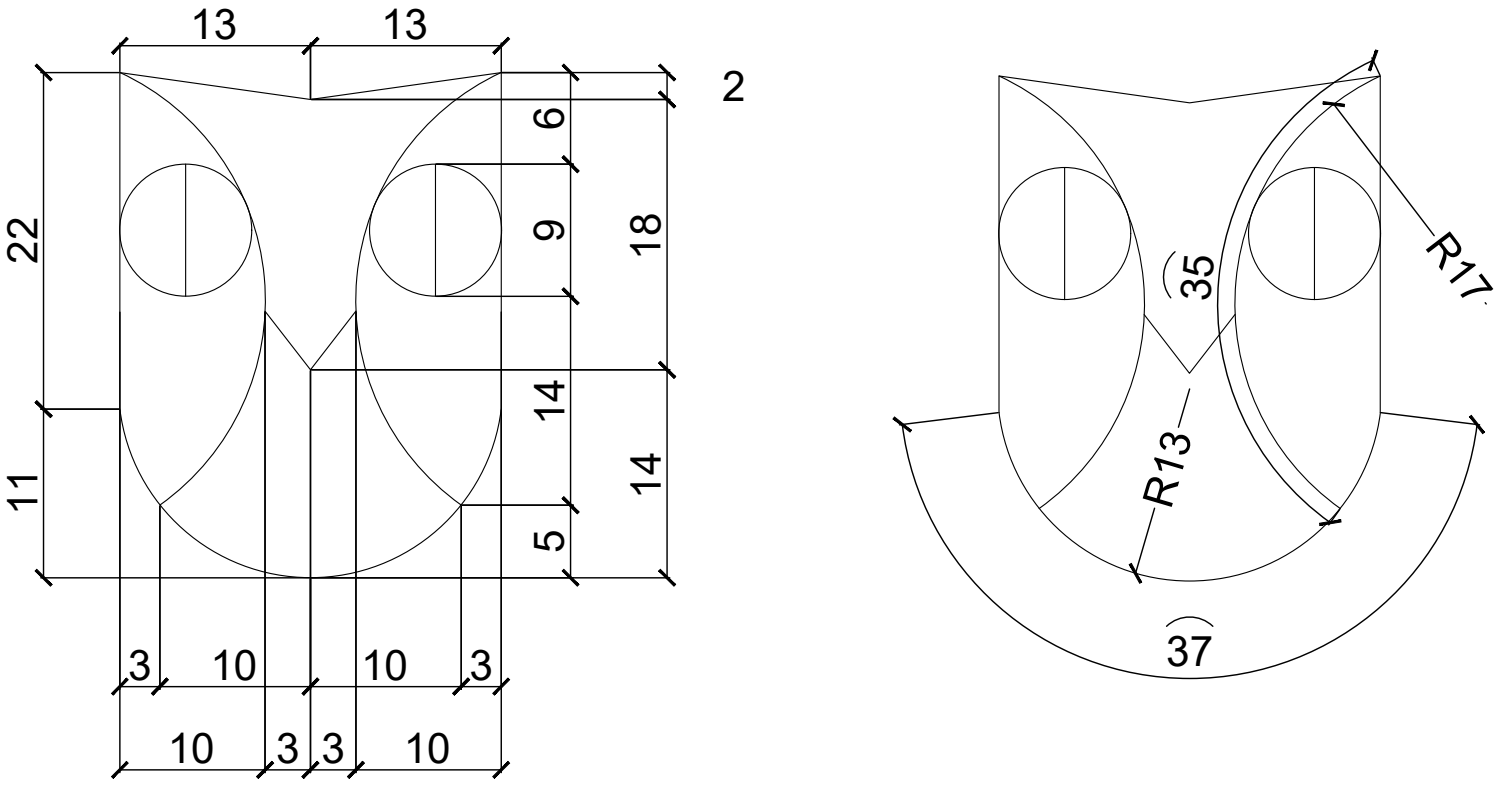
13
13
2
6
9
18
22
14
14
11
5
3
10
10
3
10
3
3
10
35
R17
R13
37