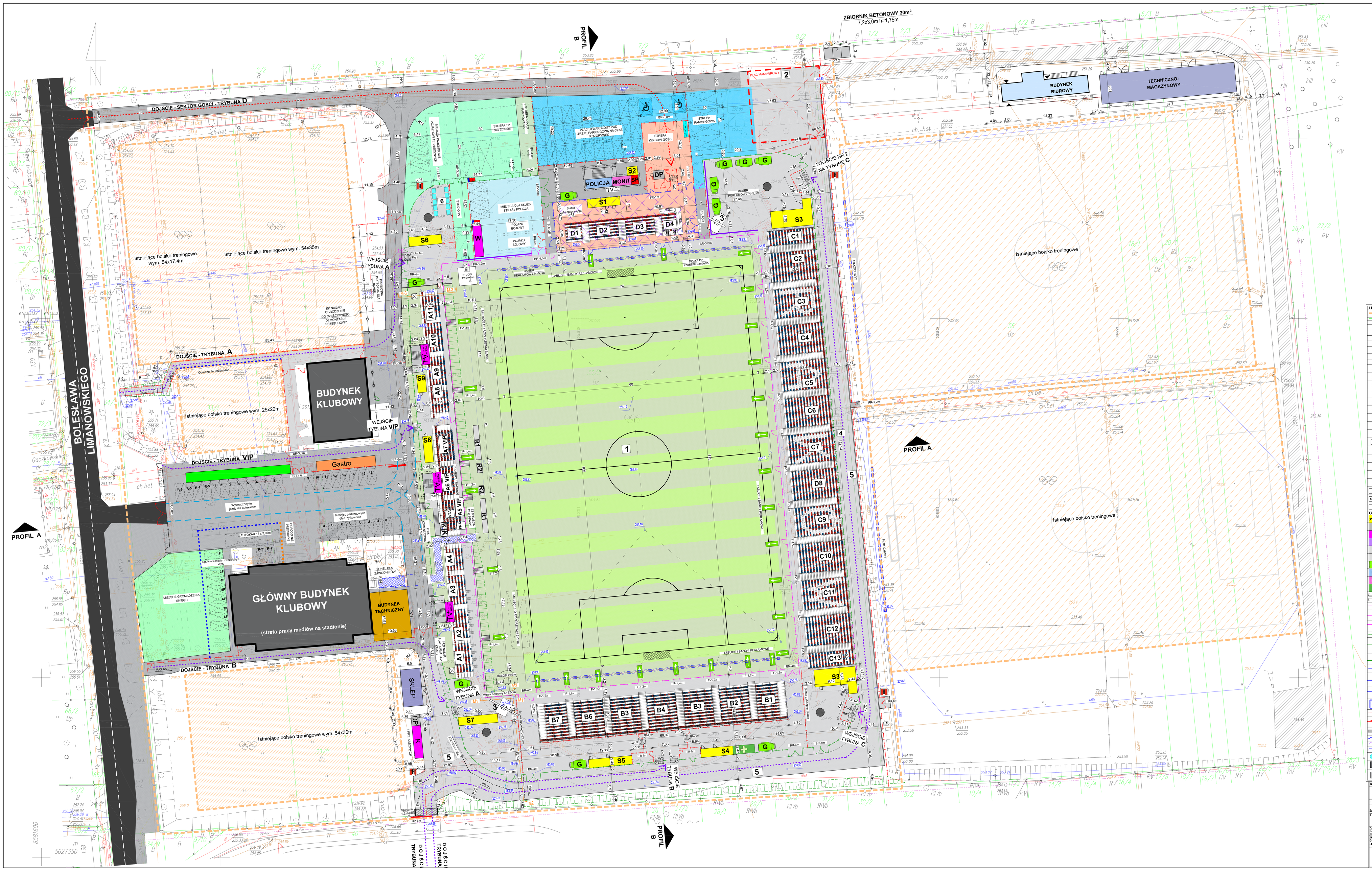

LEGENDA:

	Zakres opracowania
	Obszar oddziaływania inwestycji
	Granica działki
0/0	Numer działki
1	Projektowane boisko z naturalną nawierzchnią, wyposażone w system nawadniania, ogrzewania i drenażu • wymiary 68 x 105 m
2	Plac manewrowy dla straży pożarnej 20x20m
3	Projektowany kiosk/ten na systemowej konstrukcji stalowej
4	Projektowane maszty flagowe na systemowej konstrukcji segmentowej aluminiowej h=8m
5	Projektowana komunikacja kołowa - droga pożarowa i dojazdowa
6	Projektowane zadaszenie na odpady 5x8m
S1	Obiekt sanitarny męski, damski, dla niepełnosprawnych 2,44x9,0m
S2	Obiekt sanitarny 2,44x3,0m
S3	Obiekt sanitarny męski, damski 4,75x9,12m + 2,44x7,34m
S4	Obiekt sanitarny męski, damski 2,44x9,0m
S5	Obiekt sanitarny męski, damski 2,44x9,0m + 2,44x3,0m
S6	Obiekt sanitarny męski, damski 2,44x9,0m
S7	Obiekt sanitarny męski, damski, dla niepełnosprawnych 2,44x6,06m + 2,44x4,89m
S8	Obiekt sanitarny męski, damski 2,44x7,33m
S9	Obiekt sanitarny męski, damski 2,44x6,89m
DP	Obiekt depozytu 2,44x3,0m
K	Obiekt kasy 2,44x9,0m
W	Obiekt z wejściem ciepłym 2,44x9,0m
G	Gastrobus
R1	Wiaty mobilne dla zawodników rezerwowych
R2	Wiaty mobilne dla noszowych i sędziów technicznych
Policja	Obiekt policji 2,44x7,33m
MonitSP	Obiekt monitoringu i spikera 2,44x7,33m
	Obiekt służb medycznych 2,44x6,06m

OZNACZENIA GRAFICZNE:

S1÷S9	Obiekt sanitarny
DP	Obiekt depozytu
K	Obiekt kasy
W	Obiekt wymiennika ciepła
R1	Wiata dla zawodników rezerwowych
R2	Wiata dla noszowych i sędziów technicznych
G	Gastrobus
Policja	Obiekt policji
Monit SP	Obiekt dowódcy monitoringu i spikera
+	Obiekt służb medycznych
Kw1 Kw2	System konstrukcji dostępu: • Kw1 - pojedynczy • Kw2 - podwójny
BR-4,0m	Projektowane ogrodzenie panelowe wys. 1,20m
FR-1,2m FR-1,5m	Systemowa brama rozwierana zlintegrowana z ogrodzeniem wys. 1,2m, otwierana ręcznie, zamykana na klucz
	Systemowa furtka zlintegrowana z ogrodzeniem wys. 1,20m, otwierana ręcznie, zamykana na klucz, w kontrastującym kolorze
BR-4,0m	Projektowane ogrodzenie panelowe wys. 4,10m
BR-5,0m BR-4,0m	Systemowa brama rozwierana zlintegrowana z ogrodzeniem wys. 4,10m, otwierana ręcznie, zamykana na klucz
FR-1,0m	Systemowa furtka zlintegrowana z ogrodzeniem wys. 4,10m, otwierana ręcznie, zamykana na klucz
BR-4,0m	Projektowane ogrodzenie panelowe wokół strefy kibiców gość wys. 4,75m
BR-4,0m	Systemowa brama rozwierana zlintegrowana z ogrodzeniem wys. 4,75m, otwierana ręcznie, zamykana na klucz
FR-1,2m FR-1,0m	Systemowa furtka zlintegrowana z ogrodzeniem wys. 4,75m, otwierana ręcznie, zamykana na klucz, w kontrastującym kolorze
	Siatka PP rozciągnięta nad trybuną dla kibiców przyjezdnych
	Projektowane ogrodzenie panelowe wys. 2,10m
BR-5,0m	Systemowa brama przesuwna, otwierana ręcznie, zamykana na klucz
	Projektowany mur oporowy gr. 25cm
	Projektowany mobilny tunel dla zawodników
	Tablice / bandy reklamowe
	Projektowany płitkochwyt h=0,9m
	Maszty flagowe
	Istniejąca nawierzchnia asfaltowa
	Projektowana nawierzchnia szutrowa

NAZWA INWESTYCJI

PROJEKT WYKONAWCZY
PRZEBUDOWY I ROZBUDOWY OBIEKTU SPORTOWEGO PRZY UL. LIMANOWSKIEGO W CZĘSTOCHOWIE

TYTUŁ RYSUNKU: **ZAGOSPODAROWANIE TERENU**

Opracował:	nazwisko/imię	sprawdzał	data	podpis
PROJEKTANT ARCHITEKTONICZNO-BUDOWLANY	mgr inż. Dariusz MAJER	SOTNR	11.05.2021	
SPECYFIKACJE PRZELICZENIOWE	mgr inż. arch. Adam Kamil Kowalczyk		11.05.2021	
SPECYFIKACJE PRZELICZENIOWE	mgr inż. Grzegorz BUJES		11.05.2021	
SPECYFIKACJE PRZELICZENIOWE	mgr inż. Paweł Kowalczyk		11.05.2021	

OBIEKT: obiekt sportowy
DZIAŁKA NR: 2/2, 2/3, 2/5, 2/23, obręb 342, 20, 18/1, 19/1, 20/1, 21/1, 27/1, obręb 343

INWESTOR: GMINA MIASTA CZĘSTOCHOWA ul. Śląska 11/13, 42-217 Częstochowa

FAZA: PROJEKT WYKONAWCZY
SKALA: 1:250
ZT

"KOSZT-BUD"
Dariusz MAJER
44-100 RYBNIK
UL. DWORCOWA 18/3
KOSZT-BUD ZAKŁAD USŁUG TECHNICZNO-BUDOWLANYCH
Dariusz Majer

LEGENDA:

Granica działki
Granica obszaru objętego projektem

OZNACZENIA GRAFICZNE:

B1 ÷ B9	Obiekt sanitarny
DP	Obiekt depozytu
K	Obiekt kasy
W	Obiekt wymiennika ciepła
R1	Wlata dla zawodników rezerwowych
R2	Wlata dla noszowych i sędziów technicznych
G	Gastrobus
Policja	Obiekt policji
Monit SP	Obiekt dowódcy monitoringu i spikera
+	Obiekt służb medycznych

KANALIZACJA DESZCZOWA

- Projektowany odcinek drenarski - sączek boczny, Rura perforowana PVC-U DN100
- Projektowany odcinek drenarski - sączek główny, Rura perforowana PVC-U DN160
- Projektowany odcinek sieci wewnętrznej kanalizacji deszczowej, Rura pełna PVC-U Ø160; Ø200; Ø300
- D7 Projektowana studnia kanalizacji deszczowej, Studnia Ø1000; studnia Ø625; studnia Ø425
- Wp1 Projektowana studnia kanalizacji deszczowej, Studnia z wypustem ściekowym

KANALIZACJA SANITARNA

- Projektowany odcinek wewnętrznej sieci kanalizacji sanitarnej, Rura pełna PVC-U Ø200
- S3 Projektowana studnia kanalizacji sanitarnej, Studnia betonowa Ø1000; Ø1200; Ø1500

WODA

- Projektowany odcinek instalacji wodociągowej, Rura PE100 SDR11 Ø32; Ø50
- ZS Zasuwa
- H Lokalizacja projektowanego hydrantu nadziemnego DN80

NAWADNIANIE

- Przewód zasilający nawadniania płyty boiska, Rura polietylenowa PE Ø90 - PN10
- Przewód nawadniający płytę boiska, Rura polietylenowa PE Ø63 - PN10
- Zraszacz wynurzalny sektorowy
- Zraszacz wynurzalny pełnoobrotowy z gumową donicą

Uwaga: Wzdłuż instalacji należy ułożyć kabel elektryczny

OGRZEWANIE MURAWY

- Przewody zasilające ogrzewanie murawy, PP 160x14,6 mm; 125x14,0 mm; 110x15,1 mm; 90x12,3 mm

NAZWA INWESTYCJI

PROJEKT WYKONAWCZY
PRZEBUDOWY I ROZBUDOWY OBIEKTU SPORTOWEGO PRZY UL. LIMANOWSKIEGO W CZĘSTOCHOWIE

TYTUŁ RYSUNKU				
ZAGOSPODAROWANIE TERENU	PROJEKTANT ZAGOSPODAROWANIA TERENU	mgr inż. Dariusz MAJER	027/02	17.05.2021
	PROJEKTANT INSTALACJI SANITARNYCH	mgr inż. Michał SZAFARSKI	SLM/0079 PO/0011	17.05.2021
INSTALACJE				

OBIEKT:
- 06-kolei - SPORTOWY
- 06-kolei - SPORTOWY
- 06-kolei - SPORTOWY

INWESTOR:
GMINA MIASTA CZĘSTOCHOWA
ul. Śląska 11/13, 42-217 Częstochowa

FAZA: PW
BRANŻA: INST
SKALA: 1:250
RYS. NR: ZTS

"KOSZT-BUD"
Dariusz MAJER
44-190 KNURÓW
UL. DWORCOWA 18/3
KOSZT-BUD ZAKŁAD USŁUG TWORZENIA INWESTYCJI
Dariusz Majer

PROFIL TERENU
A-A

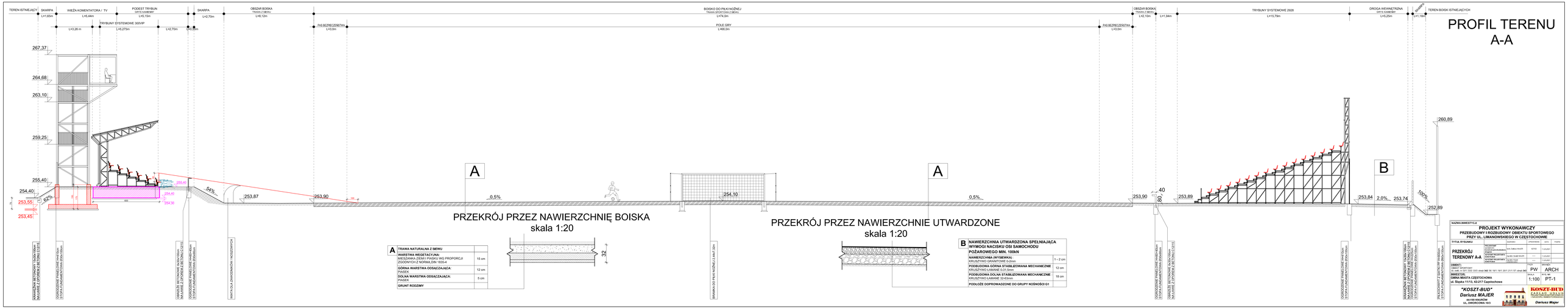

A	TRAWA NATURALNA Z SIEWU	
	WARSTWA WEGETACYJNA: MIESZANKA ZIEMI I PONIKU WG PROPORCJI ZGODNYCH Z NORMĄ DIN 18035-4	15 cm
	GÓRNA WARSTWA ODSĄCZAJĄCA: PIASEK	12 cm
	DOLNA WARSTWA ODSĄCZAJĄCA: PIASEK	5 cm
	GRUNT ROZSYPY	

B	NAWIERZCHNIA UTWARDZONA SPEŁNIAJĄCA WYMOGI NACISKU OSI SAMOCHODU POŻAROWEGO MIN. 100kN	
	NAWIERZCHNIA (WYSIEWKA): KRUSZYWO GRANITOWE 0-2mm	1 - 2 cm
	PODBUDOWA GÓRNA STABILIZOWANA MECHANICZNIE KRUSZYWO ŁAMANE 0,31-5mm	12 cm
	PODBUDOWA DOLNA STABILIZOWANA MECHANICZNIE KRUSZYWO ŁAMANE 32-63mm	18 cm
	PODŁOŻE DOPROWADZONE DO GRUPY NOŚNOŚCI G1	

NAZWA INWESTYCJI	PROJEKT WYKONAWCZY PRZEBUDOWY I ROZBUDOWY OBIEKTU SPORTOWEGO PRZY UL. LIMANOWSKIEGO W CZĘSTOCHOWIE
TYTUŁ RYSUNKU	PRZEKRÓJ TERENOWY A-A

Uprawnienia	Imię i Nazwisko	Podpis
projektowania i kierowania robotami budowlanymi w specjalności konstrukcyjno-budowlanej	mgr inż. Dariusz MAJER	SOIiA/0/0/0

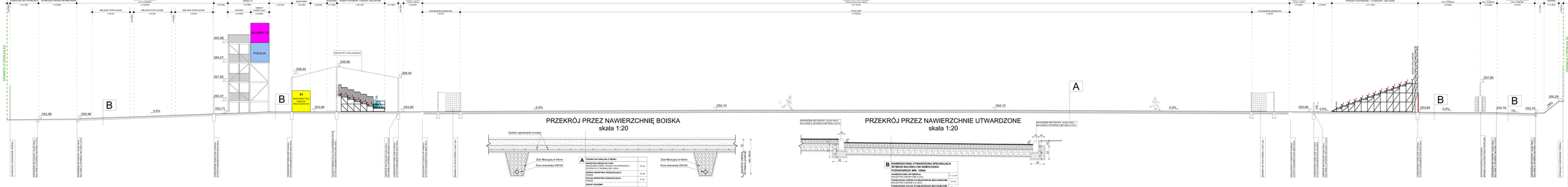
PROFIL TERENU
B-B
PRZEKRÓJ PRZEZ NAWIERZCHNIĘ BOISKA
skala 1:20
PRZEKRÓJ PRZEZ NAWIERZCHNIE UTWARDZONE
skala 1:20
System ogrzewania murawy
Zwór filtracyjny 8-10mm
Rura drenarska DN100
A
TRAWA NATURALNA Z SIEWU
NAWIERZCHNIA WŁAŚCIWA
PODSYPKA PIASKOWA (WG PROFILU ZIEMNEGO Z DOKUMENTACJI GEO)
10 cm
NOŚNA WARSTWA DRENAŻOWA
12 cm
WARSTWA DRENAŻOWA
5 cm
GRUNT RODZIMY
B
NAWIERZCHNIA UTWARDZONA BEZNAWIERZCHNIOWA
WYMOGI NACISKU OSI SAMOCHODU
POŁĄCZENIOWA MIN. 100kN
NAWIERZCHNIA (WYTŁUCZKA)
1 / 2 cm
PODBUDOWA NOŚNA STABILIZOWANA MECHANICZNIE
PROJECTION LAYER 0/31,5mm
10 cm
PODBUDOWA POMOCNICZA STABILIZOWANA MECHANICZNIE
PROJECTION LAYER 0/31,5mm
18 cm
PODŁOŻE DOPIGNOWANIOWE DO GRUPY NOŚNOŚCI S1
PROJEKT WYKONAWCZY
PRZYBUDOWY I KSZTAŁTOWANIE OBIEKTU SPORTOWEGO
PRZY UL. UMARSZKIEGO W CZĘSTOCHOWIE
PRZEKRÓJ TERENOWY B-B
1:100
PT-2
P10
ARCH.
KOSZT-BUD
Dariusz MAJER
Dariusz Majer

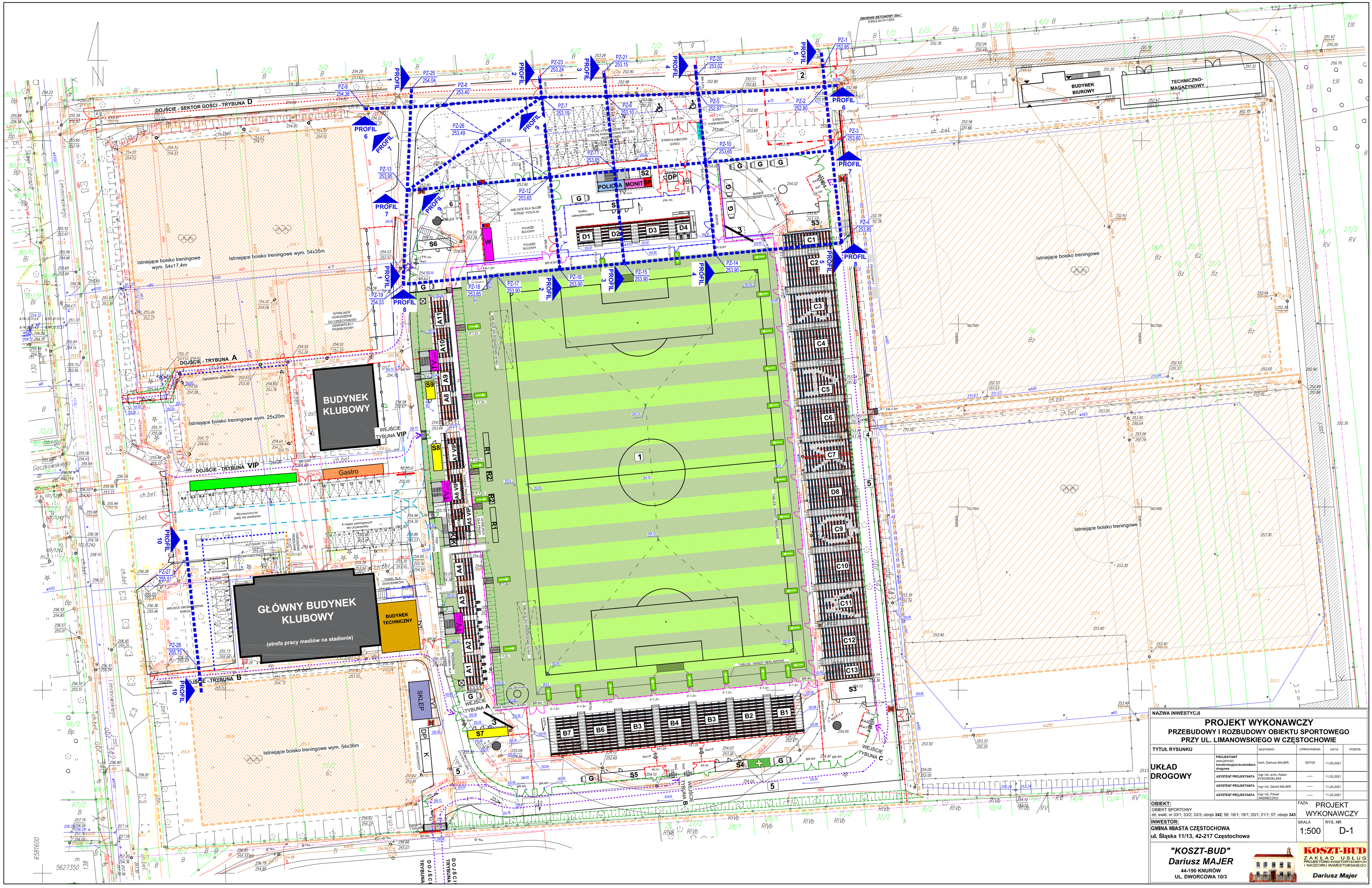

NAZWA INWESTYCJI

PROJEKT WYKONAWCZY
PRZEBUDOWY I ROZBUDOWY OBIEKTU SPORTOWEGO PRZY UL. LIMANOWSKIEGO W CZĘSTOCHOWIE

TYTUŁ RYSUNKU		NAZWISKO	UPRAWNIENIA	DATA	PODPIS
UKŁAD DROGOWY	PROJEKTANT specjalność: konstrukcyjno-budowlana drogowa	tech. Dariusz MAJER	627/02	11.03.2021	
	ASYSTENT PROJEKTANTA	mgr inż. arch. Adam POGORZELSKI	——	11.03.2021	
	ASYSTENT PROJEKTANTA	mgr inż. Dawid MAJER	——	11.03.2021	
	ASYSTENT PROJEKTANTA	mgr inż. Paweł ANDRESZKO	——	11.03.2021	

OBIEKT:
OBIEKT SPORTOWY
dz. ewkl. nr 33/1; 33/2; 33/3; obręb **342**; 56; 18/1; 19/1; 20/1; 21/1; 57; obręb **343**

FAZA: PROJEKT WYKONAWCZY

INWESTOR:
GMINA MIASTA CZĘSTOCHOWA
ul. Śląska 11/13, 42-217 Częstochowa

SKALA: 1:500 | RYS. NR: D-1

"KOSZT-BUD"
Dariusz MAJER
44-190 KNURÓW
UL. DWORCOWA 10/3

KOSZT-BUD
ZAKŁAD USŁUG PROJEKTOWO-KOSZTORYSOWYCH I NADZORU INWESTORSKIEGO
Dariusz Majer

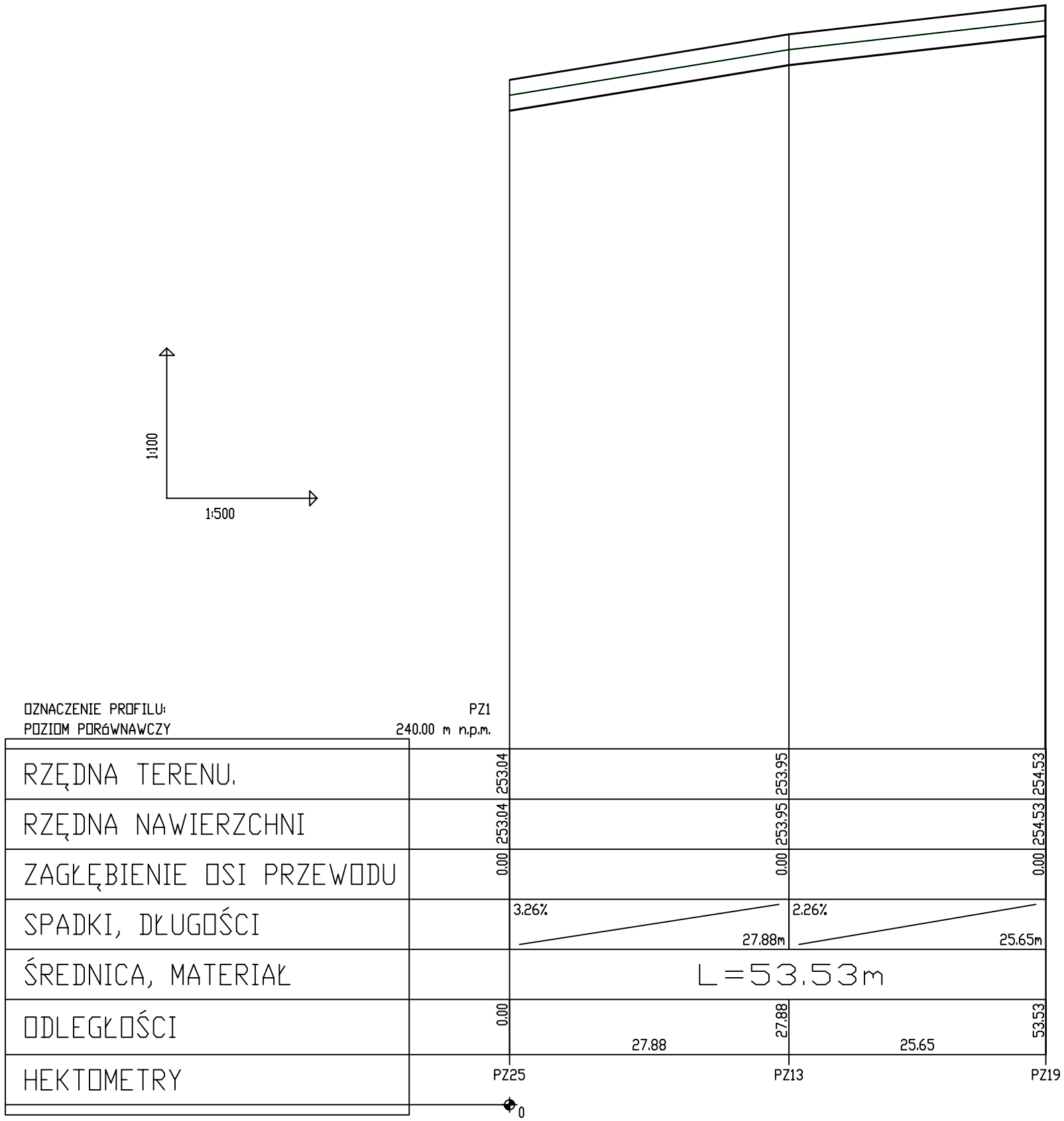

NAZWA INWESTYCJI

PROJEKT WYKONAWCZY

PRZEBUDOWY I ROZBUDOWY OBIEKTU SPORTOWEGO PRZY UL. LIMANOWSKIEGO W CZĘSTOCHOWIE

TYTUŁ RYSUNKU		NAZWISKO	UPRAWNIENIA	DATA	PODPIS
PROFIL P1	**PROJEKTANT** specjalność: **konstrukcyjno-budowlana drogowa**	tech. Dariusz MAJER	627/02	11.03.2021	
	ASYSTENT PROJEKTANTA	mgr inż. arch. Adam POGORZELSKI	—	11.03.2021	
	ASYSTENT PROJEKTANTA	mgr inż. Dawid MAJER	—	11.03.2021	
	ASYSTENT PROJEKTANTA	mgr inż. Paweł ANDRECZKO	—	11.03.2021	

OBIEKT:
OBIEKT SPORTOWY
dz. ewid. nr 33/1; 33/2; 33/3; obręb **342**; 56; 18/1; 19/1; 20/1; 21/1; 57; obręb **343**

FAZA: PROJEKT WYKONAWCZY

INWESTOR:
GMINA MIASTA CZĘSTOCHOWA
ul. Śląska 11/13, 42-217 Częstochowa

SKALA: 1:100

RYS. NR: D-2

"KOSZT-BUD"
Dariusz MAJER
44-190 KNURÓW
UL. DWORCOWA 10/3

KOSZT-BUD
ZAKŁAD USŁUG PROJEKTOWO-KOSZTORYSOWYCH I NADZORU INWESTORSKIEGO
Dariusz Majer

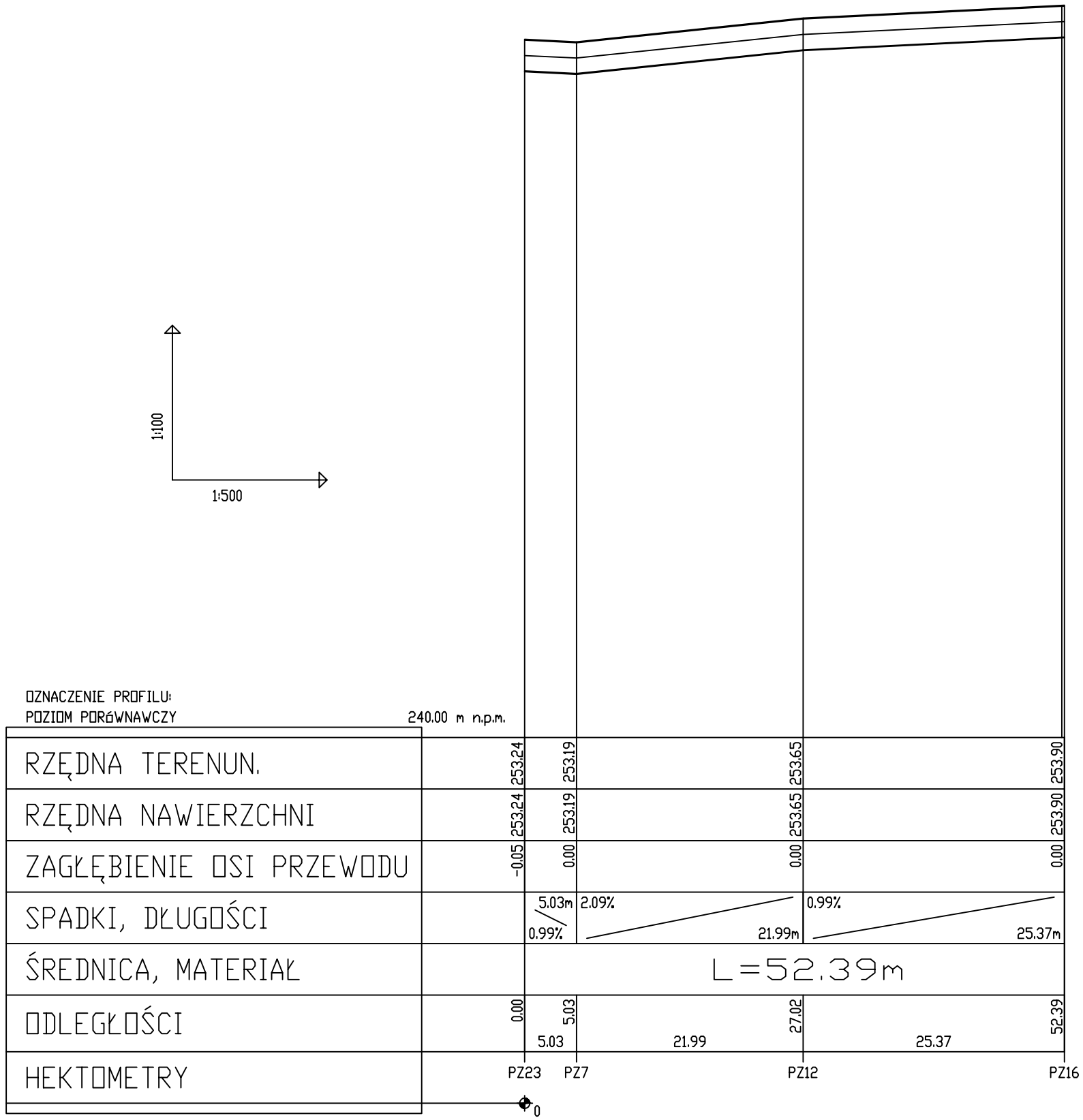

NAZWA INWESTYCJI

PROJEKT WYKONAWCZY

PRZEBUDOWY I ROZBUDOWY OBIEKTU SPORTOWEGO PRZY UL. LIMANOWSKIEGO W CZĘSTOCHOWIE

TYTUŁ RYSUNKU		NAZWISKO	UPRAWNIENIA	DATA	PODPIS
PROFIL P2	**PROJEKTANT** specjalność: **konstrukcyjno-budowlana drogowa**	tech. Dariusz MAJER	627/02	11.03.2021	
	ASYSTENT PROJEKTANTA	mgr inż. arch. Adam POGORZELSKI	—	11.03.2021	
	ASYSTENT PROJEKTANTA	mgr inż. Dawid MAJER	—	11.03.2021	
	ASYSTENT PROJEKTANTA	mgr inż. Paweł ANDRECZKO	—	11.03.2021	

OBIEKT:
OBIEKT SPORTOWY
dz. ewid. nr 33/1; 33/2; 33/3; obręb **342**; 56; 18/1; 19/1; 20/1; 21/1; 57; obręb **343**

FAZA: PROJEKT WYKONAWCZY

INWESTOR:
GMINA MIASTA CZĘSTOCHOWA
ul. Śląska 11/13, 42-217 Częstochowa

SKALA: 1:100

RYS. NR: D-3

"KOSZT-BUD"
Dariusz MAJER
44-190 KNURÓW
UL. DWORCOWA 10/3

KOSZT-BUD
ZAKŁAD USŁUG PROJEKTOWO-KOSZTORYSOWYCH I NADZORU INWESTORSKIEGO
Dariusz Majer

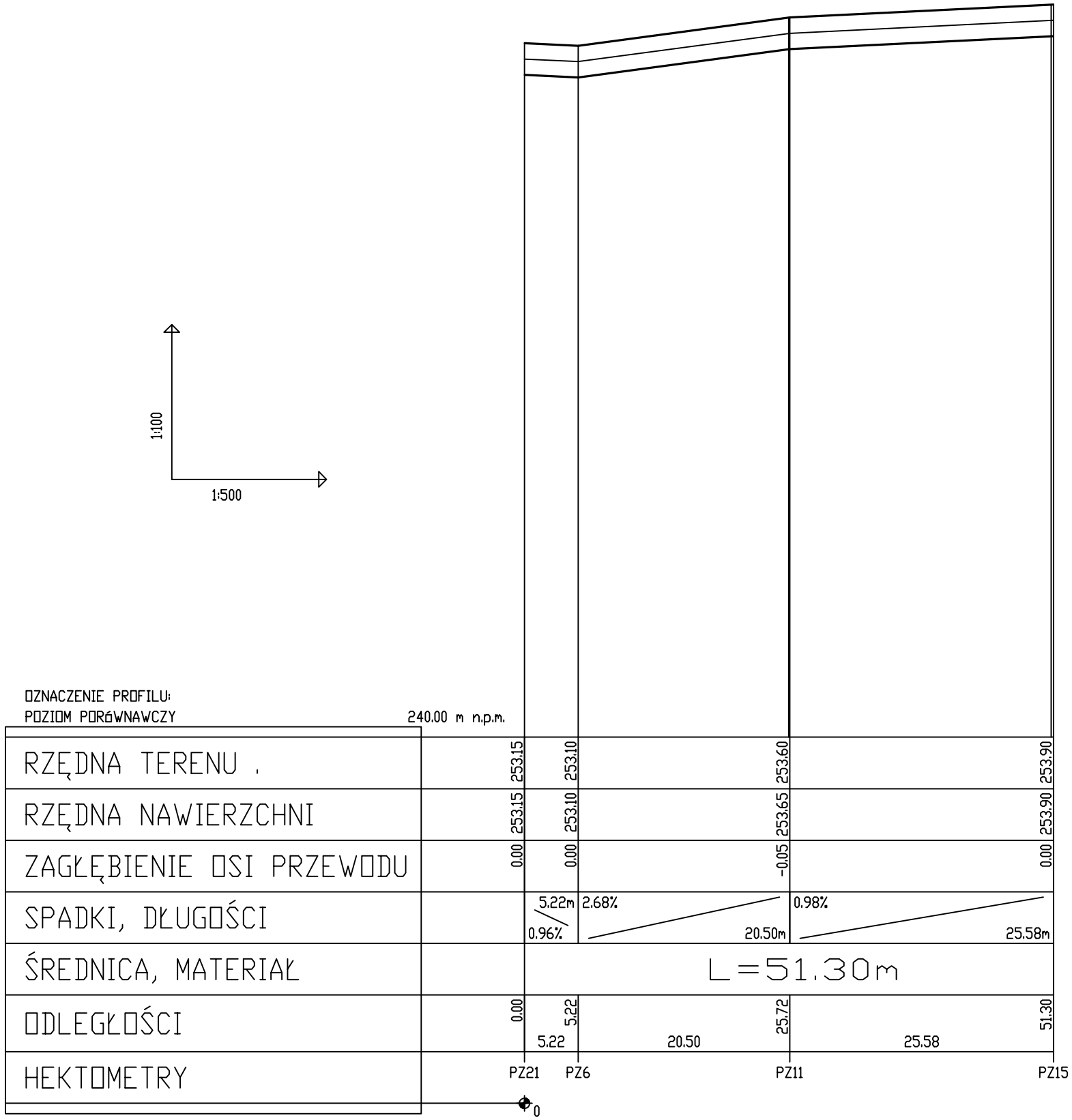

NAZWA INWESTYCJI

PROJEKT WYKONAWCZY

PRZEBUDOWY I ROZBUDOWY OBIEKTU SPORTOWEGO PRZY UL. LIMANOWSKIEGO W CZĘSTOCHOWIE

TYTUŁ RYSUNKU		NAZWISKO	UPRAWNIENIA	DATA	PODPIS
PROFIL P3	**PROJEKTANT** specjalność: **konstrukcyjno-budowlana drogowa**	tech. Dariusz MAJER	627/02	11.03.2021	
	ASYSTENT PROJEKTANTA	mgr inż. arch. Adam POGORZELSKI	—	11.03.2021	
	ASYSTENT PROJEKTANTA	mgr inż. Dawid MAJER	—	11.03.2021	
	ASYSTENT PROJEKTANTA	mgr inż. Paweł ANDRECZKO	—	11.03.2021	

OBIEKT:
OBIEKT SPORTOWY
dz. ewid. nr 33/1; 33/2; 33/3; obręb **342**; 56; 18/1; 19/1; 20/1; 21/1; 57; obręb **343**

FAZA: PROJEKT WYKONAWCZY

INWESTOR:
GMINA MIASTA CZĘSTOCHOWA
ul. Śląska 11/13, 42-217 Częstochowa

SKALA: 1:100

RYS. NR: D-4

"KOSZT-BUD"
Dariusz MAJER
44-190 KNURÓW
UL. DWORCOWA 10/3

KOSZT-BUD
ZAKŁAD USŁUG PROJEKTOWO-KOSZTORYSOWYCH I NADZORU INWESTORSKIEGO
Dariusz Majer

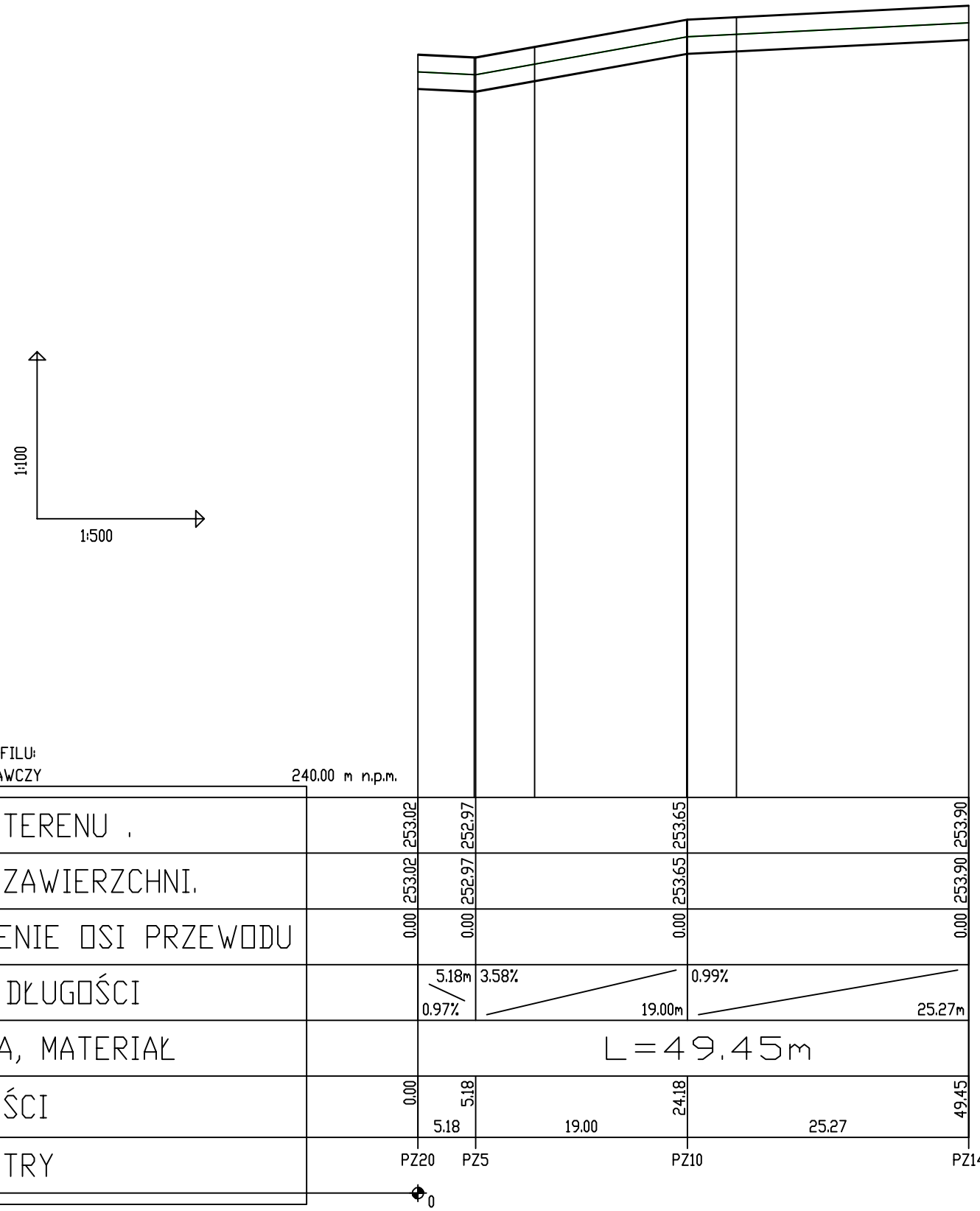

NAZWA INWESTYCJI

PROJEKT WYKONAWCZY

PRZEBUDOWY I ROZBUDOWY OBIEKTU SPORTOWEGO PRZY UL. LIMANOWSKIEGO W CZĘSTOCHOWIE

TYTUŁ RYSUNKU		NAZWISKO	UPRAWNIENIA	DATA	PODPIS
PROFIL P4	**PROJEKTANT** specjalność: **konstrukcyjno-budowlana drogowa**	tech. Dariusz MAJER	627/02	11.03.2021	
	ASYSTENT PROJEKTANTA	mgr inż. arch. Adam POGORZELSKI	—	11.03.2021	
	ASYSTENT PROJEKTANTA	mgr Inż. Dawid MAJER	—	11.03.2021	
	ASYSTENT PROJEKTANTA	mgr inż. Paweł ANDRECZKO	—	11.03.2021	

OBIEKT:
OBIEKT SPORTOWY
dz. ewid. nr 33/1; 33/2; 33/3; obręb **342**; 56; 18/1; 19/1; 20/1; 21/1; 57; obręb **343**

FAZA: PROJEKT WYKONAWCZY

INWESTOR:
GMINA MIASTA CZĘSTOCHOWA
ul. Śląska 11/13, 42-217 Częstochowa

SKALA: 1:100

RYS. NR: D-5

"KOSZT-BUD"
Dariusz MAJER
44-190 KNURÓW
UL. DWORCOWA 10/3

KOSZT-BUD
ZAKŁAD USŁUG PROJEKTOWO-KOSZTORYSOWYCH I NADZORU INWESTORSKIEGO
Dariusz Majer

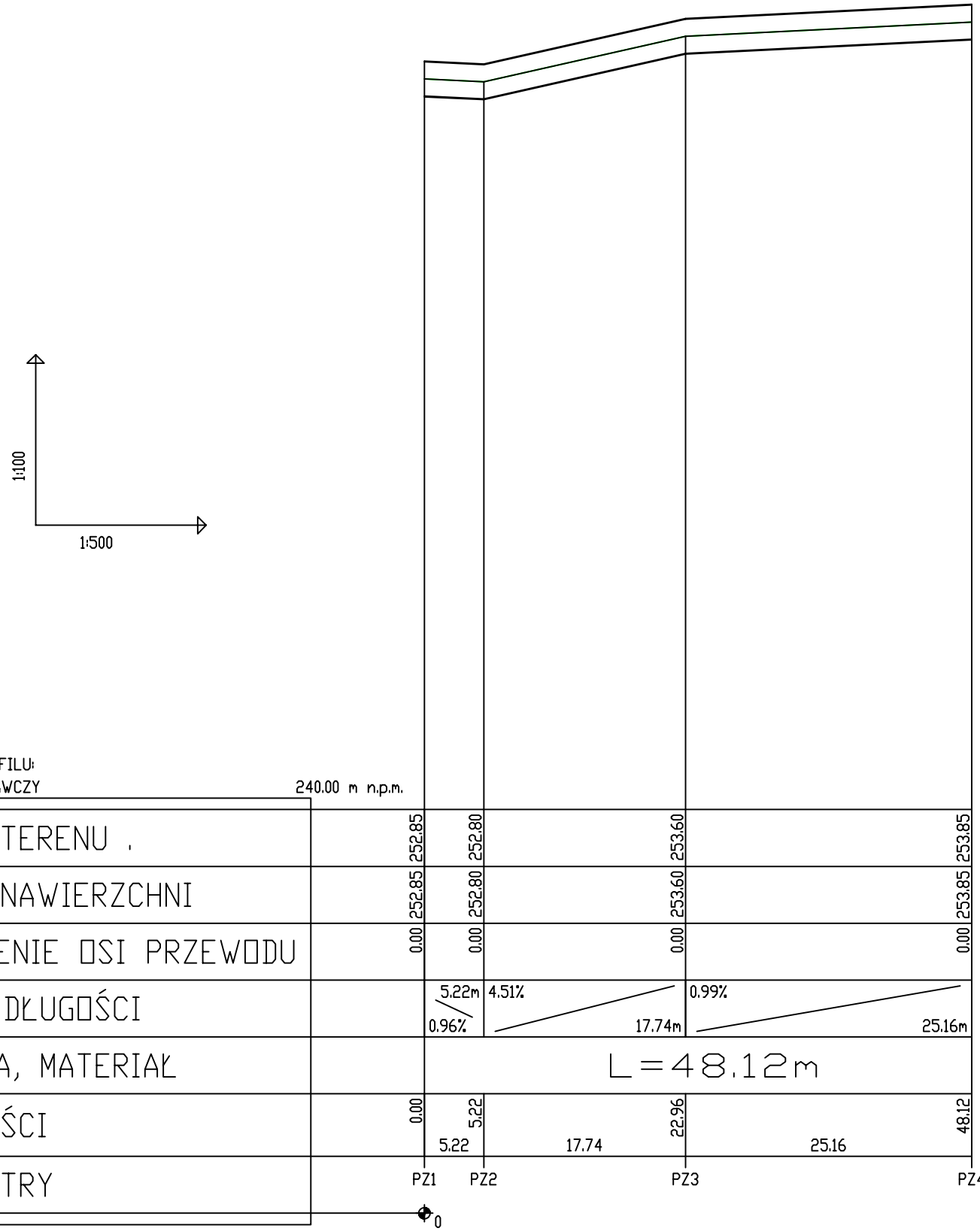

NAZWA INWESTYCJI

PROJEKT WYKONAWCZY

PRZEBUDOWY I ROZBUDOWY OBIEKTU SPORTOWEGO PRZY UL. LIMANOWSKIEGO W CZĘSTOCHOWIE

TYTUŁ RYSUNKU		NAZWISKO	UPRAWNIENIA	DATA	PODPIS
PROFIL P5	**PROJEKTANT** specjalność: **konstrukcyjno-budowlana drogowa**	tech. Dariusz MAJER	627/02	11.03.2021	
	ASYSTENT PROJEKTANTA	mgr inż. arch. Adam POGORZELSKI	—	11.03.2021	
	ASYSTENT PROJEKTANTA	mgr inż. Dawid MAJER	—	11.03.2021	
	ASYSTENT PROJEKTANTA	mgr inż. Paweł ANDRECZKO	—	11.03.2021	

OBIEKT:
OBIEKT SPORTOWY
dz. ewid. nr 33/1; 33/2; 33/3; obręb **342**; 56; 18/1; 19/1; 20/1; 21/1; 57; obręb **343**

FAZA: PROJEKT WYKONAWCZY

INWESTOR:
GMINA MIASTA CZĘSTOCHOWA
ul. Śląska 11/13, 42-217 Częstochowa

SKALA: 1:100

RYS. NR: D-6

"KOSZT-BUD"
Dariusz MAJER
44-190 KNURÓW
UL. DWORCOWA 10/3

KOSZT-BUD
ZAKŁAD USŁUG PROJEKTOWO-KOSZTORYSOWYCH I NADZORU INWESTORSKIEGO
Dariusz Majer

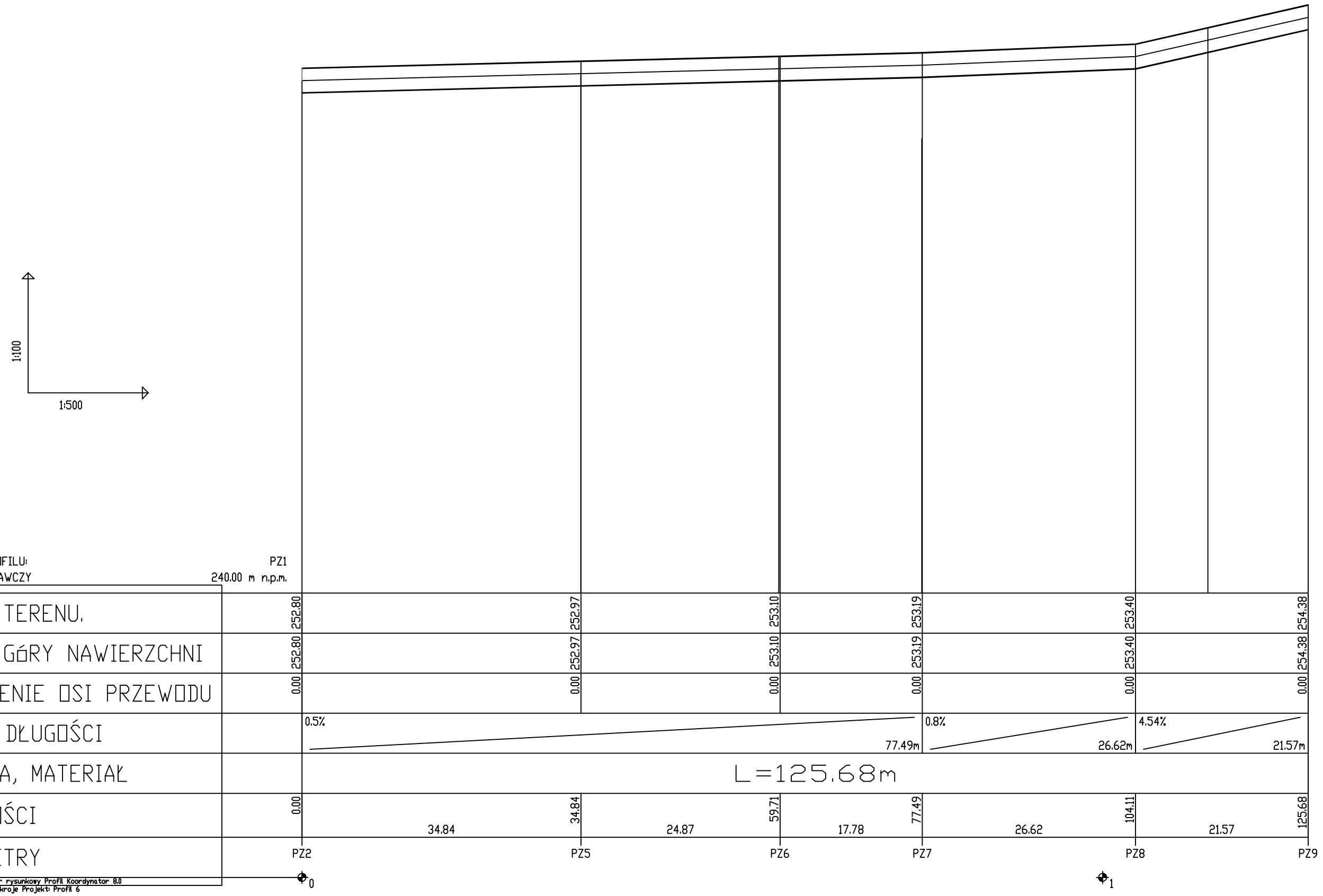

OZNACZENIE PROFILU:	PZ1					
POZIOM PORÓWNAWCZY	240.00 m n.p.m.					
RZĘDNA TERENU.	252.80	252.97	253.10	253.19	253.40	254.38
RZĘDNA GÓRY NAWIERZCHNI	252.80	252.97	253.10	253.19	253.40	254.38
ZAGŁĘBIENIE OSI PRZEWODU	0.00	0.00	0.00	0.00	0.00	0.00
SPADKI, DŁUGOŚCI	0.5%	77.49m		0.8%	26.62m	4.54% 21.57m
ŚREDNICA, MATERIAŁ	L=125.68m					
ODLEGŁOŚCI	0.00	34.84	34.84	24.87	59.71	17.78	77.49	26.62	104.11	21.57	125.68
HEKTOMETRY	PZ2	PZ5	PZ6	PZ7	PZ8	PZ9

P.S.I./EPI-Graf, Generator rysunkowy Profil Koordynator 8.0
Nazwa pliku Raków -przekroje Projekt: Profil 6

NAZWA INWESTYCJI

PROJEKT WYKONAWCZY

PRZEBUDOWY I ROZBUDOWY OBIEKTU SPORTOWEGO PRZY UL. LIMANOWSKIEGO W CZĘSTOCHOWIE

TYTUŁ RYSUNKU		NAZWISKO	UPRAWNIENIA	DATA	PODPIS
PROFIL P6	**PROJEKTANT** specjalność: **konstrukcyjno-budowlana drogowa**	tech. Dariusz MAJER	627/02	11.03.2021	
	ASYSTENT PROJEKTANTA	mgr inż. arch. Adam POGORZELSKI	—	11.03.2021	
	ASYSTENT PROJEKTANTA	mgr inż. Dawid MAJER	—	11.03.2021	
	ASYSTENT PROJEKTANTA	mgr inż. Paweł ANDRECZKO	—	11.03.2021	

OBIEKT:
OBIEKT SPORTOWY
dz. ewid. nr 33/1; 33/2; 33/3; obręb **342**; 56; 18/1; 19/1; 20/1; 21/1; 57; obręb **343**

FAZA: PROJEKT WYKONAWCZY

INWESTOR:
GMINA MIASTA CZĘSTOCHOWA
ul. Śląska 11/13, 42-217 Częstochowa

SKALA: 1:100

RYS. NR: D-7

"KOSZT-BUD"
Dariusz MAJER
44-190 KNURÓW
UL. DWORCOWA 10/3

KOSZT-BUD
ZAKŁAD USŁUG PROJEKTOWO-KOSZTORYSOWYCH I NADZORU INWESTORSKIEGO
Dariusz Majer

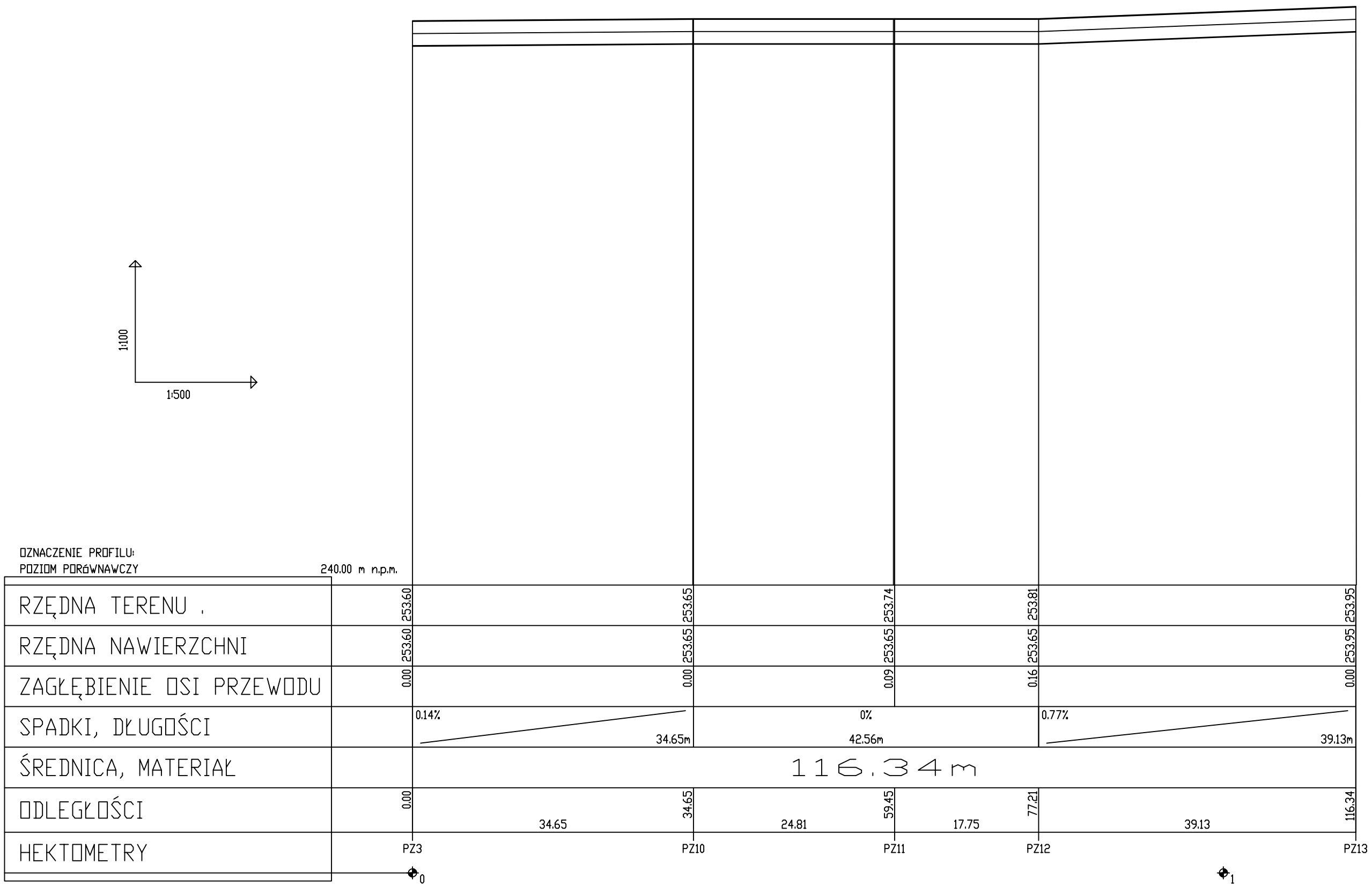

NAZWA INWESTYCJI

PROJEKT WYKONAWCZY

PRZEBUDOWY I ROZBUDOWY OBIEKTU SPORTOWEGO PRZY UL. LIMANOWSKIEGO W CZĘSTOCHOWIE

TYTUŁ RYSUNKU		NAZWISKO	UPRAWNIENIA	DATA	PODPIS
PROFIL P7	**PROJEKTANT** specjalność: **konstrukcyjno-budowlana drogowa**	tech. Dariusz MAJER	627/02	11.03.2021	
	ASYSTENT PROJEKTANTA	mgr inż. arch. Adam POGORZELSKI	—	11.03.2021	
	ASYSTENT PROJEKTANTA	mgr inż. Dawid MAJER	—	11.03.2021	
	ASYSTENT PROJEKTANTA	mgr inż. Paweł ANDRECZKO	—	11.03.2021	

OBIEKT:
OBIEKT SPORTOWY
dz. ewid. nr 33/1; 33/2; 33/3; obręb **342**; 56; 18/1; 19/1; 20/1; 21/1; 57; obręb **343**

FAZA: PROJEKT WYKONAWCZY

INWESTOR:
GMINA MIASTA CZĘSTOCHOWA
ul. Śląska 11/13, 42-217 Częstochowa

SKALA: 1:100

RYS. NR: D-8

"KOSZT-BUD"
Dariusz MAJER
44-190 KNURÓW
UL. DWORCOWA 10/3

KOSZT-BUD
ZAKŁAD USŁUG PROJEKTOWO-KOSZTORYSOWYCH I NADZORU INWESTORSKIEGO
Dariusz Majer

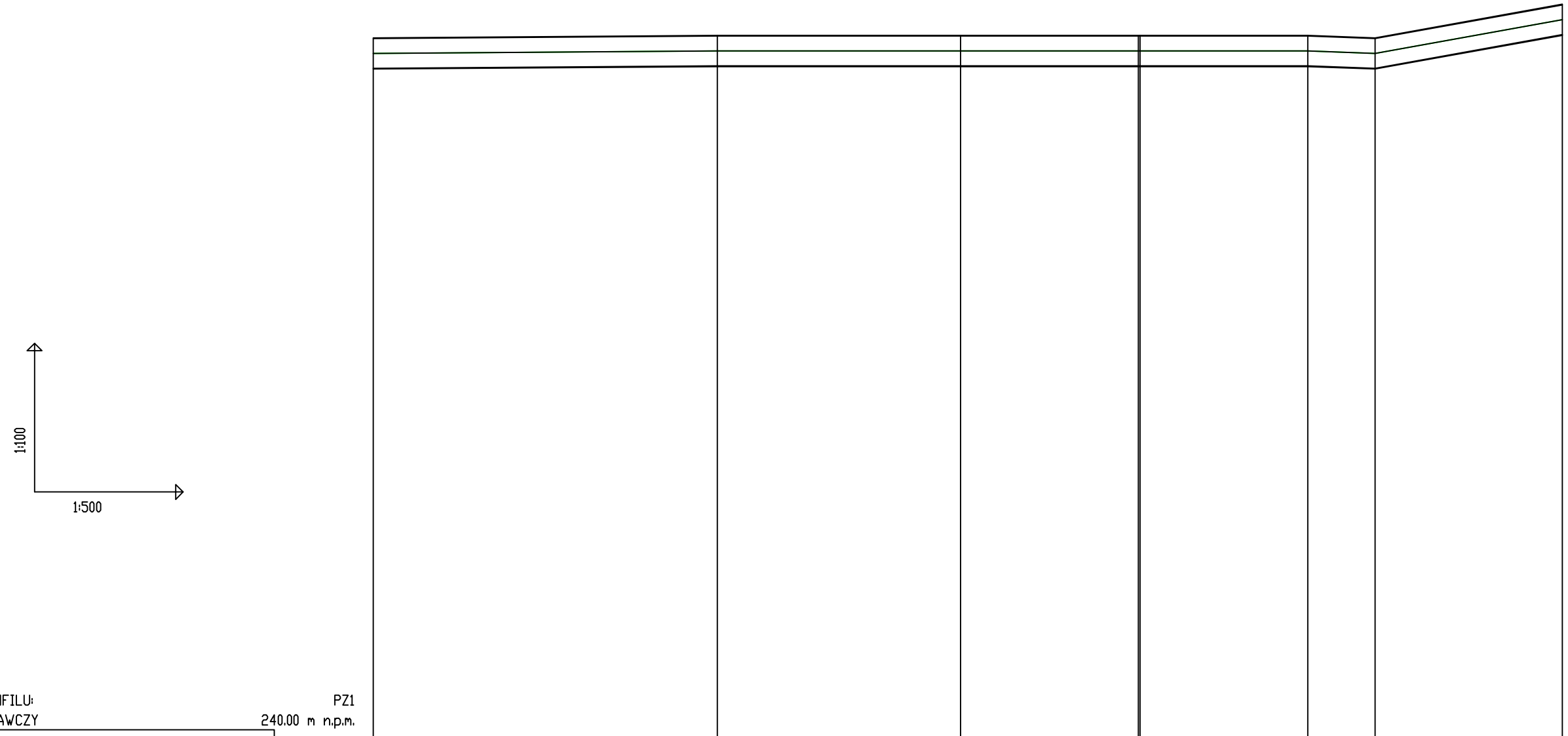

OZNACZENIE PROFILU: PZ1
POZIOM PORÓWNAWCZY 240.00 m n.p.m.

RZĘDNA TERENU .	253.85	253.90	253.90	253.90	253.90	253.85	254.53
RZĘDNA NAWIERZCHNI	253.85	253.90	253.90	253.90	253.90	253.85	254.53
ZAGŁĘBIENIE OSI PRZEWODU	0.00	0.00	0.00	0.00	0.00	0.00	0.00
SPADKI, DŁUGOŚCI	0.14% / 34.74m		0% / 59.60m			6.79 / 0.74%	3.6% / 18.90m
ŚREDNICA, MATERIAŁ	L=120.04m						
ODLEGŁOŚCI	0.00	34.74	34.74	24.55	59.29	18.12	77.42	16.93	94.35	6.79	101.14	18.90	120.04
HEKTOMETRY	PZ4		PZ14		PZ15		PZ16		PZ17	PZ18			PZ19

0 1

PSI/EPI-Graf, Generator rysunkowy Profil Koordynator 8.0
Nazwa pliku: Raków -przekroje Projekt: PROFIL8

NAZWA INWESTYCJI

PROJEKT WYKONAWCZY

PRZEBUDOWY I ROZBUDOWY OBIEKTU SPORTOWEGO PRZY UL. LIMANOWSKIEGO W CZĘSTOCHOWIE

TYTUŁ RYSUNKU		NAZWISKO	UPRAWNIENIA	DATA	PODPIS
PROFIL P8	**PROJEKTANT** specjalność: **konstrukcyjno-budowlana drogowa**	tech. Dariusz MAJER	627/02	11.03.2021	
	ASYSTENT PROJEKTANTA	mgr inż. arch. Adam POGORZELSKI	—	11.03.2021	
	ASYSTENT PROJEKTANTA	mgr inż. Dawid MAJER	—	11.03.2021	
	ASYSTENT PROJEKTANTA	mgr inż. Paweł ANDRECZKO	—	11.03.2021	

OBIEKT:
OBIEKT SPORTOWY
dz. ewid. nr 33/1; 33/2; 33/3; obręb **342**; 56; 18/1; 19/1; 20/1; 21/1; 57; obręb **343**

FAZA: PROJEKT WYKONAWCZY

INWESTOR:
GMINA MIASTA CZĘSTOCHOWA
ul. Śląska 11/13, 42-217 Częstochowa

SKALA: 1:100
RYS. NR: D-9

"KOSZT-BUD"
Dariusz MAJER
44-190 KNURÓW
UL. DWORCOWA 10/3

KOSZT-BUD
ZAKŁAD USŁUG PROJEKTOWO-KOSZTORYSOWYCH I NADZORU INWESTORSKIEGO
Dariusz Majer

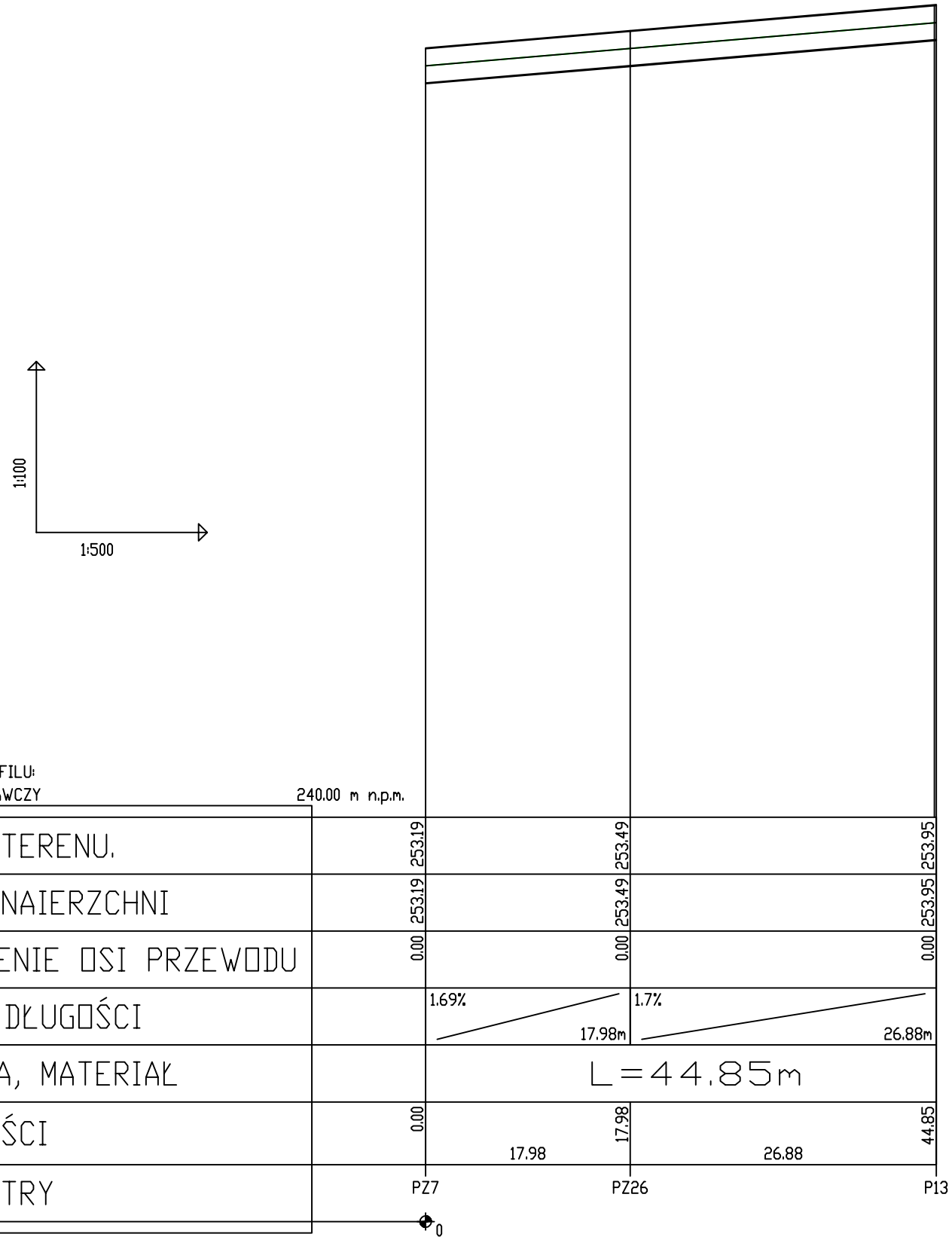

NAZWA INWESTYCJI

PROJEKT WYKONAWCZY

PRZEBUDOWY I ROZBUDOWY OBIEKTU SPORTOWEGO PRZY UL. LIMANOWSKIEGO W CZĘSTOCHOWIE

TYTUŁ RYSUNKU		NAZWISKO	UPRAWNIENIA	DATA	PODPIS
PROFIL P9	**PROJEKTANT** specjalność: **konstrukcyjno-budowlana drogowa**	tech. Dariusz MAJER	627/02	11.03.2021	
	ASYSTENT PROJEKTANTA	mgr inż. arch. Adam POGORZELSKI	—	11.03.2021	
	ASYSTENT PROJEKTANTA	mgr inż. Dawid MAJER	—	11.03.2021	
	ASYSTENT PROJEKTANTA	mgr inż. Paweł ANDRECZKO	—	11.03.2021	

OBIEKT:
OBIEKT SPORTOWY
dz. ewid. nr 33/1; 33/2; 33/3; obręb **342**; 56; 18/1; 19/1; 20/1; 21/1; 57; obręb **343**

FAZA: PROJEKT WYKONAWCZY

INWESTOR:
GMINA MIASTA CZĘSTOCHOWA
ul. Śląska 11/13, 42-217 Częstochowa

SKALA: 1:100

RYS. NR: D-10

"KOSZT-BUD"
Dariusz MAJER
44-190 KNURÓW
UL. DWORCOWA 10/3

KOSZT-BUD
ZAKŁAD USŁUG PROJEKTOWO-KOSZTORYSOWYCH I NADZORU INWESTORSKIEGO
Dariusz Majer

KRAWĘŻNIK BETONOWY 15x30 cm
NA ŁAWIE Z OPOREM Z BETONU C12/15

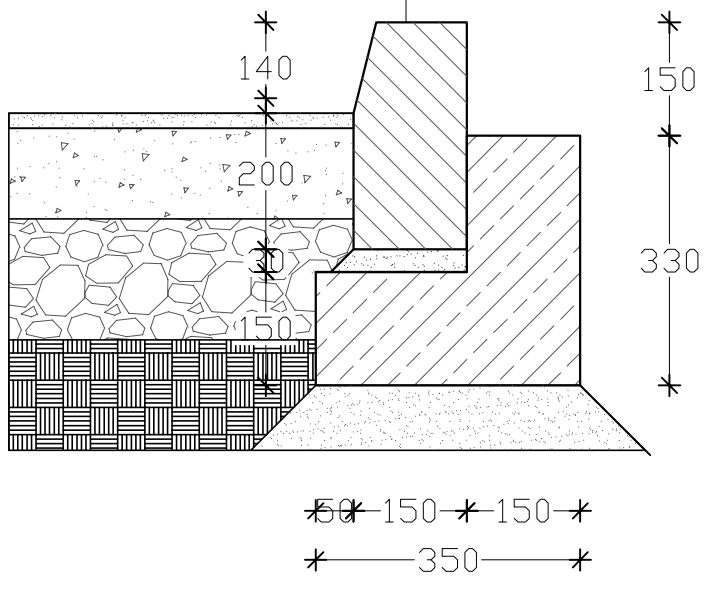

A NAWIERZCHNIA UTWARDZONA	
WARSTWA KLINUJĄCA: KAMIEŃ SORTOWANY 0,1 - 4 mm	2 cm
PODBUDOWA STABILIZOWANA MECHANICZNIE: KRUSZYWO KAMIENNE 0 - 32 mm	12 cm
PODBUDOWA STABILIZOWANA MECHANICZNIE: KRUSZYWO KAMIENNE 32 - 63 mm	16 cm
PODŁOŻE	

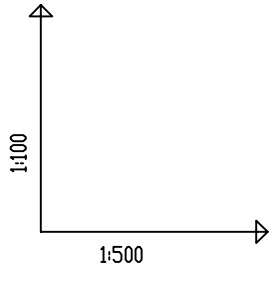

KRAWĘŻNIK BETONOWY NAJAZDOWY 15x22 cm
NA ŁAWIE BETONOWEJ Z OPOREM

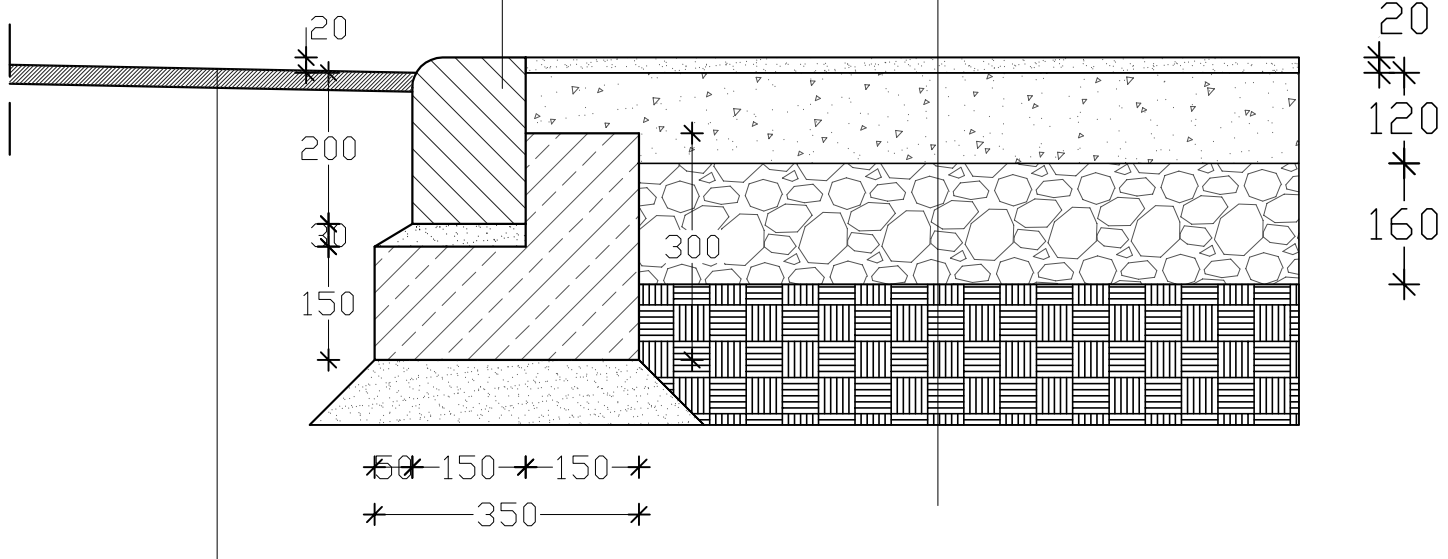

ISTNIEJĄCĄ NAWIERZCHNIĘ NALEŻY PRZYCIĄĆ, ABY JAK NAJDOKŁADNIEJ DOPASOWAĆ POŁACZENIE. PO OSADZENIU KRAWĘŻNIKÓW PRZESTRZEŃ POMIĘDZY KRAWĘŻNIKIEM A ISTNIEJĄCĄ NAWIERZCHNIĄ UZUPEŁNIĆ MIESZANKĄ ASFALTOWĄ.

OZNACZENIE PROFILU:
POZIOM PORÓWNAWCZY 245.00 m n.p.m.

RZĘDNA TERENU	255.51	255.73
RZĘDNA NAIERZCHNI	255.51	255.73
ZAGŁĘBIENIE OSI PRZEWODU	0.00	0.00
SPADKI, DŁUGOŚCI	0.76%	28.99m
ŚREDNICA, MATERIAŁ		
ODLEGŁOŚCI	0.00	28.99
HEKTOMETRY	PZ1	PZ2

28.99

0

NAZWA INWESTYCJI

PROJEKT WYKONAWCZY
PRZEBUDOWY I ROZBUDOWY OBIEKTU SPORTOWEGO PRZY UL. LIMANOWSKIEGO W CZĘSTOCHOWIE

TYTUŁ RYSUNKU		NAZWISKO	UPRAWNIENIA	DATA	PODPIS
PROFIL P10	**PROJEKTANT** specjalność: **konstrukcyjno-budowlana drogowa**	tech. Dariusz MAJER	627/02	11.03.2021	
	ASYSTENT PROJEKTANTA	mgr inż. arch. Adam POGORZELSKI	—	11.03.2021	
	ASYSTENT PROJEKTANTA	mgr inż. Dawid MAJER	—	11.03.2021	
	ASYSTENT PROJEKTANTA	mgr inż. Paweł ANDRECZKO	—	11.03.2021	

OBIEKT:
OBIEKT SPORTOWY
dz. ewid. nr 33/1; 33/2; 33/3; obręb **342**; 56; 18/1; 19/1; 20/1; 21/1; 57; obręb **343**

FAZA: PROJEKT WYKONAWCZY

INWESTOR:
GMINA MIASTA CZĘSTOCHOWA
ul. Śląska 11/13, 42-217 Częstochowa

SKALA: 1:100
RYS. NR: D-11

"KOSZT-BUD"
Dariusz MAJER
44-190 KNURÓW
UL. DWORCOWA 10/3

KOSZT-BUD
ZAKŁAD USŁUG PROJEKTOWO-KOSZTORYSOWYCH I NADZORU INWESTORSKIEGO
Dariusz Majer

PRZEKRÓJ A-A

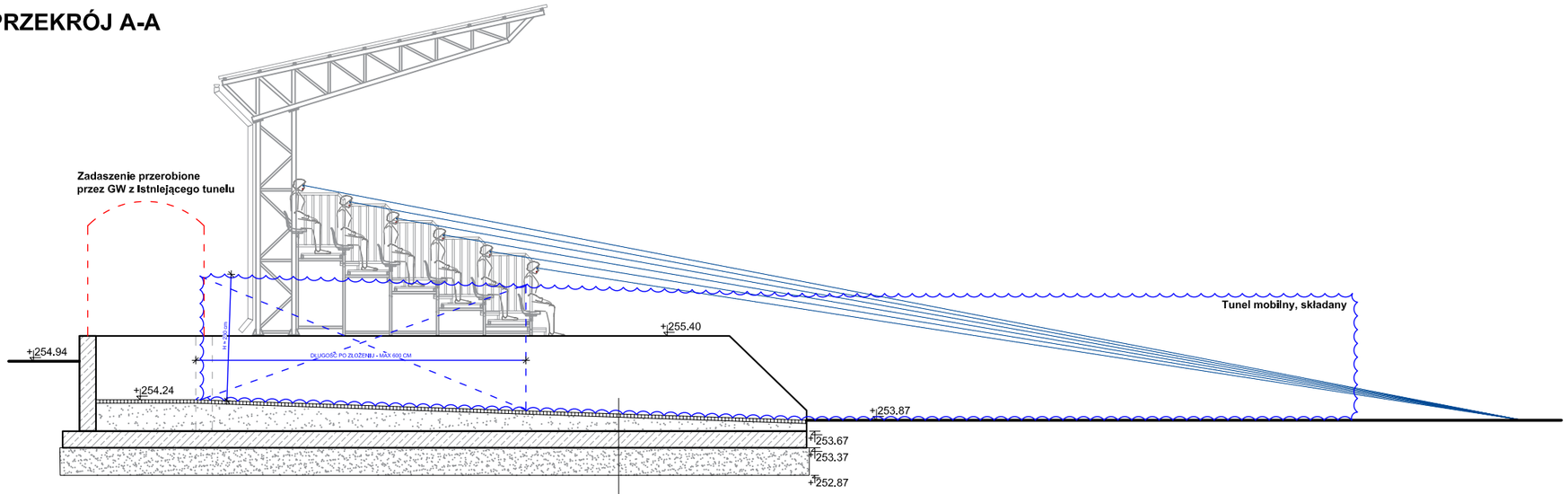

Kostka betonowa gr. 6 cm
Warstwa klinująca gr. 2 cm
Warstwa spadkowa: - Zasypka niespoista, zagęszczona
Płyta betonowa gr. 30 cm
Warstwa mrozoodporna - zasypka niespoista zagęszczona warstwami, gr. min. 40 cm

Zaleca się wykonanie betonu podkładowego gr. 10 cm, na warstwie mrozoodpornej, pod płytę fundamentową.

RZUT

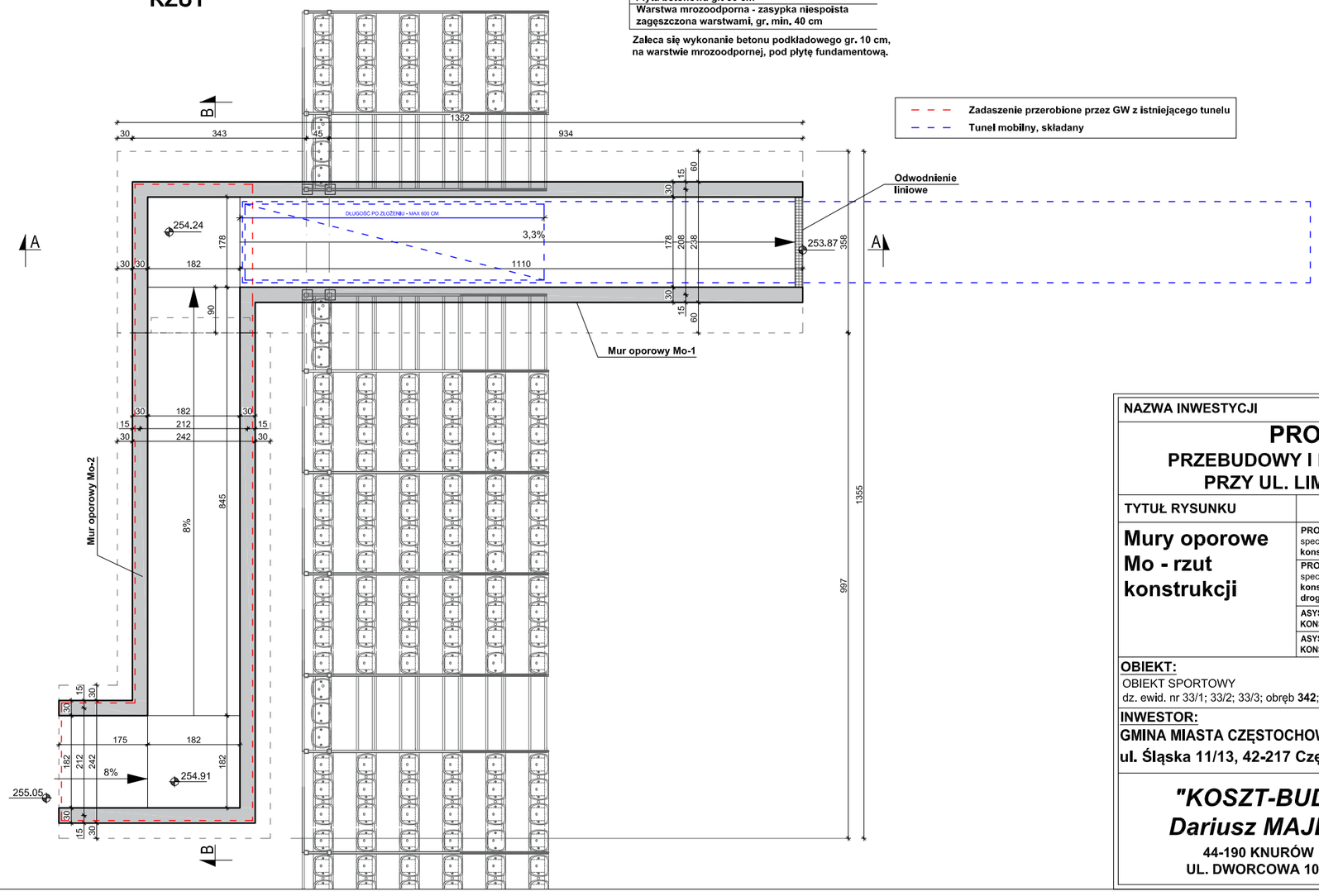

PRZEKRÓJ B-B

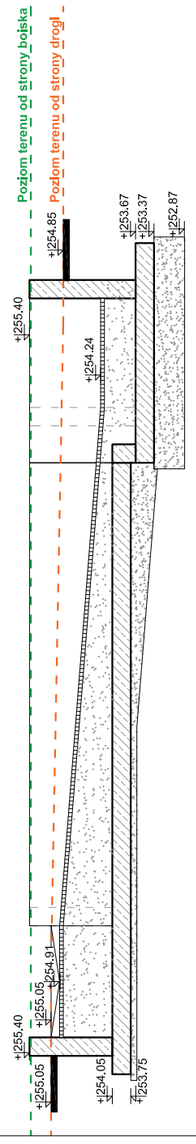

NAZWA INWESTYCJI					
PROJEKT WYKONAWCZY **PRZEBUDOWY I ROZBUDOWY OBIEKTU SPORTOWEGO PRZY UL. LIMANOWSKIEGO W CZĘSTOCHOWIE**					
TYTUŁ RYSUNKU		NAZWISKO	UPRAWNIENIA	DATA	PODPIS
Mury oporowe Mo - rzut konstrukcji	PROJEKTANT specjalność: konstrukcyjno-budowlana	mgr inż. Jan GAWLICZEK	1474/94	17.09.2020	
	PROJEKTANT specjalność: konstrukcyjno-budowlana drogowa	tech. Dariusz MAJER	627/02	17.09.2020	
	ASYSTENT PROJEKTANTA KONSTR-BUD	mgr inż. Dawid MAJER	—	17.09.2020	
	ASYSTENT PROJEKTANTA KONSTR-BUD	mgr inż. Paweł ANDRECZKO	—	17.09.2020	
OBIEKT: OBIEKT SPORTOWY dz. ewid. nr 33/1; 33/2; 33/3; obręb **342**; 56; 18/1; 19/1; 20/1; 21/1; 57; obręb **343**			FAZA PW	BRANŻA BUD	
INWESTOR: **GMINA MIASTA CZĘSTOCHOWA** **ul. Śląska 11/13, 42-217 Częstochowa**			SKALA 1:100	RYS. NR Mo-R1	

"KOSZT-BUD"
Dariusz MAJER
44-190 KNURÓW
UL. DWORCOWA 10/3

KOSZT-BUD
ZAKŁAD USŁUG PROJEKTOWO-KOSZTORYSOWYCH I NADZORU INWESTORSKIEGO
Dariusz Majer

Rzut płyty fundamentowej
(skala: 1:50)

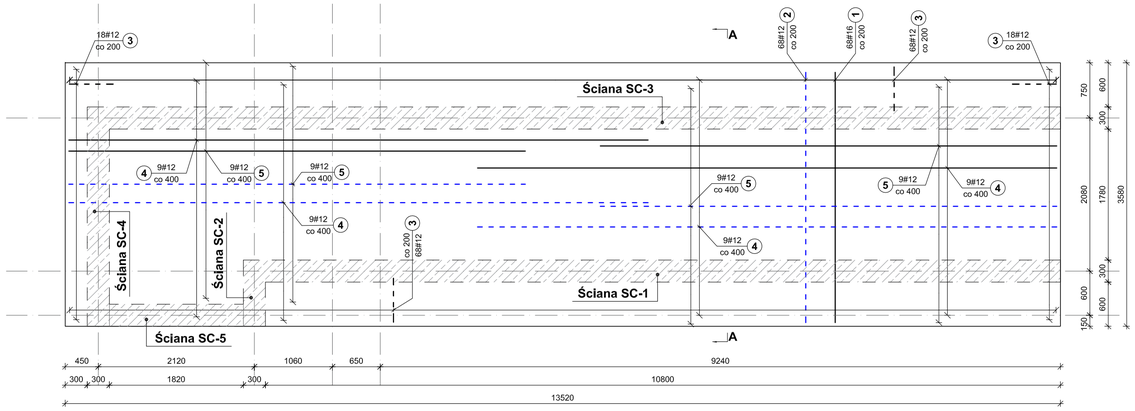

Przekrój A-A
(skala: 1:50)

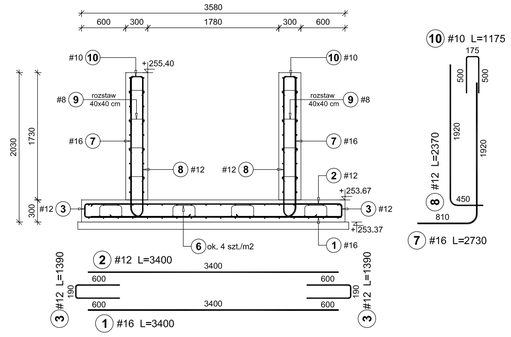

Ściana SC-1
(skala: 1:50)

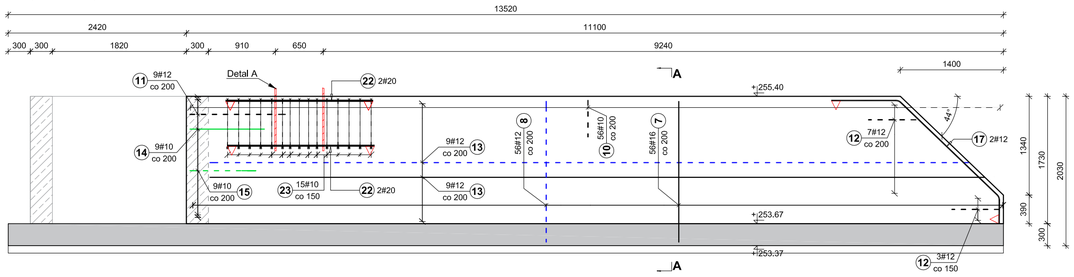

Ściana SC-2
(skala: 1:50)

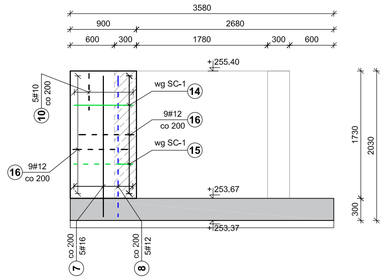

Zastosowane oznaczenia graficzne na rys. ścian i płyty fundamentowej:

- Pręty w rozkładzie powierzchniowym ZBROJENIE DOLNE / ZEWNĘTRZNE
- Pręty w rozkładzie powierzchniowym ZBROJENIE GÓRNE / WEWNĘTRZNE
- Pręty w rozkładzie powierzchniowym ZBROJENIE ŁĄCZĄCE
- Pręty w rozkładzie powierzchniowym ELEMENTY DOZBROJENIA - str. G / W
- Pręty w rozkładzie powierzchniowym ELEMENTY DOZBROJENIA - str. D / Z
- Pręty podłużne **w widoku** DOZBROJENIE OBUSTRONNE
- Pręty poprzeczne **w widoku** DOZBROJENIE OBUSTRONNE

Ściana SC-3
(skala: 1:50)

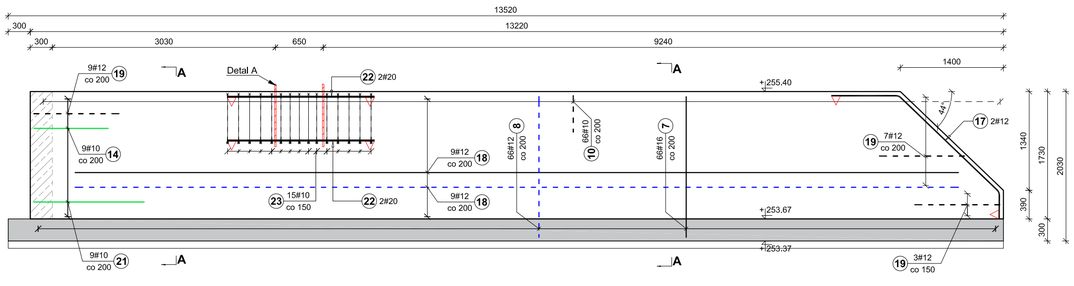

Ściana SC-4
(skala: 1:50)

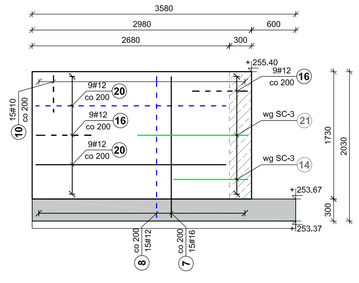

Ściana SC-5
(skala: 1:50)

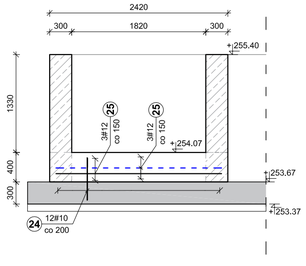

Mur oporowy - szkic

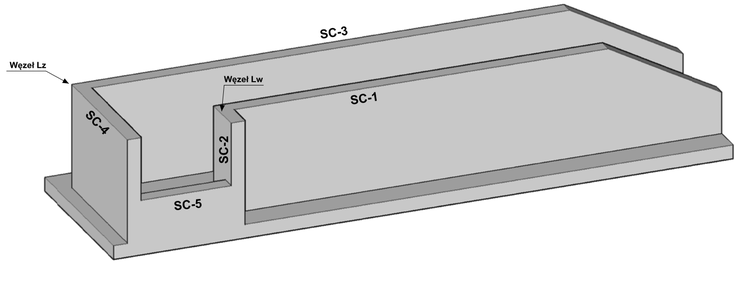

Schemat ideowy węzła Lz
(skala: -)

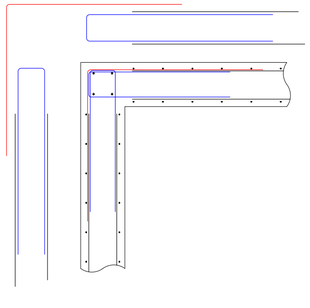

Schemat ideowy węzła Lw
(skala: -)

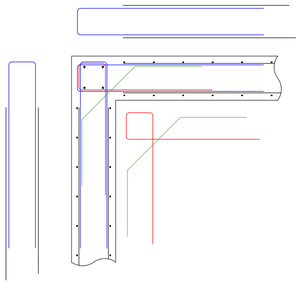

Detal (A) - zakotwienie trybuny
(skala: 1:20)

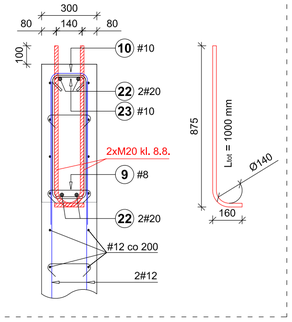

Poz.	Stal #	Stal A-IIIN	Długość (mm)	Liczba w elemencie	Długość łączna (m) A-IIIN # 8	# 10	# 12	# 16	# 20	Schemat (mm)	Kąt rozgięcia (Deg)
1	16		3400	69				234,60		3400	
2	12		3400	69			234,60			3400	
3	12		1390	174			241,86			600 190	
4	12		7870	36			283,32			7870	
5	12		6200	36			223,20			6200	
6	12		1200	200			240,00			300 b 150 300 a	a = 90 b = 90
7	16		2730	144				393,12		a 810 1920	a = 90
8	12		2370	144			341,28			a 450 1920	a = 90
9	8		370	300	111,00					220 25	
10	10		1175	144		169,20				500 175	
11	12		2800	9			25,20			1300 200	
12	12		1500	10			15,00			650 200	
13	12		10650	19			202,35			10650	
14	10		1570	27		42,39				385 a 585 b 600	a = 135 b = 135
15	10		2100	18		37,80				200 800 900	a = 90 b = 90 c = 90
16	12		1700	36			61,20			750 200	
17	12		3180	4			12,72			915 a 1990 b 365	a = 136 b = 134
18	12		12000	18			216,00			12000	
19	12		2520	20			50,40			1160 200	
20	12		2580	18			46,44			2580	
21	10		3000	9		27,00				a 1500 1500	a = 90
22	20		2000	8					16,00	2000	
23	10		2040	30		61,20				180 180 670 670 180	a = 90 b = 90 c = 90 d = 90
24	10		1780	12		21,36				130 a c b 580 180	a = 90 b = 90 c = 90
25	12		3230	6			19,38			485 2260	
Długość wg średnic (m)					111,00	358,95	2212,95	627,72	16,00		
Masa 1 m pręta (kg/m)					0,40	0,62	0,89	1,58	2,47		
Masa łączna wg średnic (kg)					43,84	221,47	1965,10	991,80	39,52		
Ogółem (kg)					3261,73						

MINIMALNE PROMIENIE GIĘCIA PRĘTÓW wg PN-EN 1992-1-1

Rodzaje odgiętych haków		Krzywizna pręta	
Średnica pręta	Średnica wałka	Otulina prostopadła do płaszczyzny krzywizny pręta	Zagięcia i inne krzywizny pręta
ds <16 mm	4 ds	>100 mm lub 7 ds	10 ds
ds ≥ 16 mm	7 ds	>50 mm i 3 ds	15 ds
		≤50 mm lub 3 ds	20 ds

WYMIAROWANIE PRĘTÓW	L, B
DOPUSZCZALNE ODGIĘCIE PRĘTÓW NA DŁUGOŚCI	minimum 2x zalecane 10x

BETON	Klasa betonu	C30/37
	Klasa ekspozycji	XC4/XF1/XA1
	Maksymalny stosunek w/c	0,50
	Min. zawartość cementu [kg/cm³]	300
ZBROJENIE	Klasa stali	C / A-IIIN
	Granica plastyczności	500 MPa
OTULINA	Do krawędzi pręta [mm]	50

UWAGI:
1. Rozpatrywać z całością dokumentacji technicznej.
2. Na budowie sprawdzić wszelkie wymiary, ilości, długości i kształty elementów zbrojenia. Zbrojenie dostosować kształtem do szalunku.
Przed zabetonowaniem zweryfikować lokalizację, rzędne i geometrię kotw.
3. Elementy zbrojeniowe powinny być trwale ustabilizowane w formach za pomocą prętów stabilizujących i podkładek dystansowych w sposób uniemożliwiający ich przesunięcie podczas układania oraz zagęszczania mieszanki betonowej.
4. Wymiary podano w [mm].
5. Pod płytą wykonać podkład betonowy gr. 10 cm. Wymienić grunt do granicy przemarzania terenu na zagęszczoną zasypkę niewysadzinową - gr. ok. 40 cm. Doprowadzić podłoże do klasy G1, przy użyciu zagęszczonego kruszywa frakcji 31,5/63.
6. Pręty kotwiące zabezpieczyć przed korozją.
7. Jeśli na rysunku na podano inaczej, pręty łączyć na zakład 50Ø
8. Wykonać otworowanie niezbędne do przeprowadzenia odwodnienia.
Lokalizacja i średnica wg wytycznych branży instalacyjnej.

NAZWA INWESTYCJI

PROJEKT WYKONAWCZY
PRZEBUDOWY I ROZBUDOWY OBIEKTU SPORTOWEGO PRZY UL. LIMANOWSKIEGO W CZĘSTOCHOWIE

TYTUŁ RYSUNKU		NAZWISKO	UPRAWNIENIA	DATA	PODPIS
Mur oporowy przejścia zawodników Mo-01	**PROJEKTANT** specjalność: **konstrukcyjno-budowlana**	mgr inż. Jan GAWLICZEK	1474/94	17.09.2020	
	PROJEKTANT specjalność: **konstrukcyjno-budowlana drogowa**	tech. Dariusz MAJER	627/02	17.09.2020	
	ASYSTENT PROJEKTANTA KONSTR-BUD	mgr inż. Dawid MAJER	—	17.09.2020	
	ASYSTENT PROJEKTANTA KONSTR-BUD	mgr inż. Paweł ANDRECZKO	—	17.09.2020	

OBIEKT:
OBIEKT SPORTOWY
dz. ewid. nr 33/1; 33/2; 33/3; obręb **342**; 56; 18/1; 19/1; 20/1; 21/1; 57; obręb **343**

FAZA: PW
BRANŻA: BUD

INWESTOR:
GMINA MIASTA CZĘSTOCHOWA
ul. Śląska 11/13, 42-217 Częstochowa

SKALA: 1:50
RYS. NR: K-Mo-01

"KOSZT-BUD"
Dariusz MAJER
44-190 KNURÓW
UL. DWORCOWA 10/3

KOSZT-BUD
ZAKŁAD USŁUG PROJEKTOWO-KOSZTORYSOWYCH I NADZORU INWESTORSKIEGO
Dariusz Majer

Rewizja 23.02.2021

Poz.	Stal # A-IIIN	Długość (mm)	Liczba w elemencie	Długość łączna (m) A-IIIN # 8	# 10	# 12	Schemat (mm)	Kąt rozgięcia (Deg)
1	12	9870	16			157,92	9870	
2	12	2920	6			17,52	2920	
3	12	2920	35			102,20	2920	
4	12	4070	16			65,12	4070	
5	12	9870	16			157,92	9870	
6	12	2920	6			17,52	2920	
7	12	2920	35			102,20	2920	
8	12	4070	16			65,12	4070	
9	12	1390	142			197,38	190 a 600	a = 90
10	12	1200	140			168,00	300 a 300 a 300	a = 90 b = 90
11	10	1400	56		78,40		600 200 a	a = 90
12	12	2360	116			273,76	a 610 1550	a = 90
13	8	370	180	66,60			220 a 30	a = 135
14	10	2040	116		236,64		a 400 1550	a = 90
15	10	1175	116		136,30		175 a 500	a = 90
16	10	9590	14		134,26		9590	
17	10	7470	14		104,58		7470	
18	10	3790	14		53,06		3790	
19	10	1670	14		23,38		1670	
Długość wg średnic (m)				66,60	766,62	1324,66		
Masa 1 m pręta (kg/m)				0,40	0,62	0,89		
Masa łączna wg średnic (kg)				26,31	473,00	1176,30		
Ogółem (kg)				1675,61				

Rzut płyty fundamentowej
(skala: 1:50)

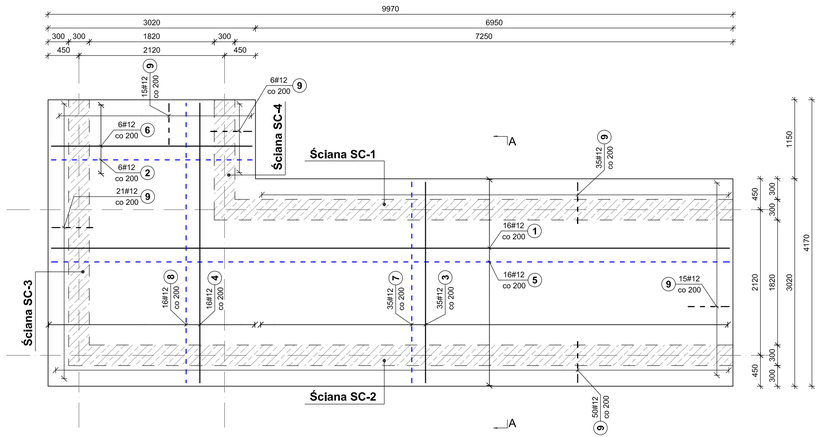

RYSUNEK POGLĄDOWY

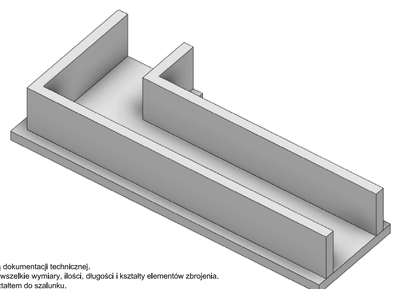

UWAGI:
1. Rozpatrywać z całością dokumentacji technicznej.
2. Na budowie sprawdzić wszelkie wymiary, ilości, długości i kształty elementów zbrojenia.
Zbrojenie dostosować kształtem do szalunku.
Przed zabetonowaniem zweryfikować lokalizacje, rzędne i geometrię kotw.
3. Elementy zbrojeniowe powinny być trwale ustabilizowane w formach za pomocą prętów stabilizujących i podkładek dystansowych w sposób uniemożliwiający ich przesunięcie podczas układania oraz zagęszczania mieszanki betonowej.
4. Wymiary podano w [mm].
5. Pod płytą wykonać podkład betonowy gr. 10 cm. Wymienić grunt do granicy przemarzania terenu na zagęszczoną zasypkę niewysadzinową.
Doprowadzić podłoże do klasy G1, przy użyciu zagęszczonego kruszywa frakcji 31,5/63.
6. Pręty kotwiące zabezpieczyć przed korozją.
7. Jeśli na rysunku na podano inaczej, pręty łączyć na zakład 50Ø
8. Wykonać otworowanie niezbędne do przeprowadzenia odwodnienia. Lokalizacja i średnica wg wytycznych branży instalacyjnej.

Przekrój A-A
(skala: 1:50)

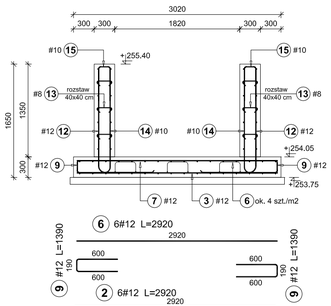

Ściana SC-1
(skala: 1:50)

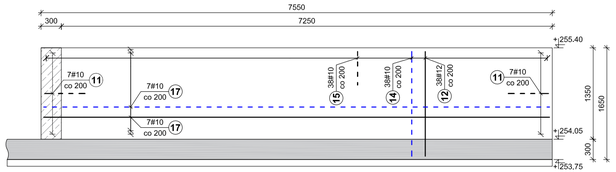

Ściana SC-2
(skala: 1:50)

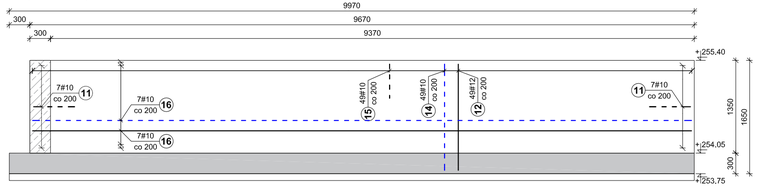

Ściana SC-4
(skala: 1:50)

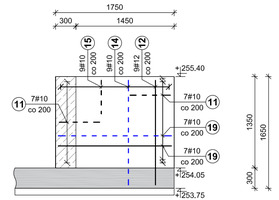

Ściana SC-3
(skala: 1:50)

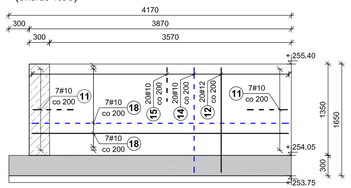

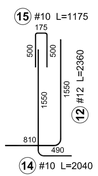

MINIMALNE PROMIENIE GIĘCIA PRĘTÓW wg PN-EN 1992-1-1

Rodzaje odgiananych haków	Krzywizna pręta

Średnica pręta	Średnica wałka	Otulina prostopadła do płaszczyzny krzywiźny pręta	Zagięcia i inne krzywiźny pręta
ds <16 mm	4 ds	>100 mm lub 7 ds	10 ds
ds ≥ 16 mm	7 ds	>50 mm i 3 ds	15 ds
		≤50 mm lub 3 ds	20 ds
WYMIAROWANIE PRĘTÓW		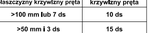	
DOPUSZCZALNE ODGIĘCIE PRĘTÓW NA DŁUGOŚCI		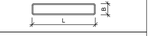	

Zastosowane oznaczenia graficzne na rys. ścian i płyty fundamentowej:

- Pręty w rozkładzie powierzchniowym ZBROJENIE DOLNE / ZEWNĘTRZNE
- Pręty w rozkładzie powierzchniowym ZBROJENIE GÓRNE / WEWNĘTRZNE
- Pręty w rozkładzie powierzchniowym ZBROJENIE ŁĄCZĄCE

BETON	Klasa betonu	C30/37
	Klasa ekspozycji	XC4/XF1/XA1
	Maksymalny stosunek w/c	0,50
	Min. zawartość cementu [kg/cm³]	300
ZBROJENIE	Klasa stali	C / A-IIIN
	Granica plastyczności	500 MPa
OTULINA	Do krawędzi pręta [mm]	50

NAZWA INWESTYCJI

PROJEKT WYKONAWCZY
PRZEBUDOWY I ROZBUDOWY OBIEKTU SPORTOWEGO PRZY UL. LIMANOWSKIEGO W CZĘSTOCHOWIE

TYTUŁ RYSUNKU		NAZWISKO	UPRAWNIENIA	DATA	PODPIS
Mur oporowy przejścia zawodników Mo-02	PROJEKTANT specjalność: konstrukcyjno-budowlana	mgr inż. Jan GAWLICZEK	1474/94	17.09.2020	
	PROJEKTANT specjalność: konstrukcyjno-budowlana drogowa	tech. Dariusz MAJER	627/02	17.09.2020	
	ASYSTENT PROJEKTANTA KONSTR-BUD	mgr inż. Dawid MAJER	—	17.09.2020	
	ASYSTENT PROJEKTANTA KONSTR-BUD	mgr inż. Paweł ANDRESZKO	—	17.09.2020	

OBIEKT:
OBIEKT SPORTOWY
dz. ewid. nr 33/1; 33/2; 33/3; obręb **342**; 56; 18/1; 19/1; 20/1; 21/1; 57; obręb **343**

INWESTOR:
GMINA MIASTA CZĘSTOCHOWA
ul. Śląska 11/13, 42-217 Częstochowa

FAZA: PW
BRANŻA: BUD
SKALA: 1:50
RYS. NR: K-Mo-02

"KOSZT-BUD"
Dariusz MAJER
44-190 KNURÓW
UL. DWORCOWA 10/3

KOSZT-BUD
ZAKŁAD USŁUG PROJEKTOWO-KOSZTORYSOWYCH I NADZORU INWESTORSKIEGO
Dariusz Majer

MUREK OPOROWY NR 1
PRZEKRÓJ M 1 - M1

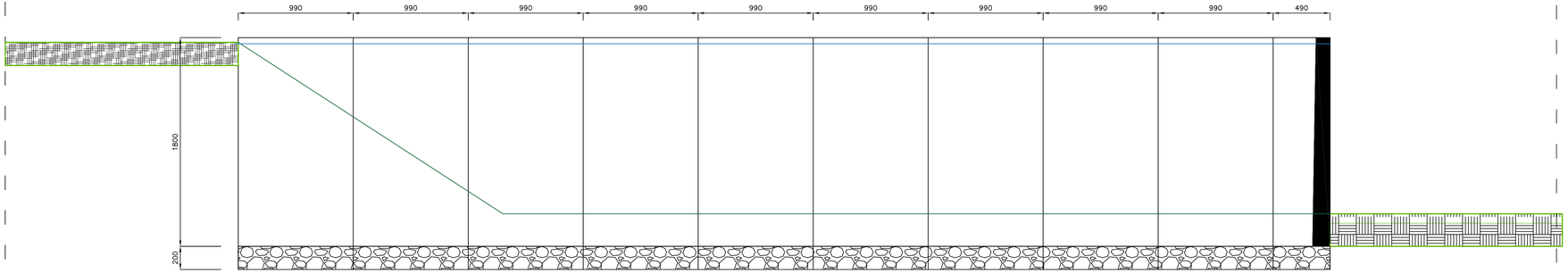

A-A

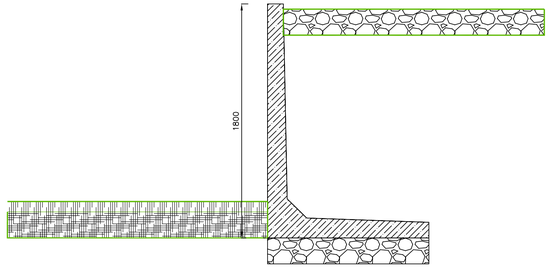

Linia odniesienia - wysokość terenu w części wyższej =od sytony trybun " B "

Linia odniesienia - wysokość terenu w części niższej /od strony trybun " C "

MUREK OPOROWY RECKERS
KLASA OBCIAŻEŃ q=5 kN/m2
H= 180 cm
9 x Bl=99 cm + 1 x 49 cm

NAZWA INWESTYCJI

PROJEKT WYKONAWCZY
PRZEBUDOWY I ROZBUDOWY OBIEKTU SPORTOWEGO PRZY UL. LIMANOWSKIEGO W CZĘSTOCHOWIE

TYTUŁ RYSUNKU		NAZWISKO	UPRAWNIENIA	DATA	PODPIS
Mur oporowy M1	**PROJEKTANT** specjalność **konstrukcyjno-budowlana**	mgr inż. Dariusz MAJER	627/02	11.03.2021	
	GŁÓWNY PROJEKTANT KOSZT-BUD	mgr inż. Dawid MAJER	----	11.03.2021	
	ASYSTENT PROJEKTANTA KOSZT-BUD	mgr inż. Paweł ANDRZEJCZYK	----	11.03.2021	

OBIEKT:
OBIEKT SPORTOWY
dz. ewid. nr 33/1; 33/2; 33/3; obręb **342**; 56; 18/1; 19/1; 20/1; 21/1; 57; obręb **343**

FAZA: PW

INWESTOR:
GMINA MIASTA CZĘSTOCHOWA
ul. Śląska 11/13, 42-217 Częstochowa

SKALA: 1:20 RYS. NR: K-M1

"KOSZT-BUD"
Dariusz MAJER
44-190 KNURÓW
UL. DWORCOWA 10/3

KOSZT-BUD
ZAKŁAD USŁUG
BUDOWLANO-MONTAŻOWYCH
I NADZORU INWESTORSKIEGO
Dariusz Majer

MUREK OPOROWY NR 2
PRZEE|KRÓJ W-2 - W -2

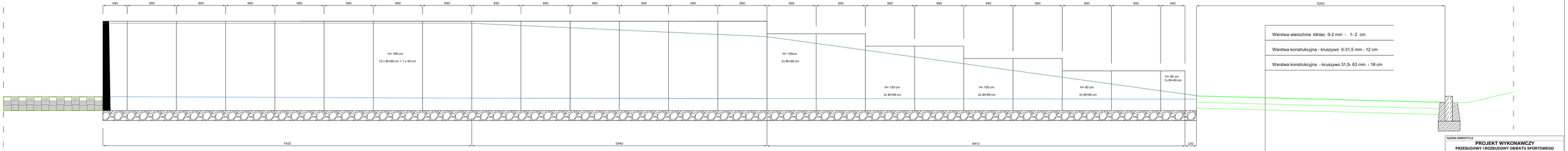

MUREK OPOROWY RECKERS
KLASA OBCIĄŻEŃ q=5 kN/m2
h=180cm-13 x Bl=99 cm + 1 x 49 cm
h=155cm-2xBl = 99cm
h=130cm-2xBl = 99cm
h=105cm-2xBl = 99cm
h=80cm-2xBl = 99cm + 1 x 49cm

Linia odniesienia - wysokość terenu w części wyższej =od sytony trybun " B "

Linia odniesienia - wysokość terenu w części niższej /od strony trybun " C "

NAZWA INWESTYCJI: **PROJEKT WYKONAWCZY** **PRZEBUDOWY I ROZBUDOWY OBIEKTU SPORTOWEGO PRZY UL. LIMANOWSKIEGO W CZĘSTOCHOWIE**				
TYTUŁ RYSUNKU: **Mur oporowy M2**	PROJEKTANT: mgr inż. Dariusz MAJER upr.budowlane bez ograniczeń nr 7/89/Cz	mgr inż. Dariusz MAJER	SOTIS	11.05.2021
	KIERUNKOWY PROJEKTANT: mgr inż. Dariusz MAJER	mgr inż. Dariusz MAJER	----	11.05.2021
	SPRAWDZAJĄCY PROJEKTANT: mgr inż. Piotr CHOROSZCZ	mgr inż. Piotr CHOROSZCZ	----	11.05.2021
OBIEKT: OBIEKT SPORTOWY nr. ewid. w 1011: 23/2; 23/3; obręb **042**; 50; 191/1; 191/ 201/ 201/1; 57/ obręb **043**		FAZA: **PW**		
INWESTOR: **GMINA MIASTA CZĘSTOCHOWA** **ul. Śląska 11/13, 42-217 Częstochowa**		SKALA: 1:20	NR RYS. MR: K-M2	
"KOSZT-BUD" **Dariusz MAJER** 44-130 GIERCZNA UL. DWORCOWA 19/3		KOSZT-BUD ZAKŁAD USŁUG PROJEKTOWO-KOSZTORYSOWYCH **Dariusz Majer**		

MUREK OPOROWY NR 3 - M-3 - M-3

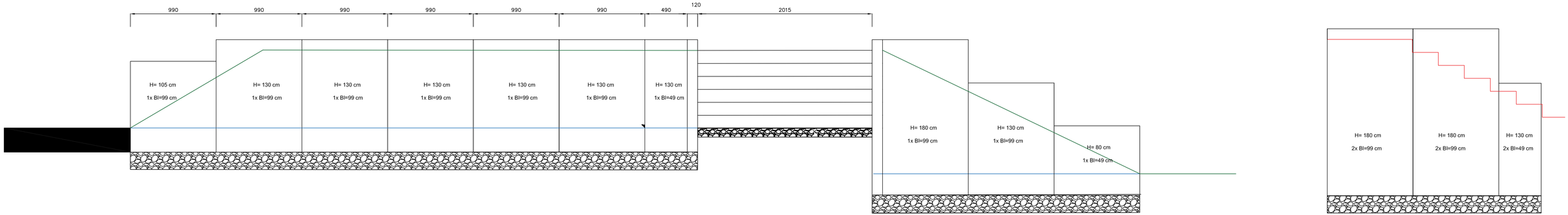

ZESTAWIENIE ELEMENTÓW
KLASA OBCIAŻEŃ q=5 kN/m2

1. H=180 ,Bl=99 - szt.1 Murek główny
2. H=130 ,Bl=99 - szt.6 Murek główny
3.H=130 ,Bl=49 - szt.1 Murek główny
4.H=105 ,Bl=99 - szt.1 Murek główny
5.H=80 ,Bl=49 - szt.1 Murek główny
6.H=180 ,Bl=99 - szt.4 Schody
7.H=130 ,Bl=49 - szt.2 Schody

NAZWA INWESTYCJI					
PROJEKT WYKONAWCZY **PRZEBUDOWY I ROZBUDOWY OBIEKTU SPORTOWEGO PRZY UL. LIMANOWSKIEGO W CZĘSTOCHOWIE**					
TYTUŁ RYSUNKU		NAZWISKO	UPRAWNIENIA	DATA	PODPIS
Mur oporowy M3	**PROJEKTANT** specjalność: **konstrukcyjno-budowlana drogowa**	tech. Dariusz MAJER	62/102	11.03.2021	
	ASYSTENT PROJEKTANTA KONSTR-BUD	mgr inż. Dawid MAJER	----	11.03.2021	
	ASYSTENT PROJEKTANTA KONSTR-BUD	mgr inż. Paweł ANDRECZKO	----	11.03.2021	
OBIEKT: OBIEKT SPORTOWY dz. ewid. nr 33/1; 33/2; 33/3; obręb **342**: 56; 18/1; 19/1; 20/1; 21/1; 57; obręb **343**:			FAZA PW		
INWESTOR: **GMINA MIASTA CZĘSTOCHOWA** **ul. Śląska 11/13, 42-217 Częstochowa**			SKALA 1:20	RYS. NR K-M3	

"KOSZT-BUD"
Dariusz MAJER
44-190 KNURÓW
UL. DWORCOWA 10/3

KOSZT-BUD
ZAKŁAD USŁUG PROJEKTOWO-KOSZTORYSOWYCH I NADZORU INWESTORSKIEGO
Dariusz Majer

WIDOK Z GÓRY

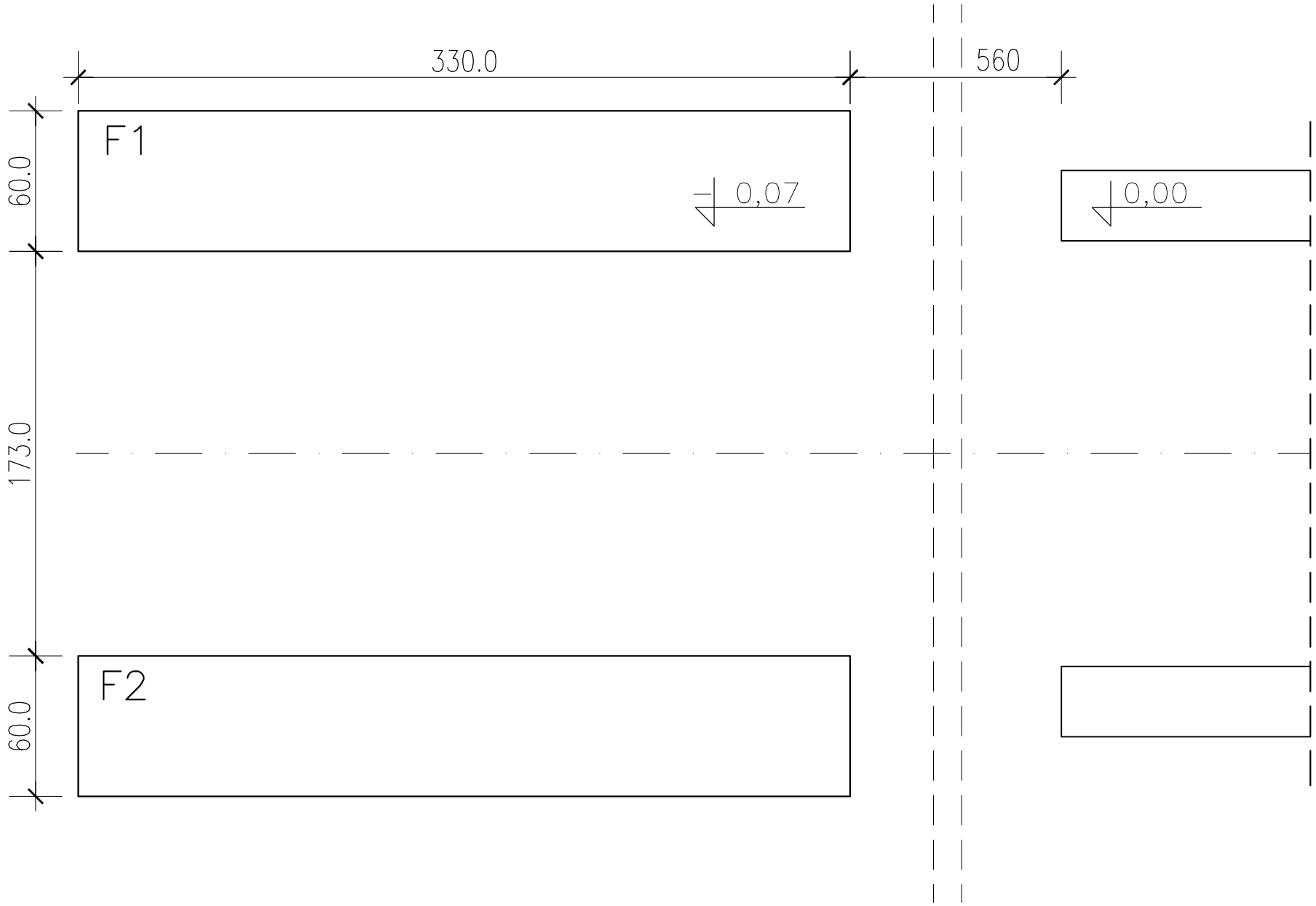

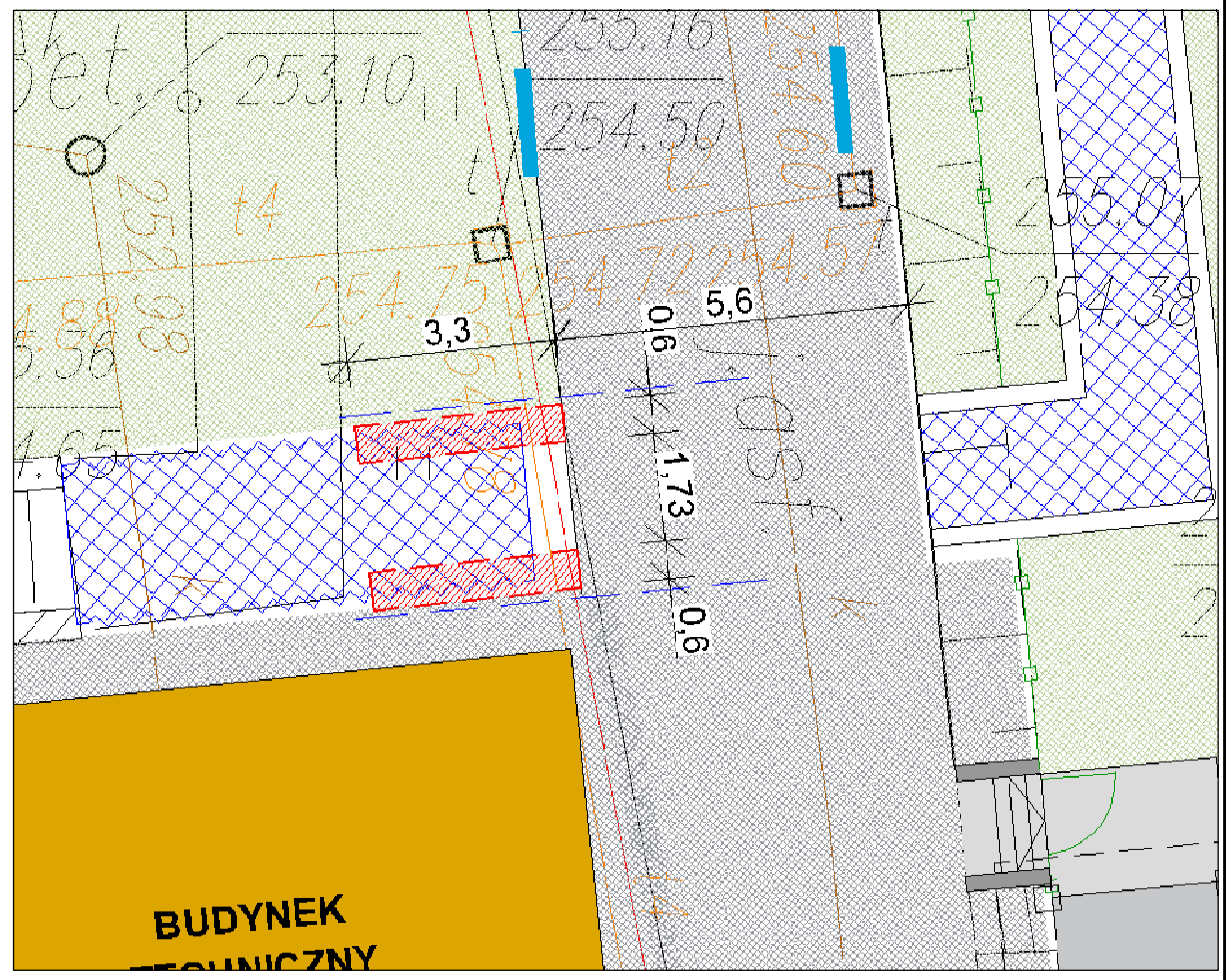

WIDOK Z BOKU

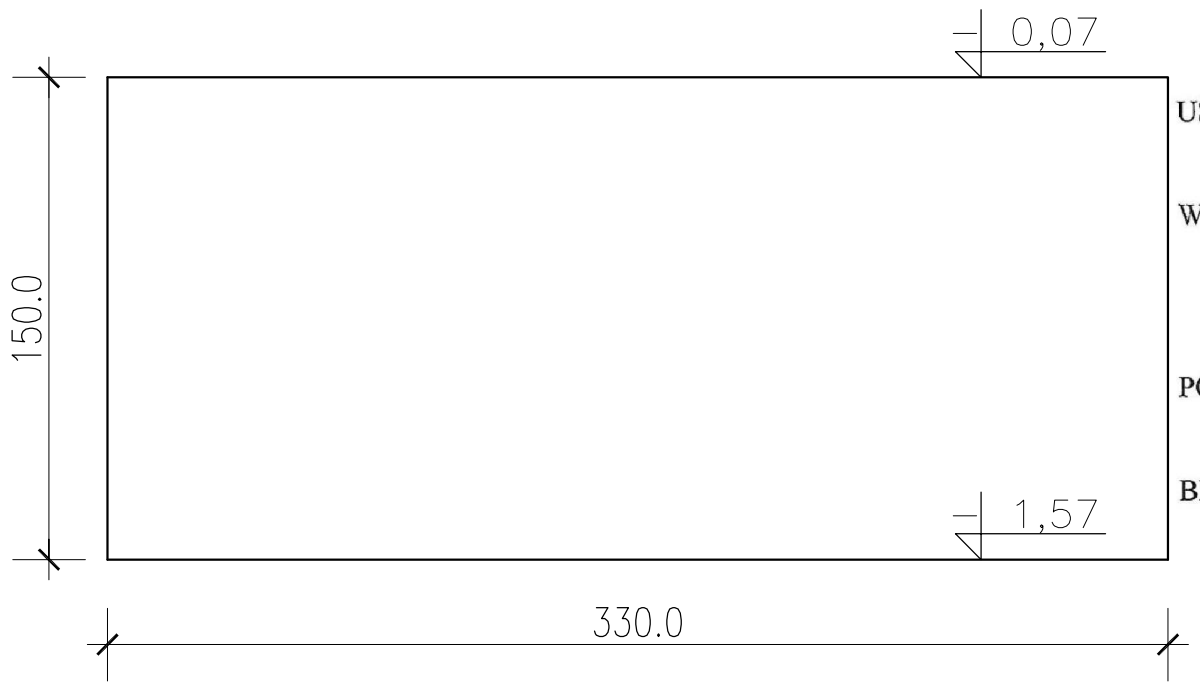

FUNDAMENTY POD TUNEL PRZESUWNY - F1 i F2

USYTUOWANIE : oś fundamentów F1 i F2 pokrywa się z osią nowych murków, odległość F1 i F2 od nowych murków = 560 cm

WYMIARY : wysokość = 150 cm
szerokość = 60 cm
długość = 330 cm
odstęp pomiędzy fundamentami F1 i F2 = 173 cm

POZIOM GÓRNEJ PŁASZCZYZNY FUNDAMENTÓW: 7 cm poniżej płaszczyzny górnej nowych murków

BETON : B25 z dodatkiem środka niskoskurczowego, bez zbrojenia prętami żebrowanymi

NAZWA INWESTYCJI

PROJEKT WYKONAWCZY
PRZEBUDOWY I ROZBUDOWY OBIEKTU SPORTOWEGO PRZY UL. LIMANOWSKIEGO W CZĘSTOCHOWIE

TYTUŁ RYSUNKU		NAZWISKO	UPRAWNIENIA	DATA	PODPIS
TUNEL ROZSUWANY	**PROJEKTANT** specjalność: **konstrukcyjno-budowlana drogowa**	tech. Dariusz MAJER	627/02	11.03.2021	
	ASYSTENT PROJEKTANTA	mgr inż. arch. Adam POGORZELSKI	—	11.03.2021	
FUNDAMENTY	**ASYSTENT PROJEKTANTA**	mgr inż. Dawid MAJER	—	11.03.2021	
	ASYSTENT PROJEKTANTA	mgr inż. Paweł ANDRECZKO	—	11.03.2021	

OBIEKT:
OBIEKT SPORTOWY
dz. ewid. nr 33/1; 33/2; 33/3; obręb **342**; 56; 18/1; 19/1; 20/1; 21/1; 57; obręb **343**

FAZA: PROJEKT WYKONAWCZY

INWESTOR:
GMINA MIASTA CZĘSTOCHOWA
ul. Śląska 11/13, 42-217 Częstochowa

SKALA: 1:100
RYS. NR: TF-1

"KOSZT-BUD"
Dariusz MAJER
44-190 KNURÓW
UL. DWORCOWA 10/3

KOSZT-BUD
ZAKŁAD USŁUG PROJEKTOWO-KOSZTORYSOWYCH I NADZORU INWESTORSKIEGO
Dariusz Majer

Widok 1-1

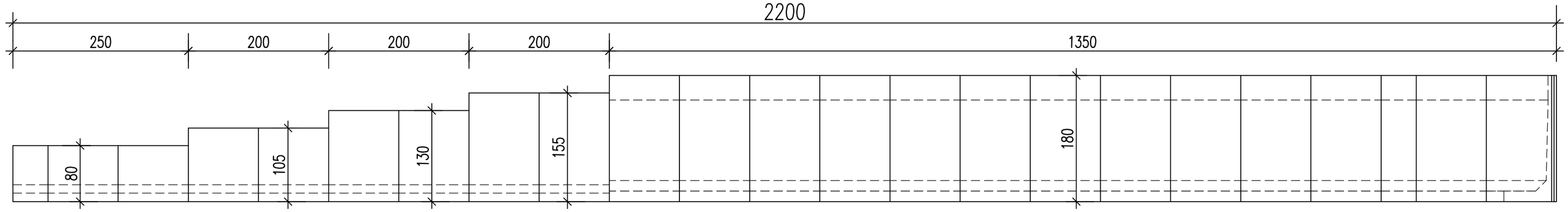

Rzut muru oporowego M1, M2

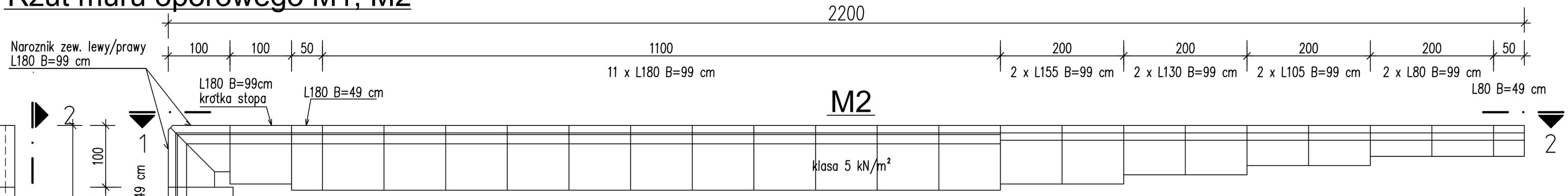

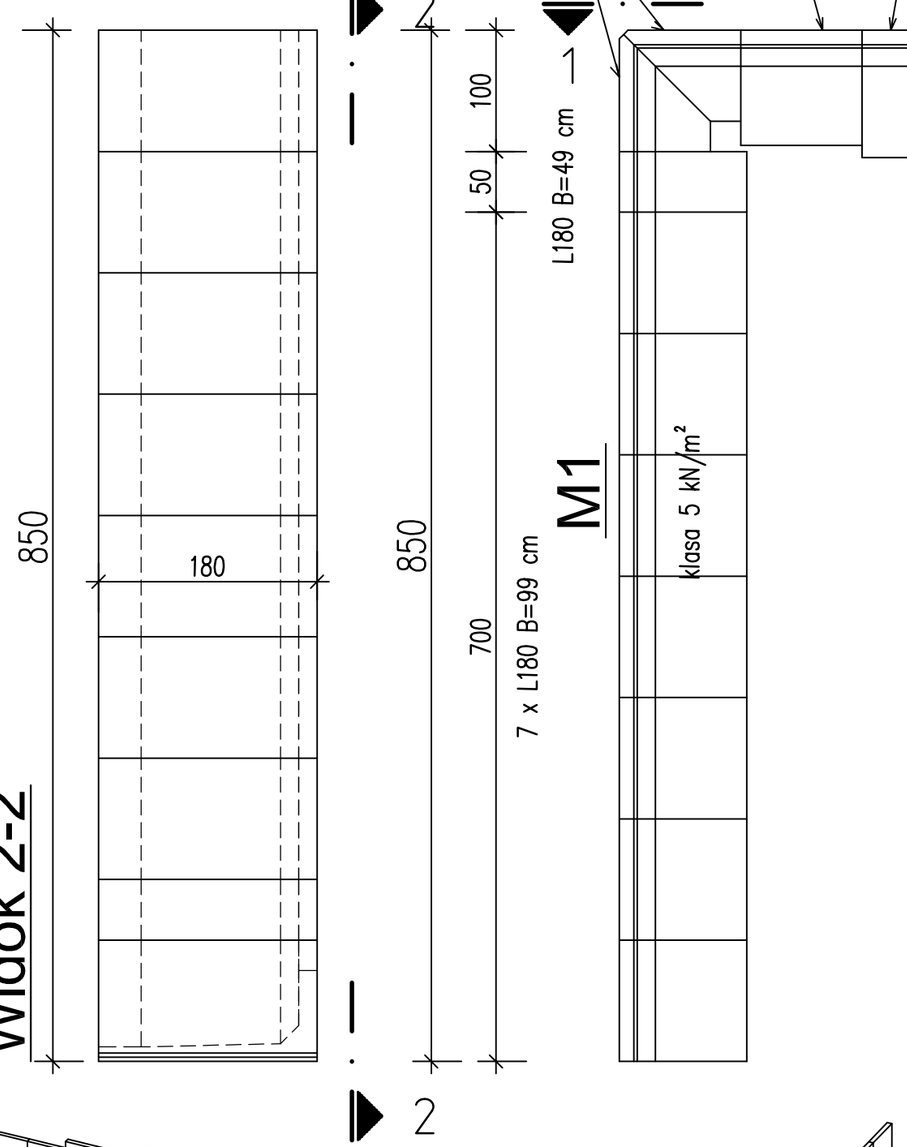

Widok 2-2

Widok 3D

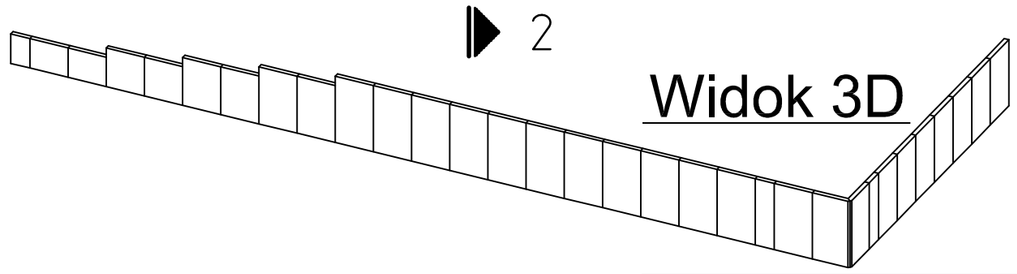

Widok 3-3

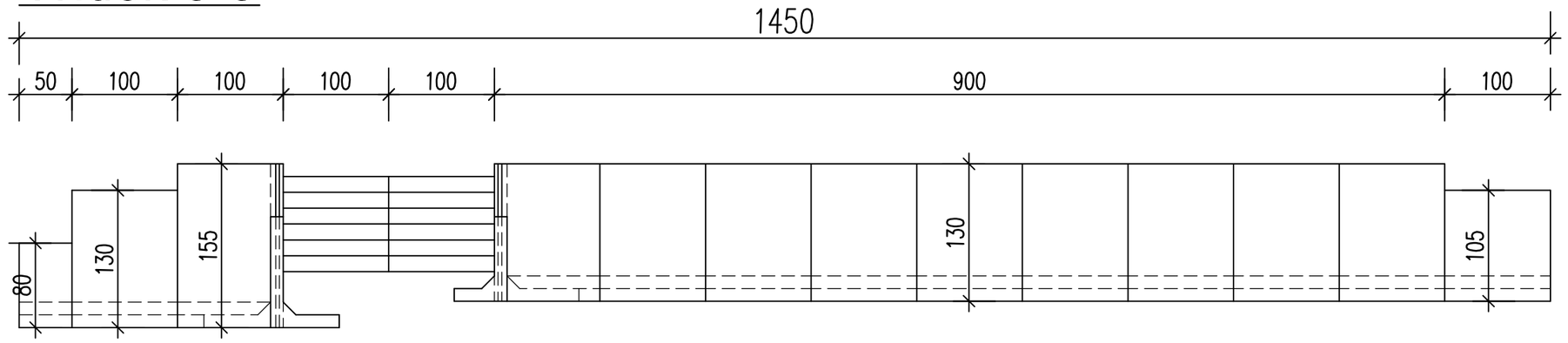

Rzut muru oporowego M3

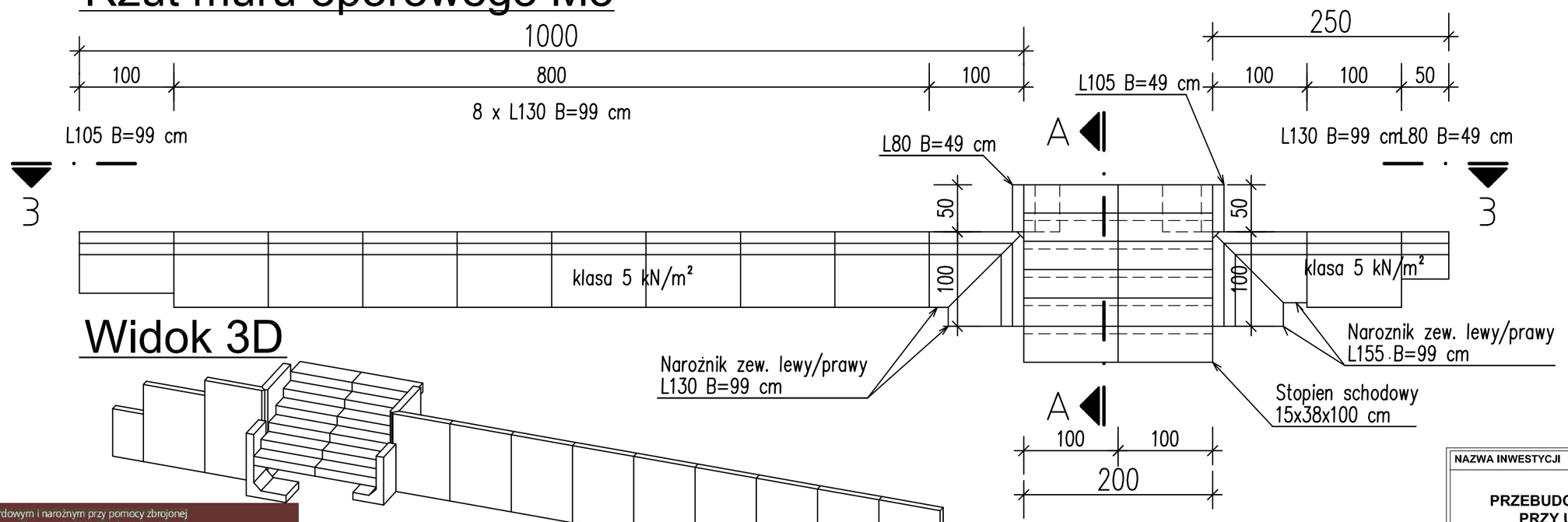

Widok 3D

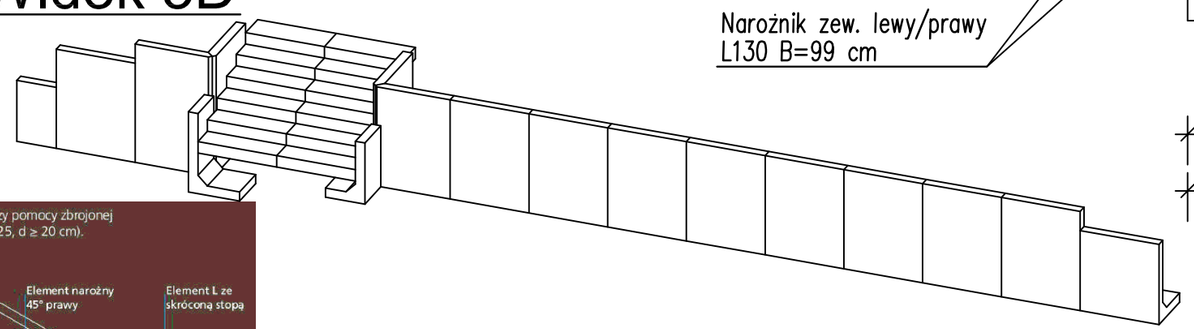

Przekrój A-A

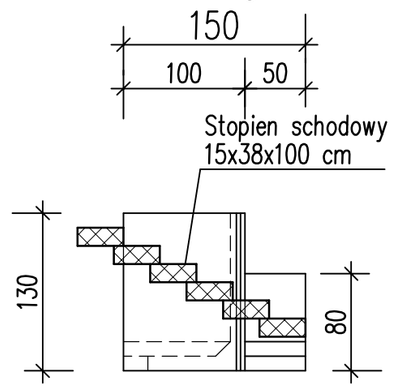

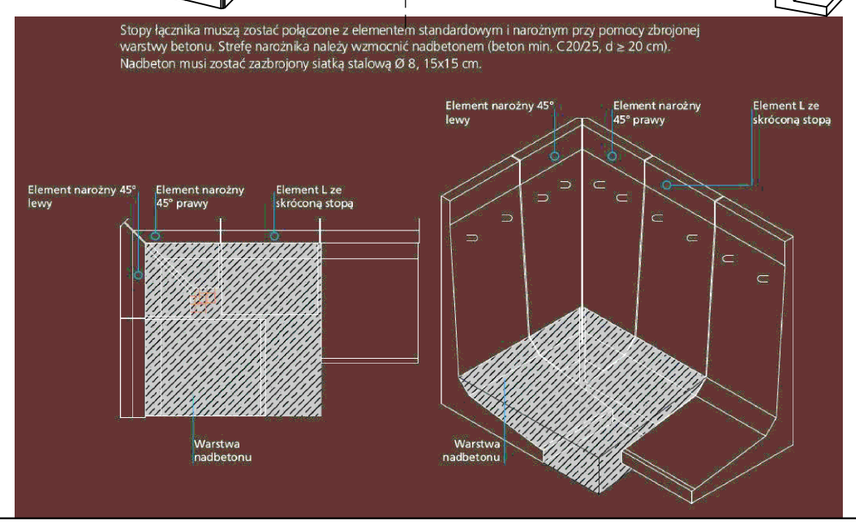

NAZWA INWESTYCJI					
PROJEKT WYKONAWCZY **PRZEBUDOWY I ROZBUDOWY OBIEKTU SPORTOWEGO PRZY UL. LIMANOWSKIEGO W CZĘSTOCHOWIE**					
TYTUŁ RYSUNKU		NAZWISKO	UPRAWNIENIA	DATA	PODPIS
PREFABRYKOWANY MUR OPOROWY	PROJEKTANT specjalno-ść: konstrukcyjno-budowlana	mgr inż. Jan GAWLICZEK	1474/94	11.03.2021	
	PROJEKTANT SPRAWDZAJĄCY specjalno-ść: konstrukcyjno-budowlana drogowa	mgr inż. Bogdan HELIS	418/01	11.03.2021	
	PROJEKTANT specjalno-ść: konstrukcyjno-budowlana drogowa	tech. Dariusz MAJER	627/02	11.03.2021	
	ASYSTENT PROJEKTANTA KONSTR-BUD	mgr inż. Dawid MAJER	—	11.03.2021	
	ASYSTENT PROJEKTANTA KONSTR-BUD	mgr inż. Paweł ANDRECZKO	—	11.03.2021	
OBIEKT: OBIEKT SPORTOWY dz. ewid. nr 33/1; 33/2; 33/3; obręb **342**; 56; 18/1; 19/1; 20/1; 21/1; 57; obręb **343**			FAZA PB	BRANŻA ARCH	
INWESTOR: **GMINA MIASTA CZĘSTOCHOWA** **ul. Śląska 11/13, 42-217 Częstochowa**			SKALA 1:50	RYS. NR PMO-1	
"KOSZT-BUD" ***Dariusz MAJER*** **44-190 KNURÓW** **UL. DWORCOWA 10/3**			KOSZT-BUD ZAKŁAD USŁUG PROJEKTOWO-KOSZTORYSOWYCH I NADZORU INWESTORSKIEGO *Dariusz Majer*		

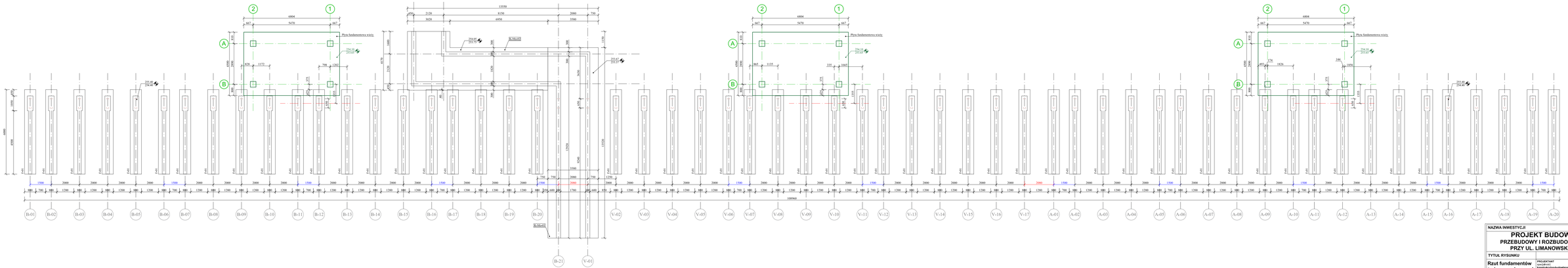

NAZWA INWESTYCJI				
PROJEKT BUDOWLANY - ZAMIENNY **PRZEBUDOWY I ROZBUDOWY OBIEKTU SPORTOWEGO PRZY UL. LIMANOWSKIEGO W CZĘSTOCHOWIE**				
TYTUŁ RYSUNKU		NAZWISKO	UPRAWNIENIA	DATA	PODPIS
Rzut fundamentów trybuny zadaszonej	PROJEKTANT specjalności konstrukcyjno-budowlanej	mgr inż. Jan GAWLIKOW	147/KM	11.03.2021	
	PROJEKTANT SPRAWDZAJĄCY specjalności konstrukcyjno-budowlanej (mgr.)	mgr inż. Bogdan HEUB	419/01	11.03.2021	
	PROJEKTANT specjalności konstrukcyjno-budowlanej (inż.)	inż.h. Dariusz MAJER	62/102	11.03.2021	
	ASYSTENT PROJEKTANTA KOSZT-BUD	mgr inż. Dawid MAJER	----	11.03.2021	
	ASYSTENT PROJEKTANTA KOSZT-BUD	mgr inż. Paweł WĘRZYCKI	----	11.03.2021	
OBIEKT: OBIEKT SPORTOWY Ep: ewid. = 33/1; 33/2; 33/3; obręb **342**; 56; 18/1; 19/1; 20/1; 21/1; 57; obręb **343**			FAZA PB	BRANŻA ARCH	
INWESTOR: **GMINA MIASTA CZĘSTOCHOWA** **ul. Śląska 11/13, 42-217 Częstochowa**			SKALA 1:100	RYS. NR K-RF-1	

"KOSZT-BUD"
Dariusz MAJER
44-190 KNURÓW
UL. DWORCOWA 18/3

KOSZT-BUD
ZAKŁAD USŁUG
I NADZORU INWESTORSKIEGO
Dariusz Majer

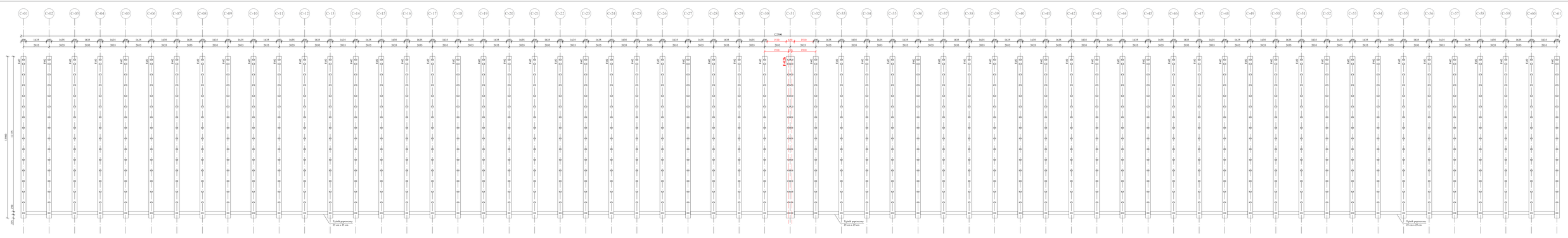

PROJEKT WYKONAWCZY

PRZEBUDOWY I ROZBUDOWY OBIEKTU SPORTOWEGO PRZY UL. LIMANOWSKIEGO W CZĘSTOCHOWIE

TYTUŁ RYSUNKU		NAZWISKO	UPRAWNIENIA	DATA	PODPIS
Rzut fundamentów trybuny 15-rzędowej	PROJEKTANT konstrukcji specjalność:konstrukcyjno-budowlana	mgr inż. Jan GAWLICZEK	147/KM	17.05.2020	
	PROJEKTANT konstrukcji specjalność:konstrukcyjno-budowlana drogowa	tech. Dariusz MAJER	62/TO	17.05.2020	
	ASYSTENT PROJEKTANTA KONSTRUKCJI	mgr inż. Dawid MAJER	----	17.05.2020	
	ASYSTENT PROJEKTANTA KONSTRUKCJI	mgr inż. Paweł NOWOSIELSKI	----	17.05.2020	

OBIEKT:
OBIEKT SPORTOWY
(I): wiek: nr 33/1; 33/2; 33/3; obręb **342**: 58; 18/1; 19/1; 20/1; 21/1; 57; obręb **343**:

INWESTOR:
GMINA MIASTA CZĘSTOCHOWA
ul. Śląska 11/13, 42-217 Częstochowa

FAZA	BRANŻA
PW	BUD

SKALA	RYS. NR
1:100	K-RF-2

"KOSZT-BUD"
Dariusz MAJER
44-100 KNURÓW
UL. DWORCOWA 10/3

KOSZT-BUD
ZAKŁAD USŁUG
BUDOWLANO-REMONTOWYCH
I HANDLOWU MAJAEŁ FOARSKIEGO

Dariusz Majer

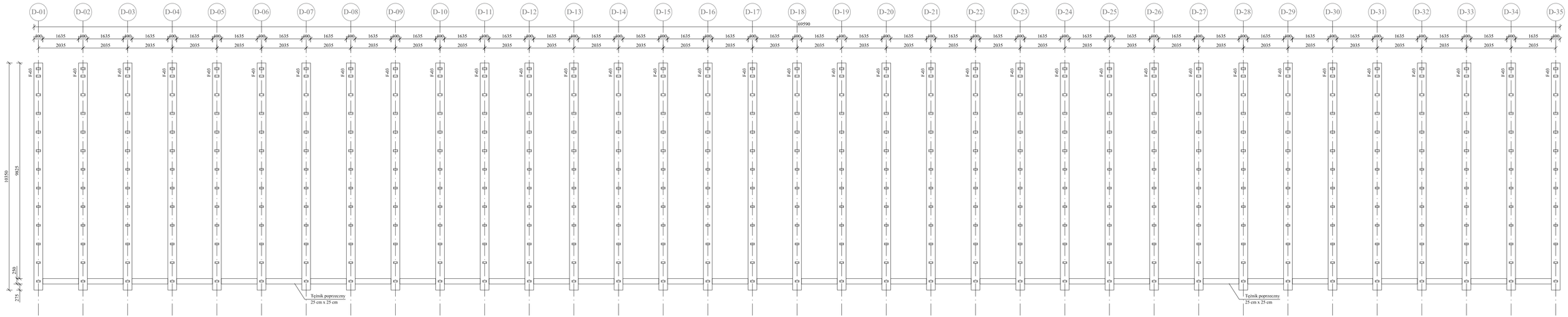

PROJEKT WYKONAWCZY
PRZEBUDOWY I ROZBUDOWY OBIEKTU SPORTOWEGO PRZY UL. LIMANOWSKIEGO W CZĘSTOCHOWIE

TYTUŁ RYSUNKU		NAZWISKO	UPRAWNIENIA	DATA	PODPIS
Rzut fundamentów trybuny 12-rzędowej	PROJEKTANT specjalność konstrukcyjno-budowlana	mgr inż. Jan GAWŁĄCZEK	1474/94	17.09.2020	
	PROJEKTANT specjalność konstrukcyjno-budowlana drogowa	tech. Dariusz MAJER	627/02	17.09.2020	
	ASYSTENT PROJEKTANTA KONSTR-BUD	mgr inż. Dawid MAJER	—	17.09.2020	
	ASYSTENT PROJEKTANTA KONSTR-BUD	mgr inż. Paweł ANDRECZKO	—	17.09.2020	

OBIEKT:
OBIEKT SPORTOWY
dz. ewid. nr 33/1; 33/2; 33/3; obręb **342**; 56; 18/1; 19/1; 20/1; 21/1; 57; obręb **343**

FAZA	BRANŻA
PW	BUD

INWESTOR:
GMINA MIASTA CZĘSTOCHOWA
ul. Śląska 11/13, 42-217 Częstochowa

SKALA	RYS. NR
1:100	K-RF-3

"KOSZT-BUD"
Dariusz MAJER
44-190 KNURÓW
UL. DWORCOWA 10/3

KOSZT-BUD
ZAKŁAD USŁUG PROJEKTOWO-KOSZTORYSOWYCH I NADZORU INWESTORSKIEGO
Dariusz Majer

Rysunek zbrojeniowy
(skala 1:50)

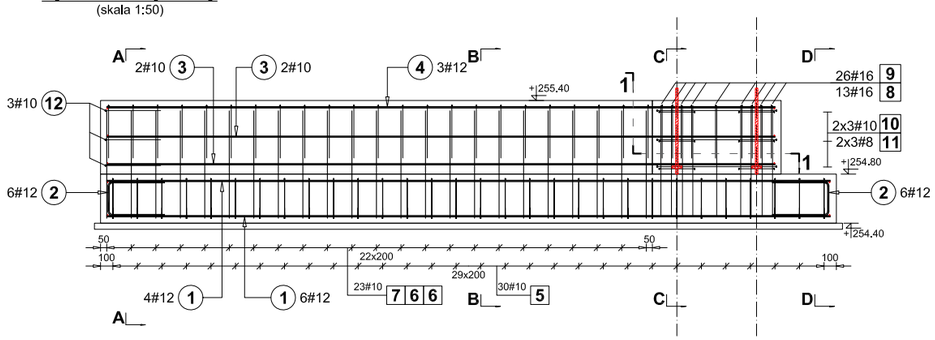

Przekrój 1-1
(skala 1:20)

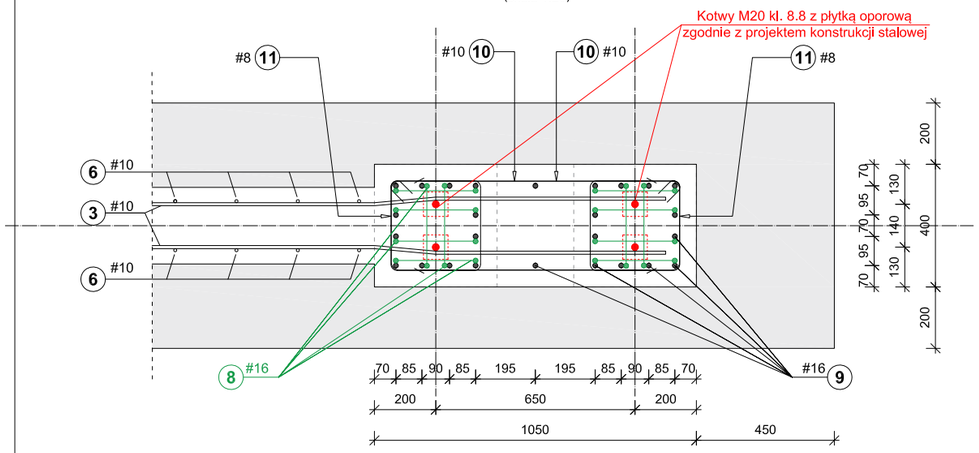

Przekrój A-A
(skala 1:20)

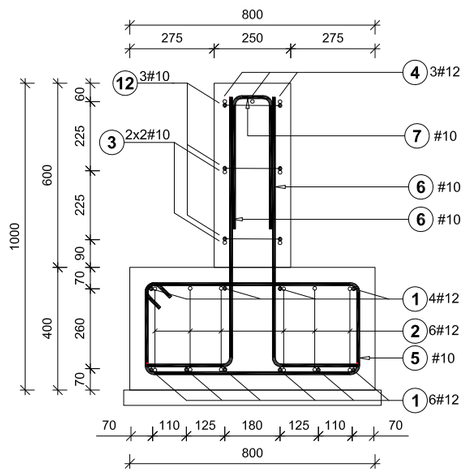

Przekrój B-B
(skala 1:20)

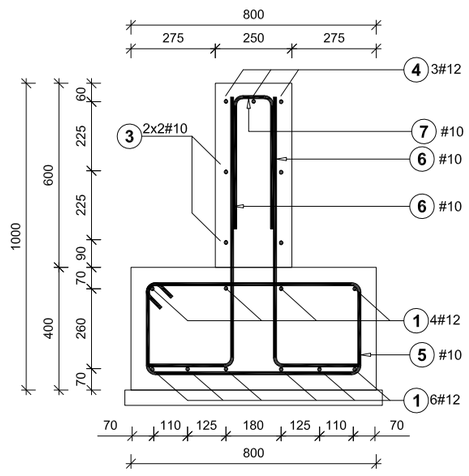

Przekrój C-C
(skala 1:20)

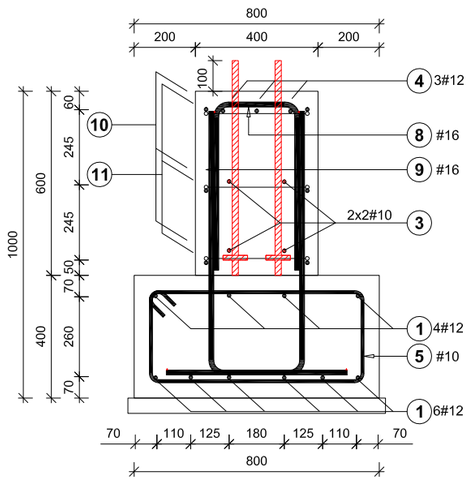

Schemat szalunkowy

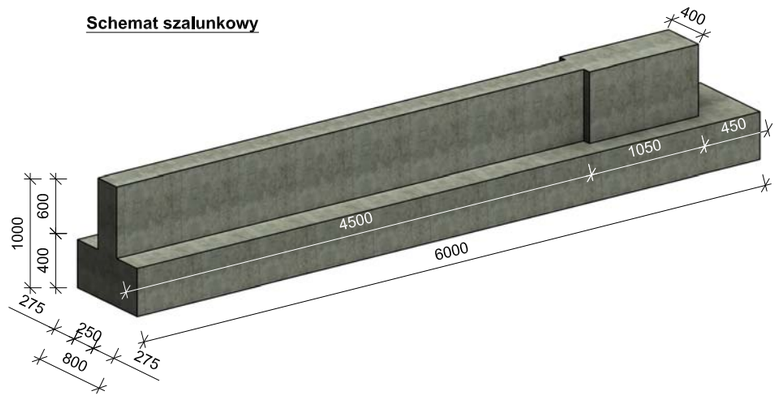

Przekrój D-D
(skala 1:20)

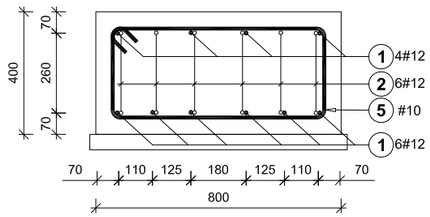

Kotwy
(skala 1:20)

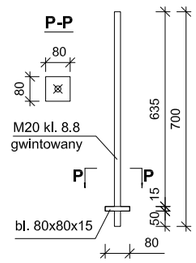

ZESTAWIENIE STALI ZBROJENIOWEJ

Poz.	Schemat (mm)	Stal # A-IIIN	Długość (mm)	Liczba w elemencie	Długość łączna (m) A-IIIN # 8	# 10	# 12	# 16
1	5900	12	5900	10			59,00	
2	460 / 280	12	1200	12			14,40	
3	5450	10	5450	4		21,80		
4	5450	12	5450	3			16,35	
5	80 / 300 / 700	10	2160	31		66,96		
6	280 / 880	10	1160	46		53,36		
7	435 / 130	10	1000	23		23,00		
8	550 / 280	16	1380	13				17,94
9	450 / 860	16	1310	26				34,06
10	850 / 300	10	2000	6		12,00		
11	300 / 300 / 75	8	1350	6	8,10			
12	450 / 150	10	1050	3		3,15		
Długość wg średnic (m)					8,10	180,27	89,75	52,00
Masa 1 m pręta (kg/m)					0,40	0,62	0,89	1,58
Masa łączna wg średnic (kg)					3,20	111,23	79,70	82,16
Ogółem (kg)					276,28			

BETON	Klasa betonu	C30/37
	Klasa ekspozycji	XC4/XF3/XA1
	Maksymalny stosunek w/c	0,50
	Min. zawartość cementu [kg/cm³]	320
ZBROJENIE	Klasa stali	C / A-IIIN
	Granica plastyczności	500 MPa
OTULINA	Do krawędzi pręta [mm]	50

WYMIAROWANIE PRĘTÓW	B, L
DOPUSZCZALNE ODGIĘCIE PRĘTÓW NA DŁUGOŚCI	x, minimum 7x, zalecane 10x

MINIMALNE PROMIENIE GIĘCIA PRĘTÓW wg PN-EN 1992-1-1

Rodzaje odginanych haków		Krzywizna pręta	
Średnica pręta	Średnica walka	Otulina prostopadła do płaszczyzny krzywizny pręta	Zagięcia i inne krzywizny pręta
ds <16 mm	4 ds	>100 mm lub 7 ds	10 ds
ds ≥ 16 mm	7 ds	>50 mm i 3 ds	15 ds
		≤50 mm lub 3 ds	20 ds

UWAGI:
1. Rozpatrywać z całością dokumentacji technicznej.
2. Na budowie sprawdzić wszelkie wymiary, ilości, długości i kształty elementów zbrojenia. Zbrojenie dostosować kształtem do szalunku. Pręty nr 3 odgiąć na budowie zgodnie z przekrojem 1-1.
3. Elementy zbrojeniowe powinny być trwale ustabilizowane w formach za pomocą prętów stabilizujących i podkładek dystansowych w sposób uniemożliwiający ich przesunięcie podczas układania oraz zagęszczania mieszanki betonowej.
4. Wymiary podano w [mm].
5. Rzędne wysokościowe wg rysunków branży architektonicznej.
6. Pręty kotwy łączyć z blachą oporową przez obustronne skręcenie lub spawanie na pełną nośność. Pręty kotwiące zabezpieczyć przed korozją.
7. Doprowadzić podłoże do klasy G1, przy użyciu zagęszczonego kruszywa frakcji 31,5/63. Grubość warstwy min. 20 cm.

NAZWA INWESTYCJI

PROJEKT WYKONAWCZY
PRZEBUDOWY I ROZBUDOWY OBIEKTU SPORTOWEGO PRZY UL. LIMANOWSKIEGO W CZĘSTOCHOWIE

TYTUŁ RYSUNKU		NAZWISKO	UPRAWNIENIA	DATA	PODPIS
Fundament trybuny zadaszonej	**PROJEKTANT** specjalność: **konstrukcyjno-budowlana**	mgr inż. Jan GAWLICZEK	1474/94	17.09.2020	
	PROJEKTANT specjalność: **konstrukcyjno-budowlana drogowa**	tech. Dariusz MAJER	627/02	17.09.2020	
	ASYSTENT PROJEKTANTA KONSTR-BUD	mgr inż. Dawid MAJER	—	17.09.2020	
	ASYSTENT PROJEKTANTA KONSTR-BUD	mgr inż. Paweł ANDRECZKO	—	17.09.2020	

OBIEKT:
OBIEKT SPORTOWY
dz. ewid. nr 33/1; 33/2; 33/3; obręb **342**; 56; 18/1; 19/1; 20/1; 21/1; 57; obręb **343**

FAZA: PW
BRANŻA: BUD

INWESTOR:
GMINA MIASTA CZĘSTOCHOWA
ul. Śląska 11/13, 42-217 Częstochowa

SKALA: 1:50
RYS. NR: K-F-01

"KOSZT-BUD"
Dariusz MAJER
44-190 KNURÓW
UL. DWORCOWA 10/3

KOSZT-BUD
ZAKŁAD USŁUG PROJEKTOWO-KOSZTORYSOWYCH I NADZORU INWESTORSKIEGO
Dariusz Majer

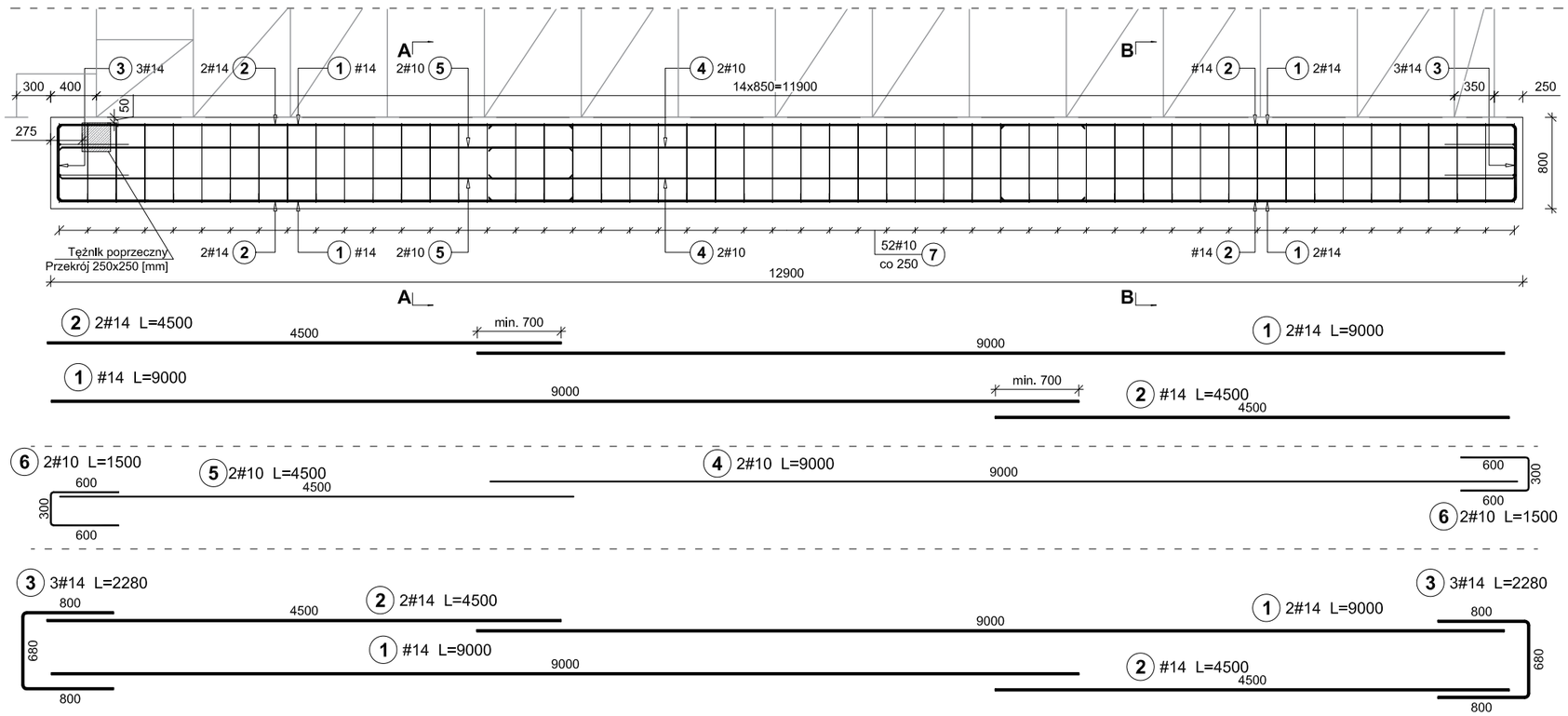

Poz.	Schemat (mm)	Stal # A-IIIN	Długość (mm)	Liczba w elemencie	Długość łączna (m) A-IIIN # 6	# 10	# 14
1	9000	14	9000	6			54,00
2	4500	14	4500	6			27,00
3	800 / 680	14	2280	6			13,68
4	9000	10	9000	4		36,00	
5	4500	10	4500	4		18,00	
6	600 / 300	10	1500	4		6,00	
7	80 / 700 / 300	10	2160	52		112,32	
8	300 / 70	6	440	104	45,76		
Długość wg średnic (m)					45,76	172,32	94,68
Masa 1 m pręta (kg/m)					0,22	0,62	1,21
Masa łączna wg średnic (kg)					10,16	106,32	114,56
Ogółem (kg)					231,04		

Zestawienie nie obejmuje zbrojenia tężnika poprzecznego

Tężnik poprzeczny - detal zbrojenia
(skala 1:20)

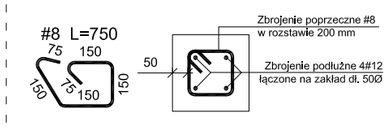

Przekrój A-A
(skala 1:20)

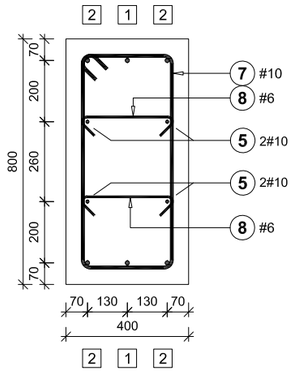

Przekrój B-B
(skala 1:20)

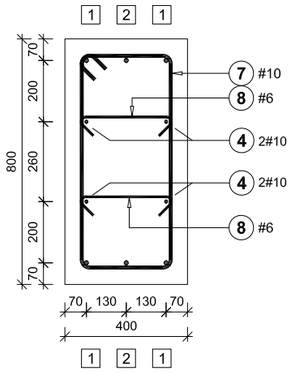

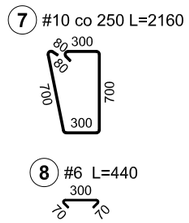

UWAGI:
1. Rozpatrywać z całością dokumentacji technicznej.
2. Na budowie sprawdzić wszelkie wymiary, ilości, długości i kształty elementów zbrojenia. Zbrojenie dostosować kształtem do szalunku.
3. Elementy zbrojeniowe powinny być trwale ustabilizowane w formach za pomocą prętów stabilizujących i podkładek dystansowych w sposób uniemożliwiający ich przesunięcie podczas układania oraz zagęszczania mieszanki betonowej.
4. Wymiary podano w [mm].
5. Rzędne wysokościowe wg rysunków branży architektonicznej.
6. Doprowadzić podłoże do klasy G1, przy użyciu zagęszczonego kruszywa frakcji 31,5/63. Grubość warstwy min. 20 cm.

BETON	Klasa betonu	C30/37
	Klasa ekspozycji	XC4/XF3/XA1
	Maksymalny stosunek w/c	0,50
	Min. zawartość cementu [kg/cm³]	320
ZBROJENIE	Klasa stali	C / A-IIIN
	Granica plastyczności	500 MPa
OTULINA	Do krawędzi pręta [mm]	50

MINIMALNE PROMIENIE GIĘCIA PRĘTÓW wg PN-EN 1992-1-1

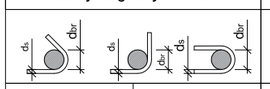

Rodzaje odginanych haków		Krzywizna pręta	
Średnica pręta	Średnica walka	Otulina prostopadła do płaszczyzny krzywizny pręta	Zagięcia i inne krzywizny pręta
ds <16 mm	4 ds	>100 mm lub 7 ds	10 ds
ds ≥ 16 mm	7 ds	>50 mm i 3 ds	15 ds
		≤50 mm lub 3 ds	20 ds

WYMIAROWANIE PRĘTÓW	L, B
DOPUSZCZALNE ODGIĘCIE PRĘTÓW NA DŁUGOŚCI	x, minimum 7x, zalecane 10x

NAZWA INWESTYCJI

PROJEKT WYKONAWCZY
PRZEBUDOWY I ROZBUDOWY OBIEKTU SPORTOWEGO PRZY UL. LIMANOWSKIEGO W CZĘSTOCHOWIE

TYTUŁ RYSUNKU		NAZWISKO	UPRAWNIENIA	DATA	PODPIS
Fundament trybuny 15-rzędowej	**PROJEKTANT** specjalność: **konstrukcyjno-budowlana**	mgr inż. Jan GAWLICZEK	1474/94	17.09.2020	
	PROJEKTANT specjalność: **konstrukcyjno-budowlana drogowa**	tech. Dariusz MAJER	627/02	17.09.2020	
	ASYSTENT PROJEKTANTA KONSTR-BUD	mgr inż. Dawid MAJER	—	17.09.2020	
	ASYSTENT PROJEKTANTA KONSTR-BUD	mgr inż. Paweł ANDRECZKO	—	17.09.2020	

OBIEKT:
OBIEKT SPORTOWY
dz. ewid. nr 33/1; 33/2; 33/3; obręb **342**; 56; 18/1; 19/1; 20/1; 21/1; 57; obręb **343**

FAZA: PW
BRANŻA: BUD

INWESTOR:
GMINA MIASTA CZĘSTOCHOWA
ul. Śląska 11/13, 42-217 Częstochowa

SKALA: 1:50
RYS. NR: K-F-02

"KOSZT-BUD"
Dariusz MAJER
44-190 KNURÓW
UL. DWORCOWA 10/3

KOSZT-BUD
ZAKŁAD USŁUG PROJEKTOWO-KOSZTORYSOWYCH I NADZORU INWESTORSKIEGO
Dariusz Majer

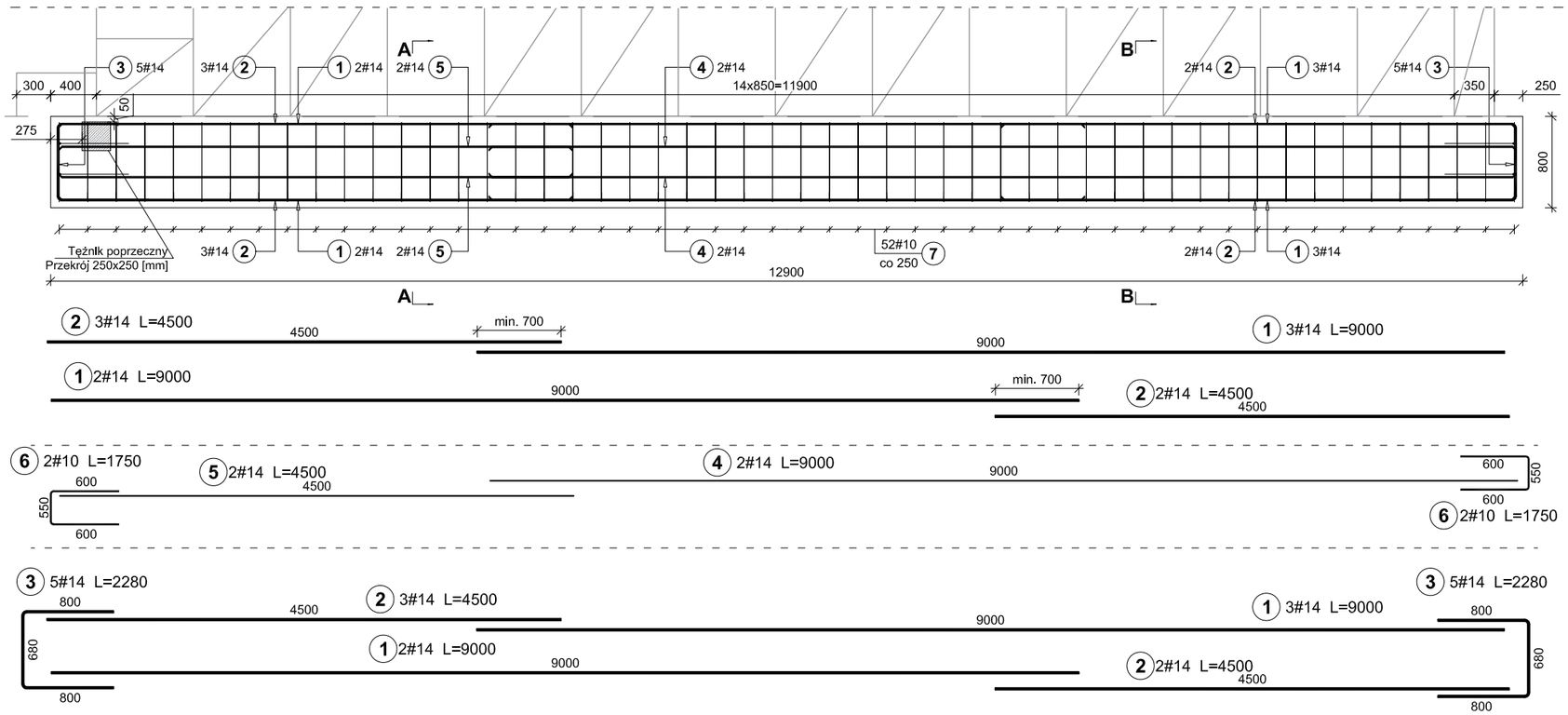

Poz.	Schemat (mm)	Stal # A-IIIN	Długość (mm)	Liczba w elemencie	Długość łączna (m) A-IIIN # 8	# 10	# 14
1	9000	14	9000	10			90,00
2	4500	14	4500	10			45,00
3	800 / 680	14	2280	10			22,80
4	9000	14	9000	4			36,00
5	4500	14	4500	4			18,00
6	600 / 550	10	1750	4		7,00	
7	80 / 700 / 550	10	2660	52		138,32	
8	550 / 75	8	700	104	72,80		
Długość wg średnic (m)					72,80	145,32	211,80
Masa 1 m pręta (kg/m)					0,40	0,62	1,21
Masa łączna wg średnic (kg)					28,76	89,66	256,28
Ogółem (kg)					374,70		

Zestawienie nie obejmuje zbrojenia tężnika poprzecznego

Przekrój A-A
(skala 1:20)

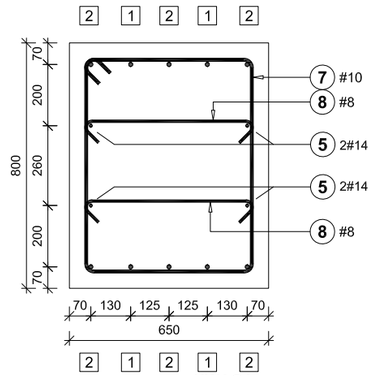

UWAGA:
Należy zweryfikować

Przekrój B-B
(skala 1:20)

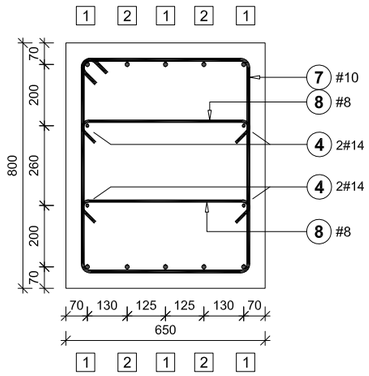

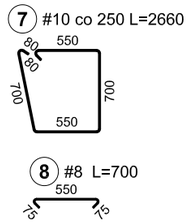

Tężnik poprzeczny - detal zbrojenia
(skala 1:20)

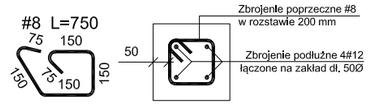

UWAGI:
1. Rozpatrywać z całością dokumentacji technicznej.
2. Na budowie sprawdzić wszelkie wymiary, ilości, długości i kształty elementów zbrojenia. Zbrojenie dostosować kształtem do szalunku.
3. Elementy zbrojeniowe powinny być trwale ustabilizowane w formach za pomocą prętów stabilizujących i podkładek dystansowych w sposób uniemożliwiający ich przesunięcie podczas układania oraz zagęszczania mieszanki betonowej.
4. Wymiary podano w [mm].
5. Rzędne wysokościowe wg rysunków branży architektonicznej.
6. Doprowadzić podłoże do klasy G1, przy użyciu zagęszczonego kruszywa frakcji 31,5/63. Grubość warstwy min. 20 cm.

BETON	Klasa betonu	C30/37
	Klasa ekspozycji	XC4/XF3/XA1
	Maksymalny stosunek w/c	0,50
	Min. zawartość cementu [kg/cm³]	320
ZBROJENIE	Klasa stali	C / A-IIIN
	Granica plastyczności	500 MPa
OTULINA	Do krawędzi pręta [mm]	50

MINIMALNE PROMIENIE GIĘCIA PRĘTÓW wg PN-EN 1992-1-1

Rodzaje odginanych haków		Krzywizna pręta	
Średnica pręta	Średnica wałka	Otulina prostopadła do płaszczyzny krzywizny pręta	Zagięcia i inne krzywizny pręta
ds <16 mm	4 ds	>100 mm lub 7 ds	10 ds
ds ≥ 16 mm	7 ds	>50 mm i 3 ds	15 ds
		≤50 mm lub 3 ds	20 ds

WYMIAROWANIE PRĘTÓW	L, B
DOPUSZCZALNE ODGIĘCIE PRĘTÓW NA DŁUGOŚCI	x, minimum 7x, zalecane 10x

NAZWA INWESTYCJI

PROJEKT WYKONAWCZY
PRZEBUDOWY I ROZBUDOWY OBIEKTU SPORTOWEGO PRZY UL. LIMANOWSKIEGO W CZĘSTOCHOWIE

TYTUŁ RYSUNKU		NAZWISKO	UPRAWNIENIA	DATA	PODPIS
Fundament trybuny 15-rzędowej w miejscu dylatacji	**PROJEKTANT** specjalność: **konstrukcyjno-budowlana**	mgr inż. Jan GAWLICZEK	1474/94	17.09.2020	
	PROJEKTANT specjalność: **konstrukcyjno-budowlana drogowa**	tech. Dariusz MAJER	627/02	17.09.2020	
	ASYSTENT PROJEKTANTA KONSTR-BUD	mgr inż. Dawid MAJER	—	17.09.2020	
	ASYSTENT PROJEKTANTA KONSTR-BUD	mgr inż. Paweł ANDRECZKO	—	17.09.2020	

OBIEKT:
OBIEKT SPORTOWY
dz. ewid. nr 33/1; 33/2; 33/3; obręb **342**; 56; 18/1; 19/1; 20/1; 21/1; 57; obręb **343**

FAZA: PW
BRANŻA: BUD

INWESTOR:
GMINA MIASTA CZĘSTOCHOWA
ul. Śląska 11/13, 42-217 Częstochowa

SKALA: 1:50
RYS. NR: K-F-02b

"KOSZT-BUD"
Dariusz MAJER
44-190 KNURÓW
UL. DWORCOWA 10/3

KOSZT-BUD
ZAKŁAD USŁUG PROJEKTOWO-KOSZTORYSOWYCH I NADZORU INWESTORSKIEGO
Dariusz Majer

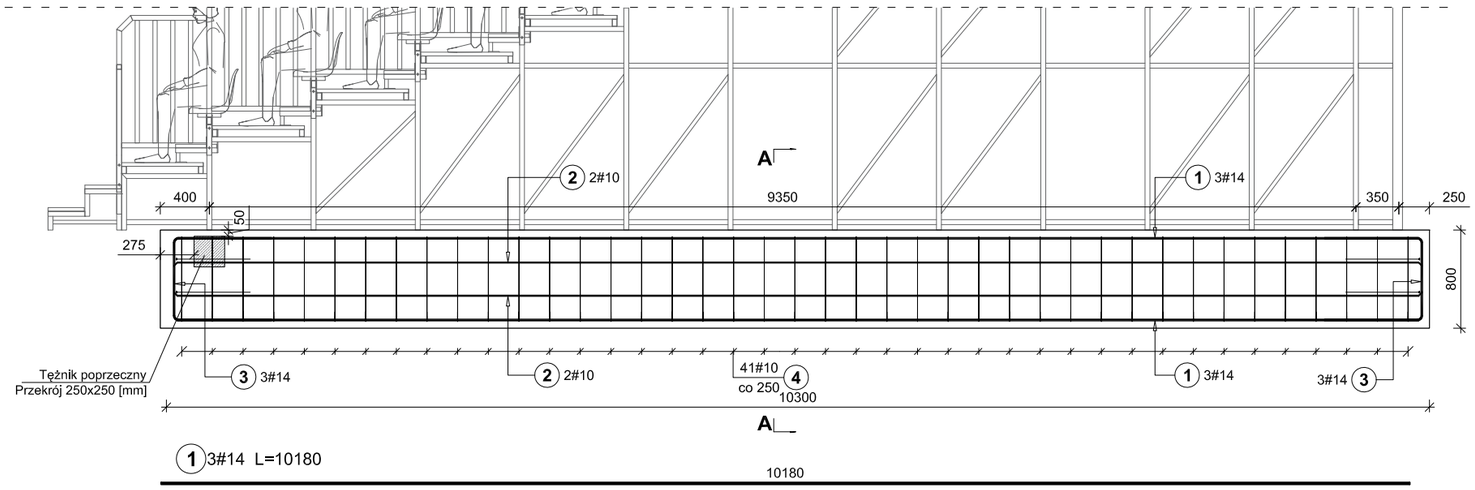

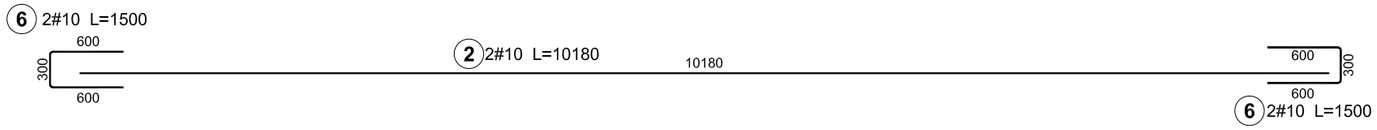

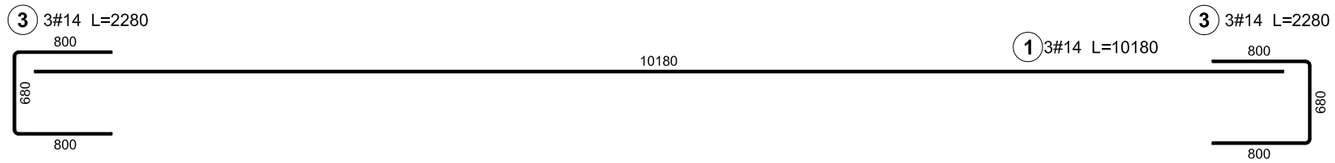

Poz.	Schemat (mm)	Stal # A-IIIN	Długość (mm)	Liczba w elemencie	Długość łączna (m) A-IIIN # 6	# 10	# 14
1	10180	14	10180	6			61,08
2	10180	10	10180	4		40,72	
3	800 680	14	2280	6			13,68
4	80 700 300	10	2160	41		88,56	
5	300 70	6	440	82	36,08		
6	600 300	10	1500	4		6,00	
Długość wg średnic (m)					36,08	135,28	74,76
Masa 1 m pręta (kg/m)					0,22	0,62	1,21
Masa łączna wg średnic (kg)					8,01	83,47	90,46
Ogółem (kg)						181,94	

Zestawienie nie obejmuje zbrojenia tężnika poprzecznego

Tężnik poprzeczny
- detal zbrojenia
(skala 1:20)

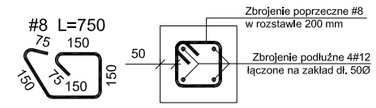

Przekrój A-A
(skala 1:20)

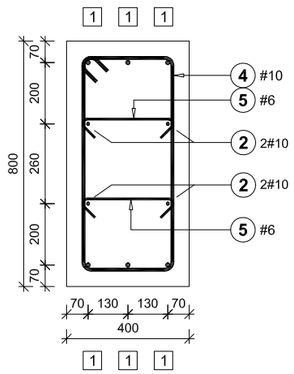

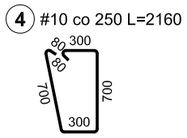

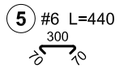

UWAGI:
1. Rozpatrywać z całością dokumentacji technicznej.
2. Na budowie sprawdzić wszelkie wymiary, ilości, długości i kształty elementów zbrojenia. Zbrojenie dostosować kształtem do szalunku.
3. Elementy zbrojeniowe powinny być trwale ustabilizowane w formach za pomocą prętów stabilizujących i podkładek dystansowych w sposób uniemożliwiający ich przesunięcie podczas układania oraz zagęszczania mieszanki betonowej.
4. Wymiary podano w [mm].
5. Rzędne wysokościowe wg rysunków branży architektonicznej.
6. Doprowadzić podłoże do klasy G1, przy użyciu zagęszczonego kruszywa frakcji 31,5/63. Grubość warstwy min. 20 cm.

BETON	Klasa betonu	C30/37
	Klasa ekspozycji	XC4/XF3/XA1
	Maksymalny stosunek w/c	0,50
	Min. zawartość cementu [kg/cm³]	320
ZBROJENIE	Klasa stali	C / A-IIIN
	Granica plastyczności	500 MPa
OTULINA	Do krawędzi pręta [mm]	50

MINIMALNE PROMIENIE GIĘCIA PRĘTÓW wg PN-EN 1992-1-1

Rodzaje odgiinanych haków		Krzywizna pręta	
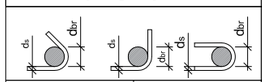			
Średnica pręta	Średnica wałka	Otulina prostopadła do płaszczyzny krzywizny pręta	Zagięcia i inne krzywizny pręta
ds <16 mm	4 ds	>100 mm lub 7 ds	10 ds
ds ≥ 16 mm	7 ds	>50 mm i 3 ds	15 ds
		≤50 mm lub 3 ds	20 ds

WYMIAROWANIE PRĘTÓW	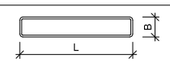
DOPUSZCZALNE ODGIĘCIE PRĘTÓW NA DŁUGOŚCI	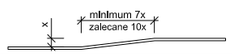

NAZWA INWESTYCJI

PROJEKT WYKONAWCZY
PRZEBUDOWY I ROZBUDOWY OBIEKTU SPORTOWEGO PRZY UL. LIMANOWSKIEGO W CZĘSTOCHOWIE

TYTUŁ RYSUNKU		NAZWISKO	UPRAWNIENIA	DATA	PODPIS
Fundament trybuny 12-rzędowej	**PROJEKTANT** specjalność: **konstrukcyjno-budowlana**	mgr inż. Jan GAWLICZEK	1474/94	17.09.2020	
	PROJEKTANT specjalność: **konstrukcyjno-budowlana drogowa**	tech. Dariusz MAJER	627/02	17.09.2020	
	ASYSTENT PROJEKTANTA KONSTR-BUD	mgr inż. Dawid MAJER	—	17.09.2020	
	ASYSTENT PROJEKTANTA KONSTR-BUD	mgr inż. Paweł ANDRECZKO	—	17.09.2020	

OBIEKT:
OBIEKT SPORTOWY
dz. ewid. nr 33/1; 33/2; 33/3; obręb **342**; 56; 18/1; 19/1; 20/1; 21/1; 57; obręb **343**

FAZA: PW
BRANŻA: BUD

INWESTOR:
GMINA MIASTA CZĘSTOCHOWA
ul. Śląska 11/13, 42-217 Częstochowa

SKALA: 1:50
RYS. NR: K-F-03

"KOSZT-BUD"
Dariusz MAJER
44-190 KNURÓW
UL. DWORCOWA 10/3

KOSZT-BUD
ZAKŁAD USŁUG PROJEKTOWO-KOSZTORYSOWYCH I NADZORU INWESTORSKIEGO
Dariusz Majer

Tężnik poprzeczny - detal zbrojenia

(skala 1:10)

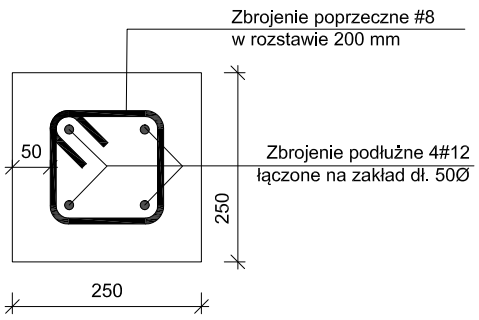

Poz.	Schemat (mm)	Stal # A-IIIN	Długość (mm)	Liczba w elemencie	Liczba elementów	Liczba ogółem	Długość łączna (m) A-IIIN # 8	Długość łączna (m) A-IIIN # 12
1	2355; 50	12	2545	4	94	376		956,92
2	75; 150; 150	8	750	9	94	846	634,50	
Długość wg średnic (m)							634,50	956,92
Masa 1 m pręta (kg/m)							0,40	0,89
Masa łączna wg średnic (kg)							250,63	849,74
Ogółem (kg)							1100,37	

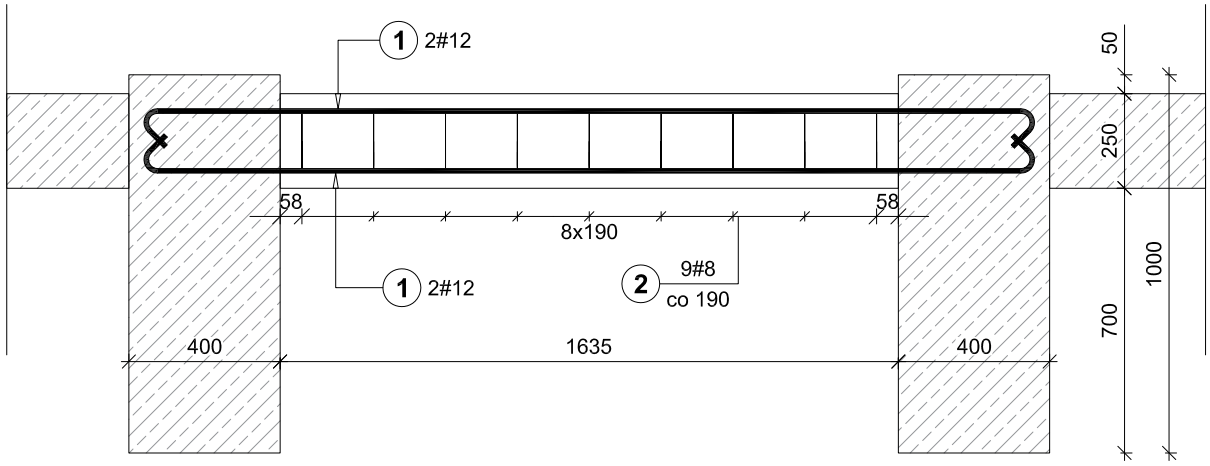

UWAGI:

1. Rozpatrywać z całością dokumentacji technicznej.
2. Na budowie sprawdzić wszelkie wymiary, ilości, długości i kształty elementów zbrojenia. Zbrojenie dostosować kształtem do szalunku.
3. Elementy zbrojeniowe powinny być trwale ustabilizowane w formach za pomocą prętów stabilizujących i podkładek dystansowych w sposób uniemożliwiający ich przesunięcie podczas układania oraz zagęszczania mieszanki betonowej.
4. Wymiary podano w [mm].
5. Rzędne wysokościowe wg rysunków branży architektonicznej.
6. Pod elementem wymienić grunt na mrozoodporny do granicy przemarzania terenu
7. Dopuszcza się uciąglenie zbrojenia podłużnego i łączenie prętów na zakład w 1/3 rozpiętości.

BETON	Klasa betonu	C30/37
	Klasa ekspozycji	XC4/XF3/XA1
	Maksymalny stosunek w/c	0,50
	Min. zawartość cementu [kg/cm³]	320
ZBROJENIE	Klasa stali	C / A-IIIN
	Granica plastyczności	500 MPa
OTULINA	Do krawędzi pręta [mm]	50

NAZWA INWESTYCJI

PROJEKT WYKONAWCZY

PRZEBUDOWY I ROZBUDOWY OBIEKTU SPORTOWEGO PRZY UL. LIMANOWSKIEGO W CZĘSTOCHOWIE

TYTUŁ RYSUNKU		NAZWISKO	UPRAWNIENIA	DATA	PODPIS
Tężniki fundamentów	**PROJEKTANT** specjalność: **konstrukcyjno-budowlana**	mgr inż. Jan GAWLICZEK	1474/94	17.09.2020	
	PROJEKTANT specjalność: **konstrukcyjno-budowlana drogowa**	tech. Dariusz MAJER	627/02	17.09.2020	
	ASYSTENT PROJEKTANTA KONSTR-BUD	mgr inż. Dawid MAJER	—	17.09.2020	Majer
	ASYSTENT PROJEKTANTA KONSTR-BUD	mgr inż. Paweł ANDRECZKO	—	17.09.2020	Andreczko

OBIEKT:
OBIEKT SPORTOWY
dz. ewid. nr 33/1; 33/2; 33/3; obręb **342**; 56; 18/1; 19/1; 20/1; 21/1; 57; obręb **343**

FAZA: PW

BRANŻA: BUD

INWESTOR:
GMINA MIASTA CZĘSTOCHOWA
ul. Śląska 11/13, 42-217 Częstochowa

SKALA: 1:20

RYS. NR: K-F-04

"KOSZT-BUD"
Dariusz MAJER
44-190 KNURÓW
UL. DWORCOWA 10/3

KOSZT-BUD
ZAKŁAD USŁUG PROJEKTOWO-KOSZTORYSOWYCH I NADZORU INWESTORSKIEGO
Dariusz Majer

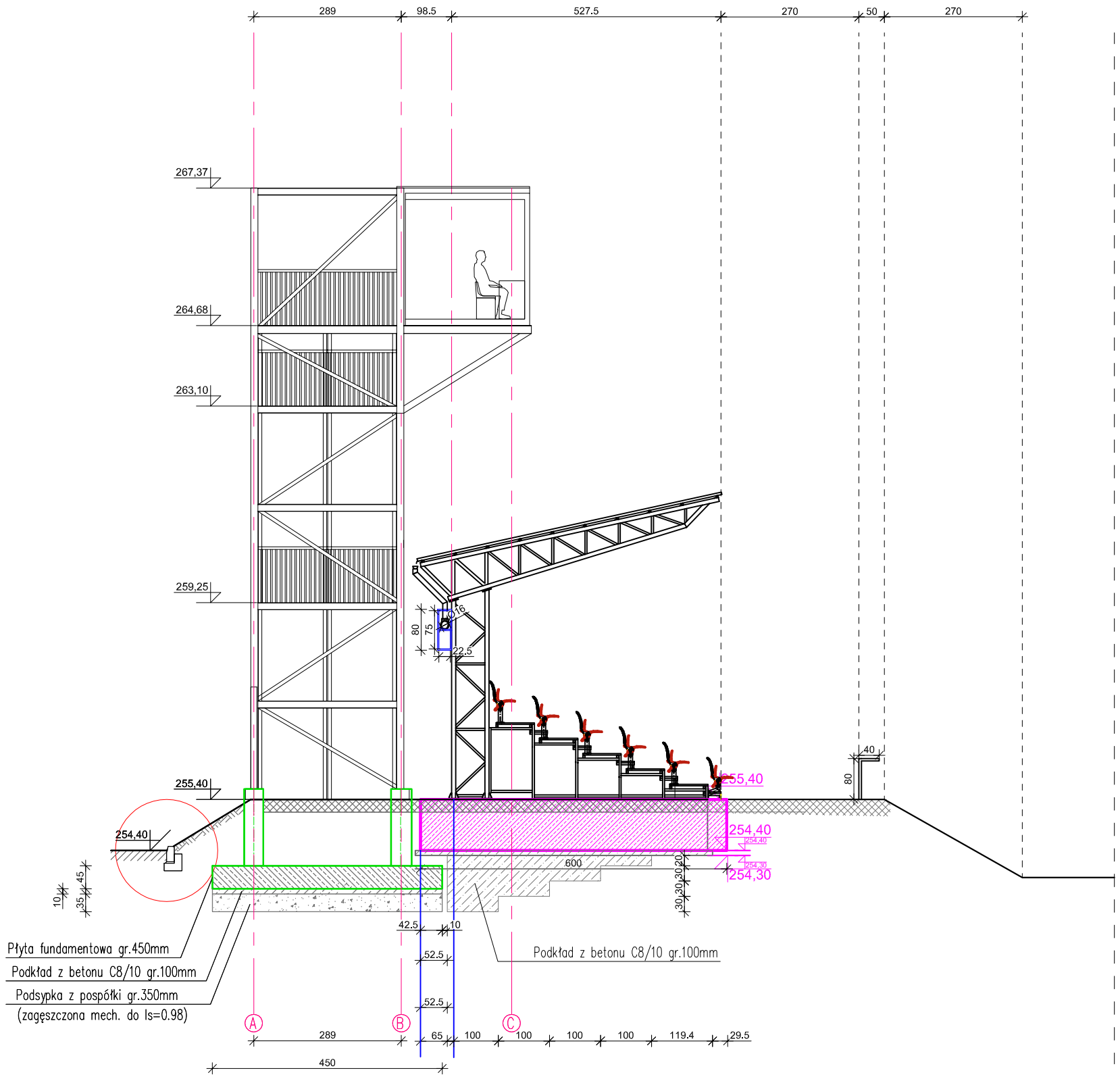

NAZWA INWESTYCJI

PROJEKT WYKONAWCZY

PRZEBUDOWY I ROZBUDOWY OBIEKTU SPORTOWEGO PRZY UL. LIMANOWSKIEGO W CZĘSTOCHOWIE

TYTUŁ RYSUNKU		NAZWISKO	UPRAWNIENIA	DATA	PODPIS
Przekrój przez fundament trybuny zadaszonej i wieży	**PROJEKTANT** specjalność: **konstrukcyjno-budowlana drogowa**	tech. Dariusz MAJER	627/02	11.03.2021	
	ASYSTENT PROJEKTANTA KONSTR-BUD	mgr inż. Dawid MAJER	—	11.03.2021	Majer
	ASYSTENT PROJEKTANTA KONSTR-BUD	mgr inż. Paweł ANDRECZKO	—	11.03.2021	Andreczko

OBIEKT:
OBIEKT SPORTOWY
dz. ewid. nr 33/1; 33/2; 33/3; obręb **342**; 56; 18/1; 19/1; 20/1; 21/1; 57; obręb **343**

FAZA: PW
BRANŻA: BUD

INWESTOR:
GMINA MIASTA CZĘSTOCHOWA
ul. Śląska 11/13, 42-217 Częstochowa

SKALA: 1:100
RYS. NR: K-P-1

"KOSZT-BUD"
Dariusz MAJER
44-190 KNURÓW
UL. DWORCOWA 10/3

KOSZT-BUD
ZAKŁAD USŁUG PROJEKTOWO-KOSZTORYSOWYCH I NADZORU INWESTORSKIEGO
Dariusz Majer

Rzut fundamentów
(skala 1:100)

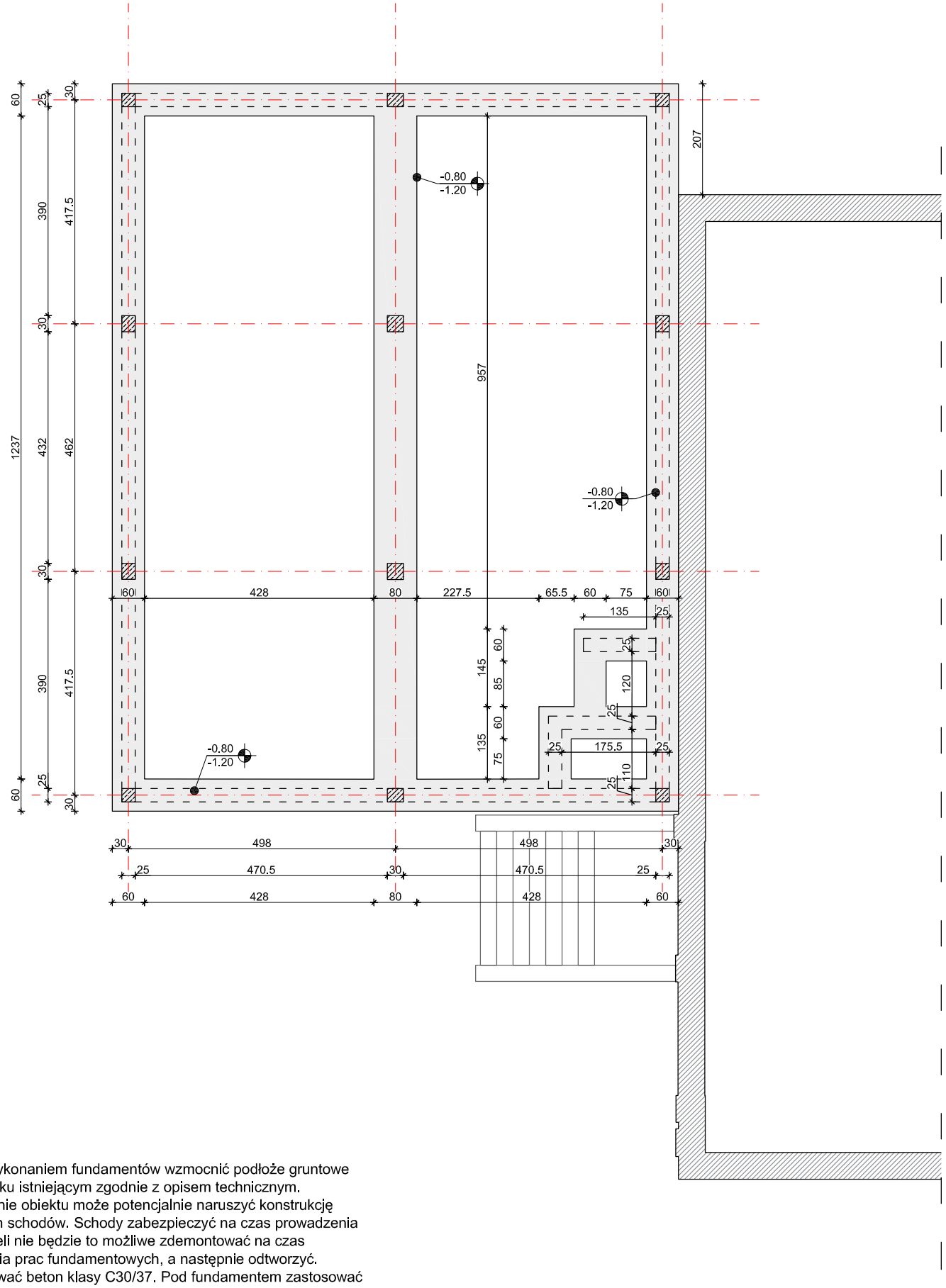

Zbrojenie ław o szer. 60 cm
(skala 1:20)

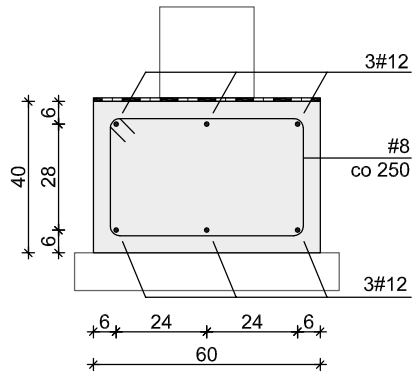

Zbrojenie ławy o szer. 80 cm
(skala 1:20)

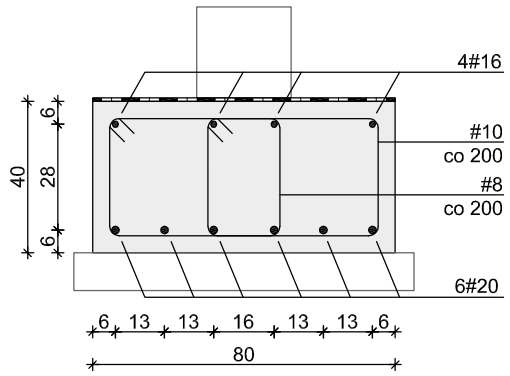

Uwagi:
1. Przed wykonaniem fundamentów wzmocnić podłoże gruntowe przy budynku istniejącym zgodnie z opisem technicznym.
2. Wykonanie obiektu może potencjalnie naruszyć konstrukcję istniejących schodów. Schody zabezpieczyć na czas prowadzenia prac, a jeżeli nie będzie to możliwe zdemontować na czas prowadzenia prac fundamentowych, a następnie odtworzyć.
3. Zastosować beton klasy C30/37. Pod fundamentem zastosować betonową warstwę podkładową gr. min. 10 cm (beton C12/15).
4. Rzędne i wymiary sprawdzić na budowie.
5. Izolacja zgodnie z opisem technicznym. Wszystkie powierzchnie elementów betonowych zagłębionych w gruncie zaleca się zabezpieczyć elastyczną powłoką antykarbonatyzacyjną.
6. Przed betonowaniem wyprowadzić zbrojenie startowe słupów.

NAZWA INWESTYCJI

WYKONAWCZY
PRZEBUDOWY I ROZBUDOWY OBIEKTU SPORTOWEGO PRZY UL. LIMANOWSKIEGO W CZĘSTOCHOWIE

TYTUŁ RYSUNKU		NAZWISKO	UPRAWNIENIA	DATA	PODPIS
PROJEKT BUDYNKU TECHNICZNEGO: RZUT FUNDAMENTÓW	**PROJEKTANT** specjalność: **konstrukcyjno-budowlana drogowa**	tech. Dariusz MAJER	627/02	11.03.2021	
	ASYSTENT PROJEKTANTA KONSTR-BUD	mgr inż. Dawid MAJER	—	11.03.2021	
	ASYSTENT PROJEKTANTA KONSTR-BUD	mgr inż. Paweł ANDRECZKO	—	11.03.2021	

OBIEKT:
OBIEKT SPORTOWY
dz. ewid. nr 33/1; 33/2; 33/3; obręb **342**; 56; 18/1; 19/1; 20/1; 21/1; 57; obręb **343**

FAZA: PW
BRANŻA:

INWESTOR:
GMINA MIASTA CZĘSTOCHOWA
ul. Śląska 11/13, 42-217 Częstochowa

SKALA: 1:100
RYS. NR: BT-R1

"KOSZT-BUD"
Dariusz MAJER
44-190 KNURÓW
UL. DWORCOWA 10/3

KOSZT-BUD
ZAKŁAD USŁUG PROJEKTOWO-KOSZTORYSOWYCH I NADZORU INWESTORSKIEGO
Dariusz Majer

0/1	Pom. techniczne
116,13m²	Posadzka betonowa zatarta na gładko
0/2	Klatka schodowa
3,67m²	Posadzka betonowa zatarta na gładko
SUMA POW. 119,80m²	

2x36W oprawa świetlna

włącznik prądu

gniazdo wtyczkowe

ZW oprawa zewnętrzna

Główne wejście do budynku

Zakres opracowania

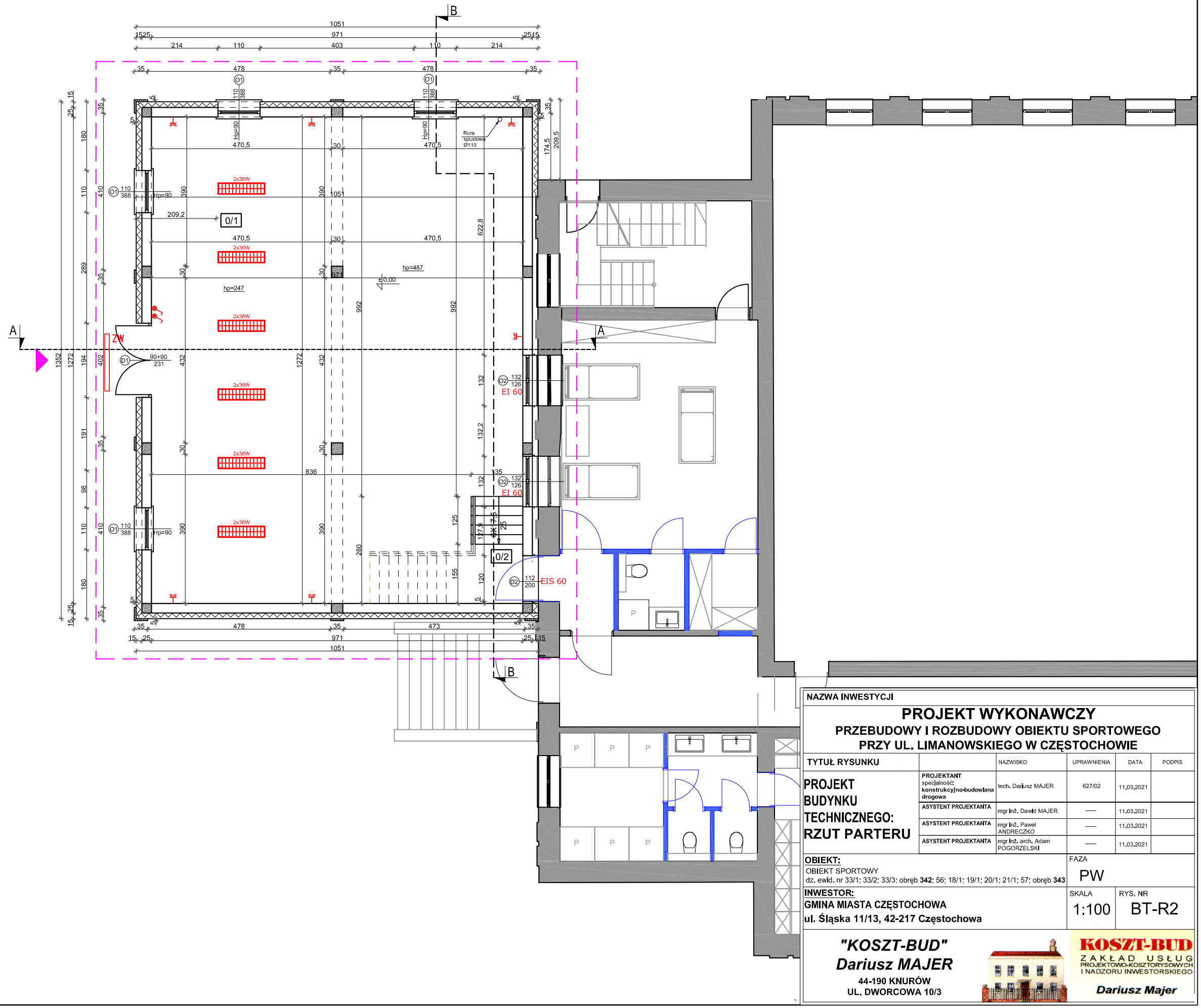

NAZWA INWESTYCJI

PROJEKT WYKONAWCZY

PRZEBUDOWY I ROZBUDOWY OBIEKTU SPORTOWEGO PRZY UL. LIMANOWSKIEGO W CZĘSTOCHOWIE

TYTUŁ RYSUNKU		NAZWISKO	UPRAWNIENIA	DATA	PODPIS
PROJEKT BUDYNKU TECHNICZNEGO: RZUT PARTERU	PROJEKTANT specjalność: konstrukcyjno-budowlana drogowa	tech. Dariusz MAJER	627/02	11.03.2021	
	ASYSTENT PROJEKTANTA	mgr inż. Dawid MAJER	—	11.03.2021	
	ASYSTENT PROJEKTANTA	mgr inż. Paweł ANDRECZKO	—	11.03.2021	
	ASYSTENT PROJEKTANTA	mgr inż. arch. Adam POGORZELSKI	—	11.03.2021	

OBIEKT:
OBIEKT SPORTOWY
dz. ewid. nr 33/1; 33/2; 33/3; obręb **342**; 56; 18/1; 19/1; 20/1; 21/1; 57; obręb **343**

FAZA: PW

INWESTOR:
GMINA MIASTA CZĘSTOCHOWA
ul. Śląska 11/13, 42-217 Częstochowa

SKALA: 1:100

RYS. NR: BT-R2

"KOSZT-BUD"
Dariusz MAJER
44-190 KNURÓW
UL. DWORCOWA 10/3

KOSZT-BUD
ZAKŁAD USŁUG PROJEKTOWO-KOSZTORYSOWYCH I NADZORU INWESTORSKIEGO
Dariusz Majer

1/1	Pom. techniczne
64,61m²	Posadzka betonowa zatarta na gładko
1/2	Klatka schodowa
3,67m²	Posadzka betonowa zatarta na gładko
SUMA POW. 68,28m²	

2x36W oprawa świetlna

włącznik prądu

gniazdo wtyczkowe

Zakres opracowania

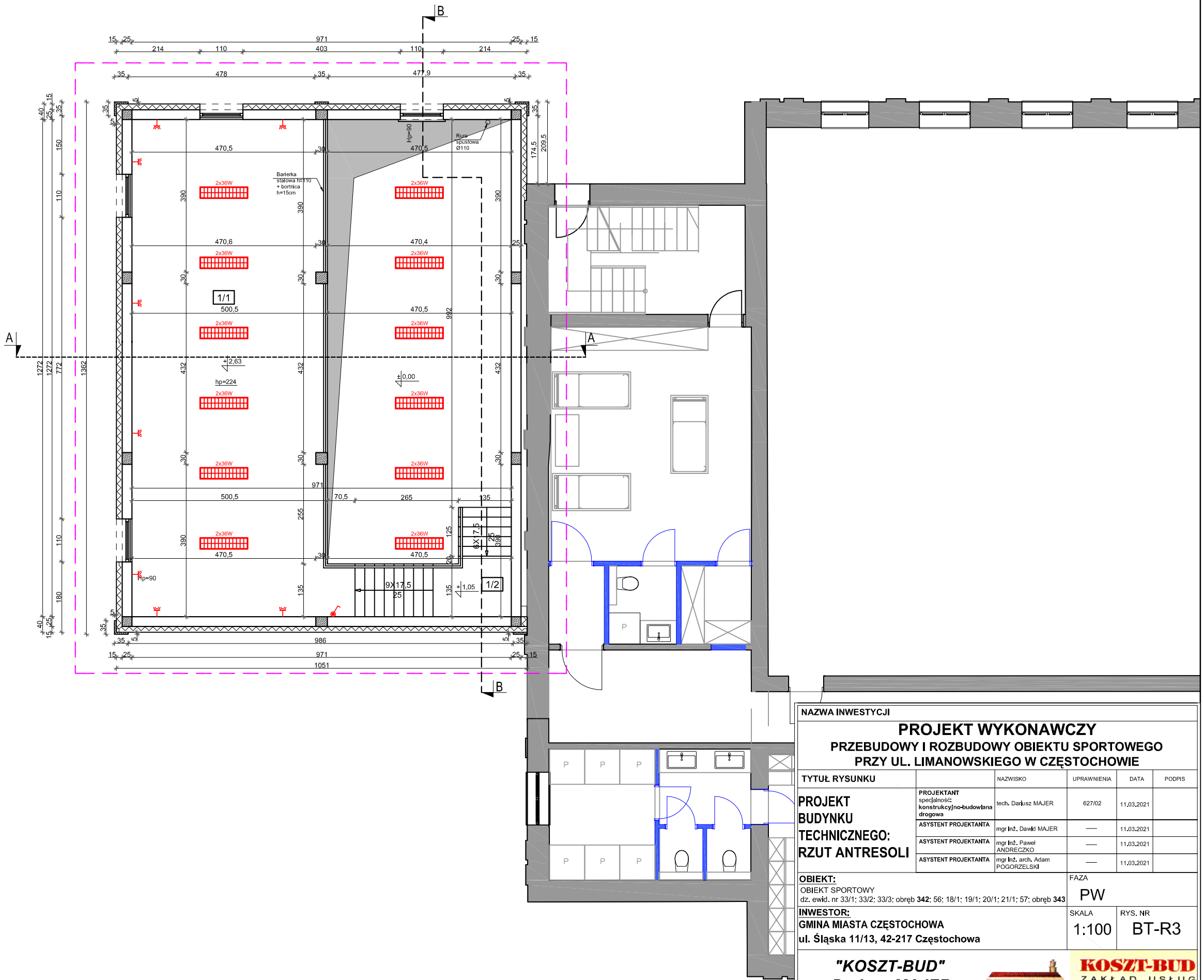

NAZWA INWESTYCJI

PROJEKT WYKONAWCZY

PRZEBUDOWY I ROZBUDOWY OBIEKTU SPORTOWEGO PRZY UL. LIMANOWSKIEGO W CZĘSTOCHOWIE

TYTUŁ RYSUNKU		NAZWISKO	UPRAWNIENIA	DATA	PODPIS
PROJEKT BUDYNKU TECHNICZNEGO: RZUT ANTRESOLI	PROJEKTANT specjalność: konstrukcyjno-budowlana drogowa	tech. Dariusz MAJER	627/02	11.03.2021	
	ASYSTENT PROJEKTANTA	mgr inż. Dawid MAJER	—	11.03.2021	
	ASYSTENT PROJEKTANTA	mgr inż. Paweł ANDRECZKO	—	11.03.2021	
	ASYSTENT PROJEKTANTA	mgr inż. arch. Adam POGORZELSKI	—	11.03.2021	

OBIEKT:
OBIEKT SPORTOWY
dz. ewid. nr 33/1; 33/2; 33/3; obręb **342**; 56; 18/1; 19/1; 20/1; 21/1; 57; obręb **343**

FAZA: PW

INWESTOR:
GMINA MIASTA CZĘSTOCHOWA
ul. Śląska 11/13, 42-217 Częstochowa

SKALA: 1:100

RYS. NR: BT-R3

"KOSZT-BUD"
Dariusz MAJER
44-190 KNURÓW
UL. DWORCOWA 10/3

KOSZT-BUD
ZAKŁAD USŁUG PROJEKTOWO-KOSZTORYSOWYCH I NADZORU INWESTORSKIEGO
Dariusz Majer

LEGENDA:

- Zakres opracowania
- Kominek wentylujący poszycie Ø75mm
- Projektowany podgrzewany wpust odwodnienia dachu

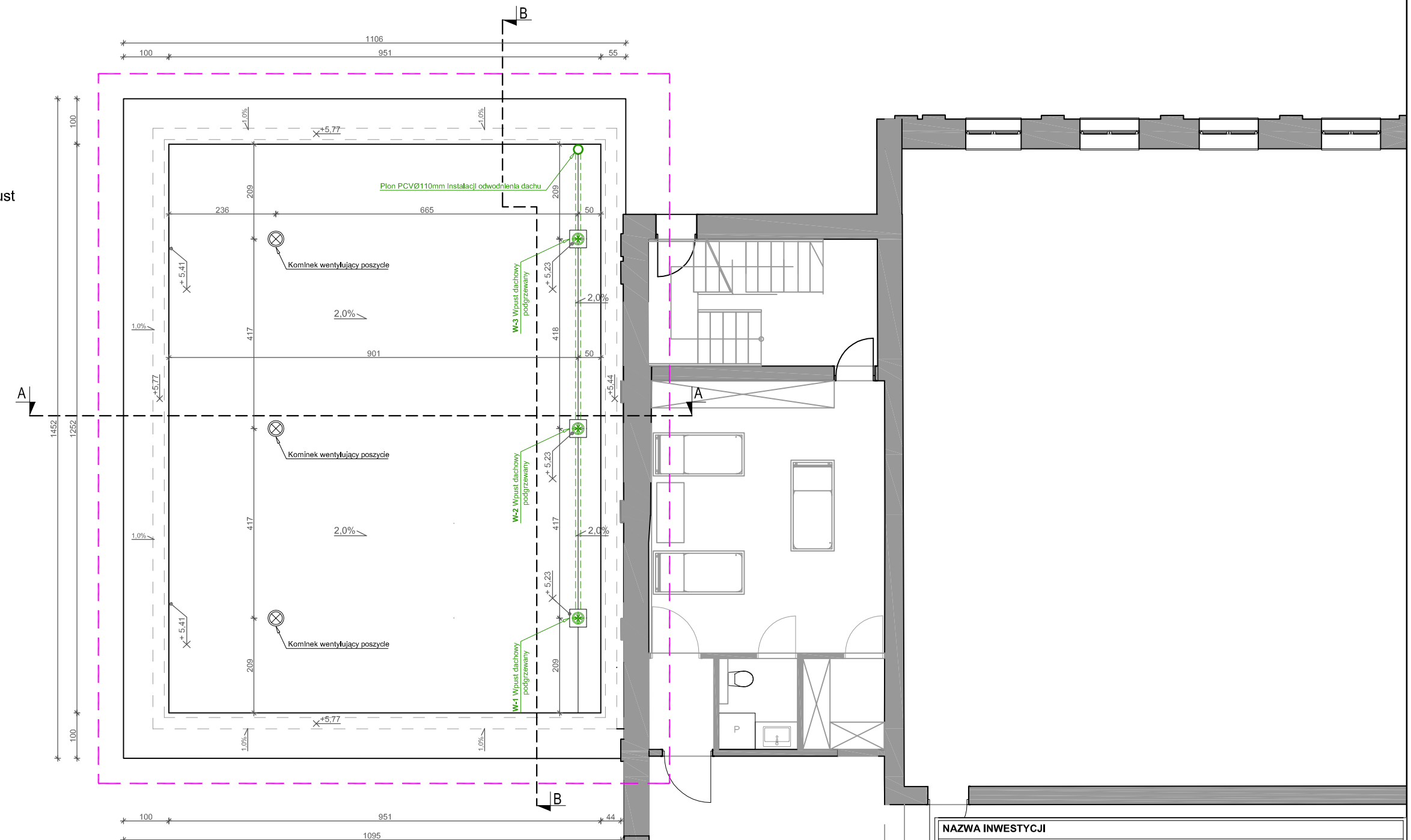

NAZWA INWESTYCJI

PROJEKT WYKONAWCZY

PRZEBUDOWY I ROZBUDOWY OBIEKTU SPORTOWEGO PRZY UL. LIMANOWSKIEGO W CZĘSTOCHOWIE

TYTUŁ RYSUNKU		NAZWISKO	UPRAWNIENIA	DATA	PODPIS
PROJEKT BUDYNKU TECHNICZNEGO: RZUT DACHU	PROJEKTANT specjalność: konstrukcyjno-budowlana drogowa	tech. Dariusz MAJER	627/02	11.03.2021	
	ASYSTENT PROJEKTANTA	mgr inż. Dawid MAJER	—	11.03.2021	
	ASYSTENT PROJEKTANTA	mgr inż. Paweł ANDRECZKO	—	11.03.2021	
	ASYSTENT PROJEKTANTA	mgr inż. arch. Adam POGORZELSKI	—	11.03.2021	

OBIEKT:
OBIEKT SPORTOWY
dz. ewid. nr 33/1; 33/2; 33/3; obręb **342**; 56; 18/1; 19/1; 20/1; 21/1; 57; obręb **343**

FAZA: PW

INWESTOR:
GMINA MIASTA CZĘSTOCHOWA
ul. Śląska 11/13, 42-217 Częstochowa

SKALA: 1:100

RYS. NR: BT-R4

"KOSZT-BUD"
Dariusz MAJER
44-190 KNURÓW
UL. DWORCOWA 10/3

KOSZT-BUD
ZAKŁAD USŁUG PROJEKTOWO-KOSZTORYSOWYCH I NADZORU INWESTORSKIEGO
Dariusz Majer

PRZEKRÓJ A-A

(skala 1:100)

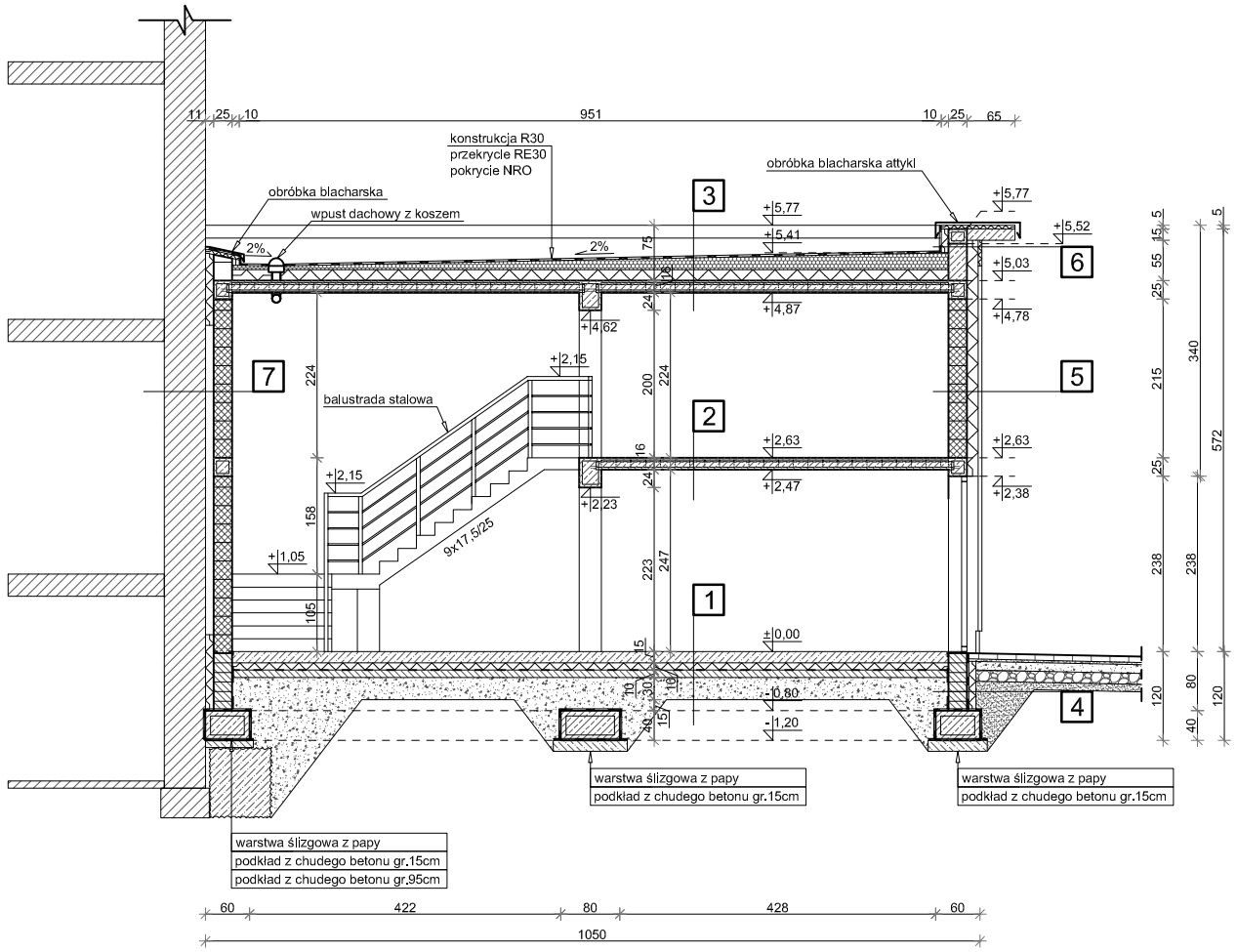

1

utwardzona powierzchniowo posadzka z betonu zbrojonego zbrojeniem rozproszonym, posadzka zatarta na gładko	15cm
warstwa ślizgowa: 2xfolia PE 0,2mm	
styropian XPS300 λ=0,035 W/m*K	10cm
papa podkładowa 2 warstwy	
podbudowa górna-wylewka z betonu chudego	10cm
podbudowa dolna: pospółka zagęszczona	30cm

2

posadzka zatarta na gładko	
strop gęstożebrowy na belkach sprężonych z wypełnieniem z żwirobetonowych pustaków	12+4cm
tynk gipsowy na siatce stalowej	1,5cm

3 RE30

papa wierzchniego krycia termozgrzewalna	
papa podkładowa mocowana mechanicznie	
warstwa spadkowa 2% - kliny z styropianu EPS200 λ=0,035 W/m*K	5-23cm
izolacja z styropianu EPS200 λ=0,035 W/m*K	15cm
papa paroizolacyjna zgrzewana do podoża	
strop gęstożebrowy na belkach sprężonych z wypełnieniem z żwirobetonowych pustaków	12+4cm
tynk cem-wap kategorii IV	1,5cm

4

warstwa ochronna - folia kubełkowa	
styropian XPS300 λ=0,035 W/m*K	12cm
klej poliuretanowy	według rozwiązania systemowego
papa podkładowa I warstwa	
papa podkładowa II warstwa	
preparat gruntujący	
ściana fundamentowa z bloczków betonowych	25cm

5

ocieplenie ściany metodą lekką mokrą rozwiązanie systemowe: • warstwa wierzchnia - tynk cienkowarstwowy silikonowy • izolacja z wełny mineralnej gr. 15cm λ=0,036 W/m*K	15cm
ściana zewnętrzna - pustak ceramiczny	25cm
tynk cem-wap kategorii IV	1cm

6

ocieplenie ściany metodą lekką mokrą rozwiązanie systemowe: • warstwa wierzchnia - tynk cienkowarstwowy silikonowy • izolacja z wełny mineralnej gr. 15cm λ=0,036 W/m*K	15cm
ściana zewnętrzna - żelbetowa	25cm
klej poliuretanowy	
izolacja z styropianu EPS200 λ=0,035 W/m*K	10cm
warstwa kleju wzmocniona siatką	
papa podkładowa mocowana mechanicznie	
papa nawierzchniowa termozgrzewalna	

7

ściana zewnętrzna istniejącego budynku	
wełna mineralna λ=0,036 W/m*K - wypełnienie dylatacji	11cm
ściana zewnętrzna - pustak ceramiczny	25cm
tynk cem-wap kategorii IV	1cm

NAZWA INWESTYCJI

PROJEKT WYKONAWCZY
PRZEBUDOWY I ROZBUDOWY OBIEKTU SPORTOWEGO PRZY UL. LIMANOWSKIEGO W CZĘSTOCHOWIE

TYTUŁ RYSUNKU		NAZWISKO	UPRAWNIENIA	DATA	PODPIS
PROJEKT BUDYNKU TECHNICZNEGO: PRZEKRÓJ A-A	**PROJEKTANT** specjalność: **konstrukcyjno-budowlana drogowa**	tech. Dariusz MAJER	627/02	11.03.2021	
	ASYSTENT PROJEKTANTA	mgr inż. Dawid MAJER	—	11.03.2021	
	ASYSTENT PROJEKTANTA	mgr inż. Paweł ANDRECZKO	—	11.03.2021	
	ASYSTENT PROJEKTANTA	mgr inż. arch. Adam POGORZELSKI	—	11.03.2021	

OBIEKT:
OBIEKT SPORTOWY
dz. ewid. nr 33/1; 33/2; 33/3; obręb **342**; 56; 18/1; 19/1; 20/1; 21/1; 57; obręb **343**

FAZA: PW

INWESTOR:
GMINA MIASTA CZĘSTOCHOWA
ul. Śląska 11/13, 42-217 Częstochowa

SKALA: 1:100

RYS. NR: BT-P1

"KOSZT-BUD"
Dariusz MAJER
44-190 KNURÓW
UL. DWORCOWA 10/3

KOSZT-BUD
ZAKŁAD USŁUG PROJEKTOWO-KOSZTORYSOWYCH I NADZORU INWESTORSKIEGO
Dariusz Majer

PRZEKRÓJ B-B

(skala 1:100)

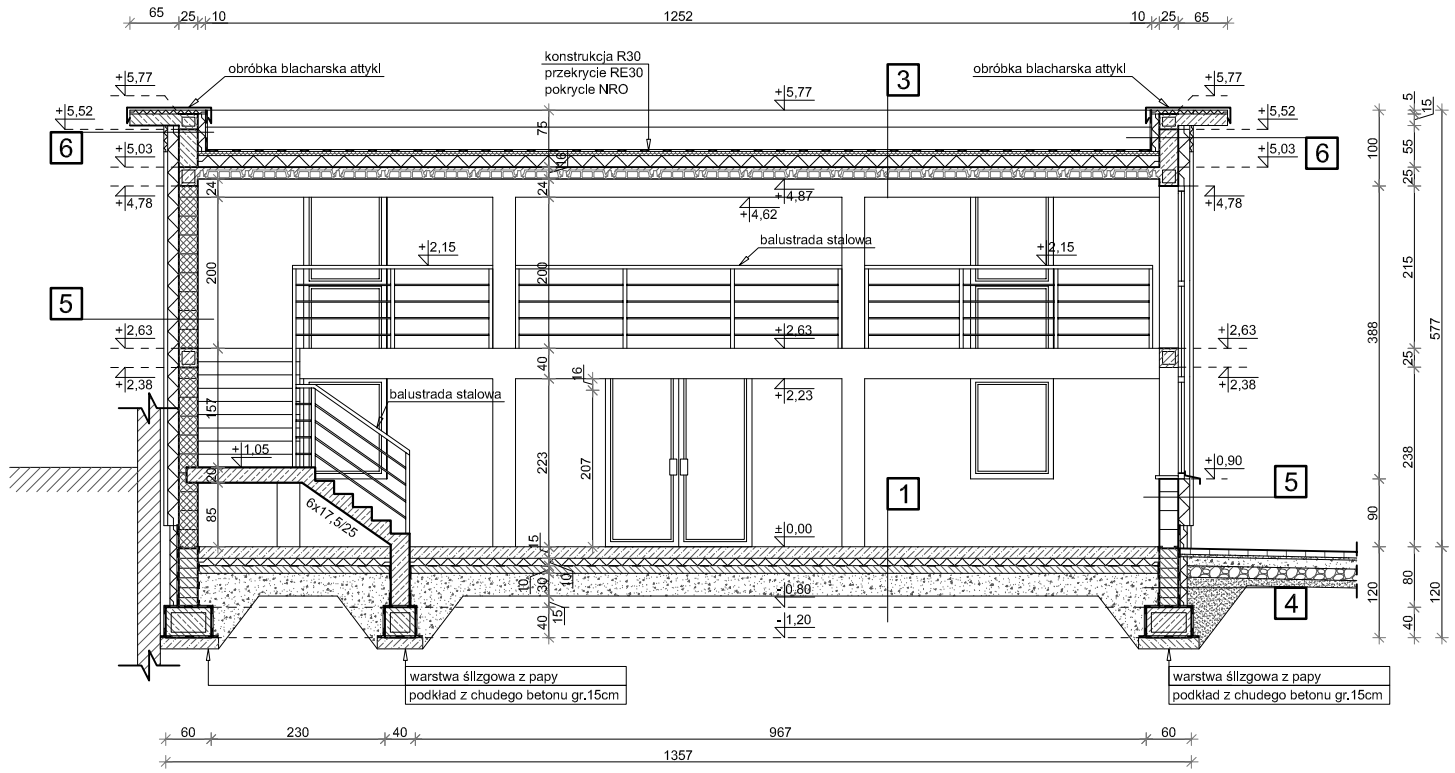

1

utwardzona powierzchniowo posadzka z betonu zbrojonego zbrojeniem rozproszonym, posadzka zatarta na gładko	15cm
warstwa ślizgowa: 2xfolia PE 0,2mm	
styropian XPS300 λ=0,035 W/m*K	10cm
papa podkładowa 2 warstwy	
podbudowa górna-wylewka z betonu chudego	10cm
podbudowa dolna: pospółka zagęszczona	30cm

3 RE30

papa wierzchniego krycia termozgrzewalna	
papa podkładowa mocowana mechanicznie	
warstwa spadkowa 2% - kliny z styropianu EPS200 λ=0,035 W/m*K	5-23cm
izolacja z styropianu EPS200 λ=0,035 W/m*K	15cm
papa paroizolacyjna zgrzewana do podoża	
strop gęstożebrowy na belkach sprężonych z wypełnieniem z żwirobetonowych pustaków	12+4cm
tynk cem-wap kategorii IV	1,5cm

4

warstwa ochronna - folia kubełkowa	
styropian XPS300 λ=0,035 W/m*K	12cm
klej poliuretanowy	według rozwiązania systemowego
papa podkładowa I warstwa	
papa podkładowa II warstwa	
preparat gruntujący	
ściana fundamentowa z bloczków betonowych	25cm

5

ocieplenie ściany metodą lekką mokrą rozwiązanie systemowe: • warstwa wierzchnia - tynk cienkowarstwowy silikonowy • izolacja z wełny mineralnej gr. 15cm λ=0,036 W/m*K	15cm
ściana zewnętrzna - pustak ceramiczny	25cm
tynk cem-wap kategorii IV	1cm

6

ocieplenie ściany metodą lekką mokrą rozwiązanie systemowe: • warstwa wierzchnia - tynk cienkowarstwowy silikonowy • izolacja z wełny mineralnej gr. 15cm λ=0,036 W/m*K	15cm
ściana zewnętrzna - żelbetowa	25cm
klej poliuretanowy	
izolacja z styropianu EPS200 λ=0,035 W/m*K	10cm
warstwa kleju wzmocniona siatką	
papa podkładowa mocowana mechanicznie	
papa nawierzchniowa termozgrzewalna	

NAZWA INWESTYCJI

PROJEKT WYKONAWCZY
PRZEBUDOWY I ROZBUDOWY OBIEKTU SPORTOWEGO
PRZY UL. LIMANOWSKIEGO W CZĘSTOCHOWIE

TYTUŁ RYSUNKU		NAZWISKO	UPRAWNIENIA	DATA	PODPIS
PROJEKT BUDYNKU TECHNICZNEGO: PRZEKRÓJ B-B	**PROJEKTANT** specjalność: **konstrukcyjno-budowlana drogowa**	tech. Dariusz MAJER	627/02	11.03.2021	
	ASYSTENT PROJEKTANTA	mgr inż. Dawid MAJER	—	11.03.2021	
	ASYSTENT PROJEKTANTA	mgr inż. Paweł ANDRECZKO	—	11.03.2021	
	ASYSTENT PROJEKTANTA	mgr inż. arch. Adam POGORZELSKI	—	11.03.2021	

OBIEKT:
OBIEKT SPORTOWY
dz. ewid. nr 33/1; 33/2; 33/3; obręb **342**; 56; 18/1; 19/1; 20/1; 21/1; 57; obręb **343**

FAZA: PW

INWESTOR:
GMINA MIASTA CZĘSTOCHOWA
ul. Śląska 11/13, 42-217 Częstochowa

SKALA: 1:100

RYS. NR: BT-P2

"KOSZT-BUD"
Dariusz MAJER
44-190 KNURÓW
UL. DWORCOWA 10/3

KOSZT-BUD
ZAKŁAD USŁUG PROJEKTOWO-KOSZTORYSOWYCH I NADZORU INWESTORSKIEGO
Dariusz Majer

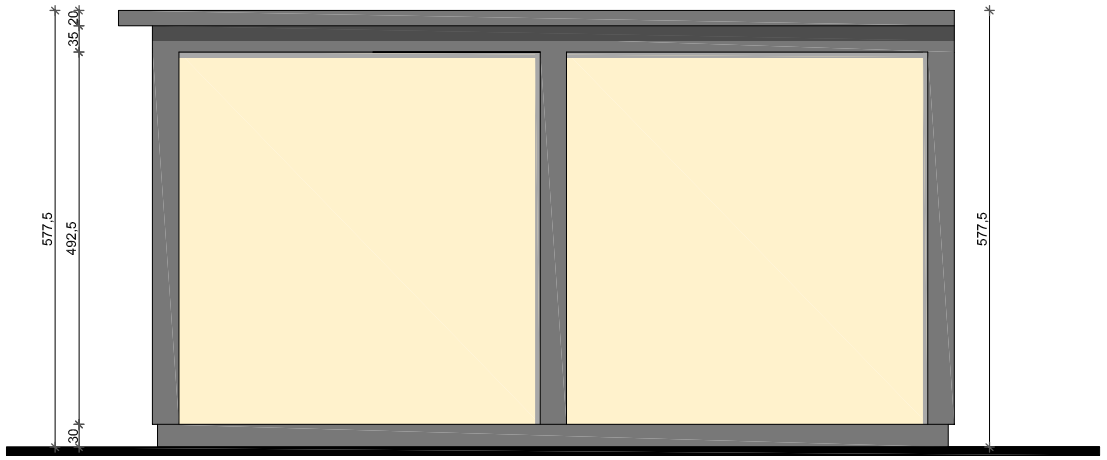

ELEWACJA PÓŁNOCNA

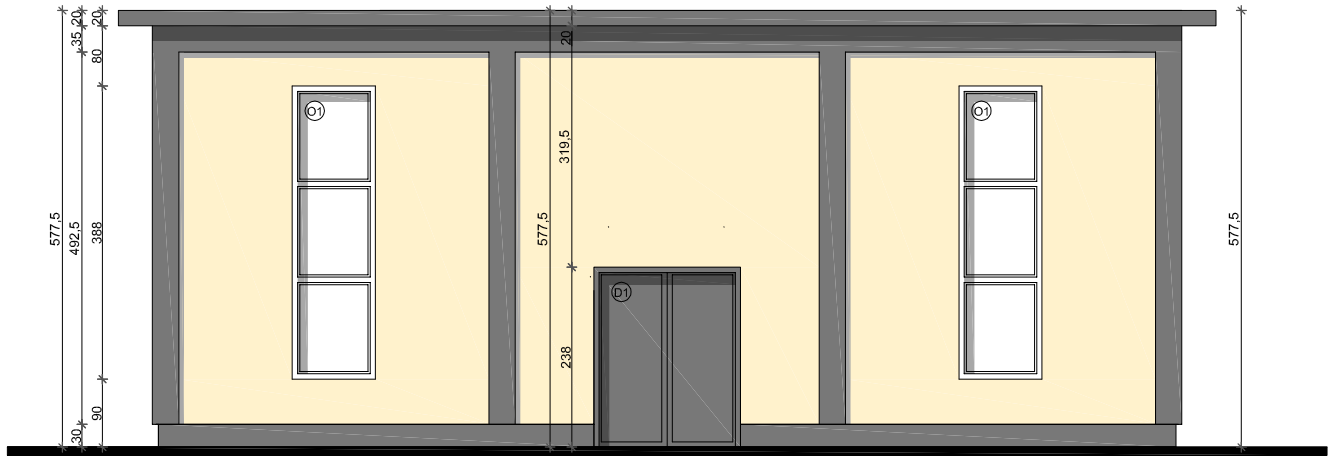

ELEWACJA WSCHODNIA

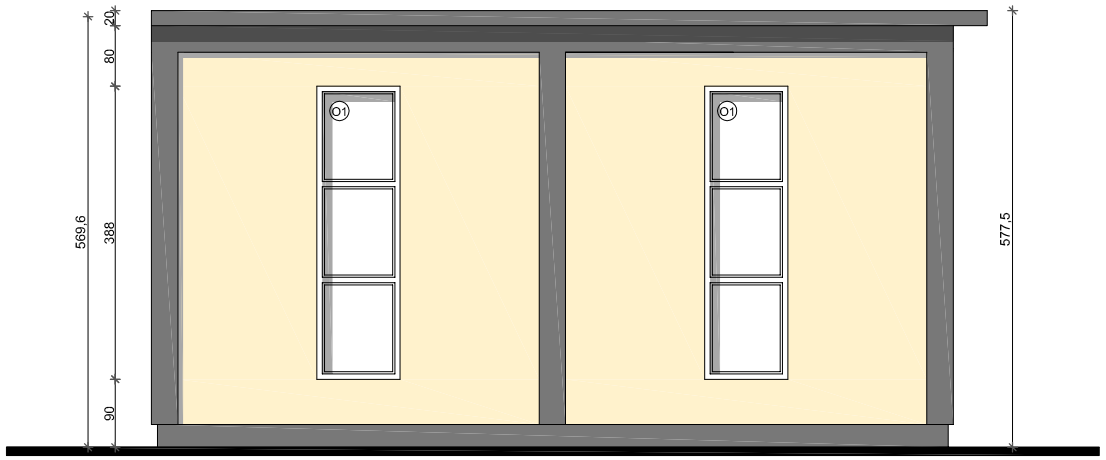

ELEWACJA POŁUDNIOWA

Uwaga:
Elewacje zaprojektowano w odcieniu piaskowym i szarym, kolory elewacji należy dobrać naiwiązujac się do istniejącego budynku

NAZWA INWESTYCJI					
PROJEKT WYKONAWCZY **PRZEBUDOWY I ROZBUDOWY OBIEKTU SPORTOWEGO PRZY UL. LIMANOWSKIEGO W CZĘSTOCHOWIE**					
TYTUŁ RYSUNKU		NAZWISKO	UPRAWNIENIA	DATA	PODPIS
PROJEKT BUDYNKU TECHNICZNEGO: ELEWACJA PN, PD, WSCH	**PROJEKTANT** specjalność: **konstrukcyjno-budowlana drogowa**	tech. Dariusz MAJER	627/02	11.03.2021	
	ASYSTENT PROJEKTANTA	mgr inż. Dawid MAJER	—	11.03.2021	
	ASYSTENT PROJEKTANTA	mgr inż. Paweł ANDRECZKO	—	11.03.2021	
	ASYSTENT PROJEKTANTA	mgr inż. arch. Adam POGORZELSKI	—	11.03.2021	
OBIEKT: OBIEKT SPORTOWY dz. ewid. nr 33/1; 33/2; 33/3; obręb **342**; 56; 18/1; 19/1; 20/1; 21/1; 57; obręb **343**			FAZA PW		
INWESTOR: **GMINA MIASTA CZĘSTOCHOWA** **ul. Śląska 11/13, 42-217 Częstochowa**			SKALA 1:100	RYS. NR BT-EL1	

"KOSZT-BUD"
Dariusz MAJER
44-190 KNURÓW
UL. DWORCOWA 10/3

KOSZT-BUD
ZAKŁAD USŁUG PROJEKTOWO-KOSZTORYSOWYCH I NADZORU INWESTORSKIEGO
Dariusz Majer

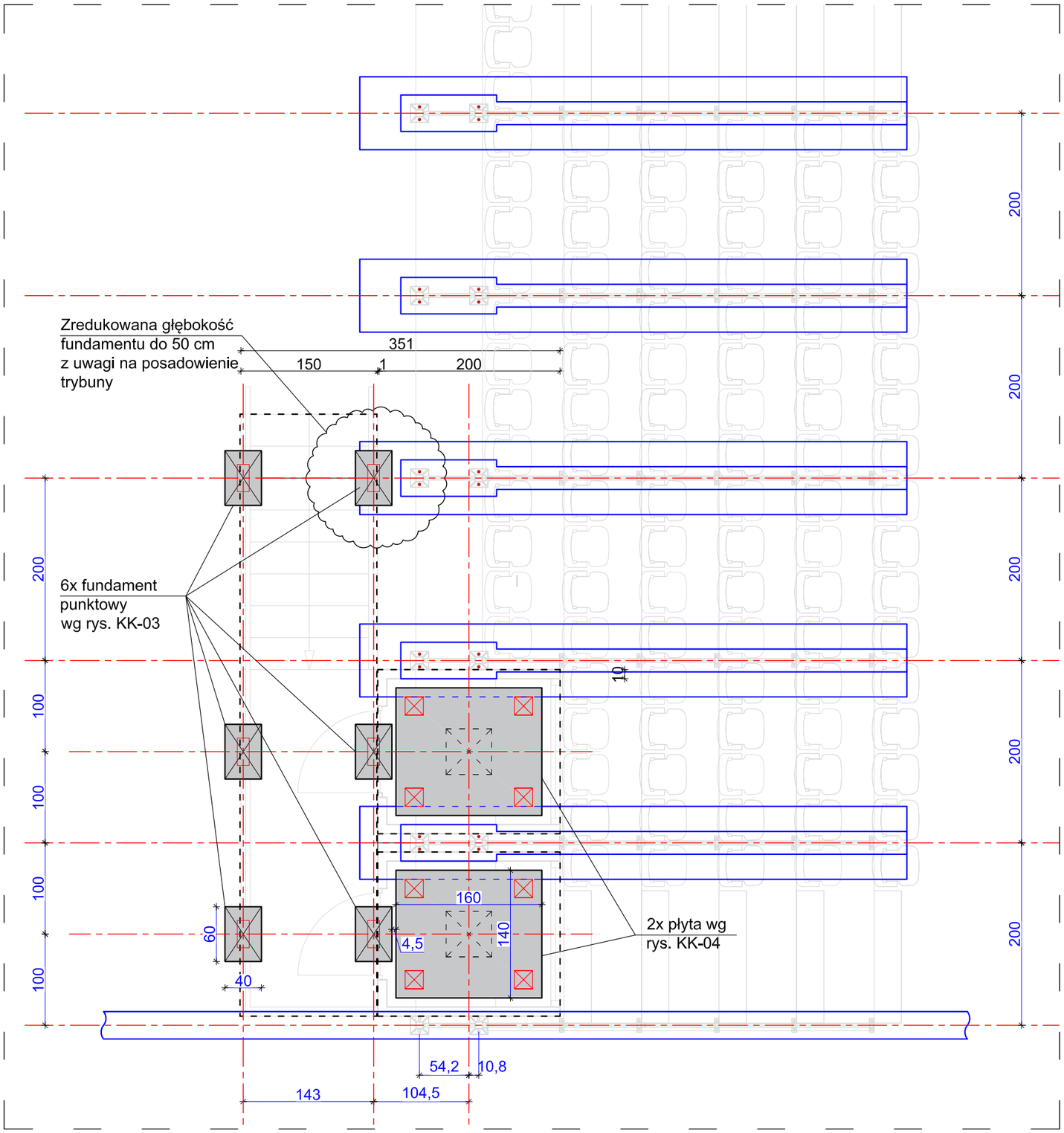

TYTUŁ RYSUNKU		NAZWISKO	UPRAWNIENIA	DATA	PODPIS
Kontenery komentatora - posadowienie	**PROJEKTANT** specjalność: **konstrukcyjno-budowlana**	mgr inż. Jan GAWLICZEK	1474/94	11.03.2021	
	PROJEKTANT SPRAWDZAJĄCY specjalność: **konstrukcyjno-budowlana drogowa**	mgr inż. Bogdan HELIS	418/01	11.03.2021	
	PROJEKTANT specjalność: **konstrukcyjno-budowlana drogowa**	tech. Dariusz MAJER	627/02	11.03.2021	
	ASYSTENT PROJEKTANTA KONSTR-BUD	mgr inż. Dawid MAJER	—	11.03.2021	
	ASYSTENT PROJEKTANTA KONSTR-BUD	mgr inż. Paweł ANDRECZKO	—	11.03.2021	

OBIEKT:
OBIEKT SPORTOWY
dz. ewid. nr 33/1; 33/2; 33/3; obręb **342**; 56; 18/1; 19/1; 20/1; 21/1; 57; obręb **343**

FAZA: PB
BRANŻA: ARCH

INWESTOR:
GMINA MIASTA CZĘSTOCHOWA
ul. Śląska 11/13, 42-217 Częstochowa

SKALA: 1:50
RYS. NR: KK-RF

"KOSZT-BUD"
Dariusz MAJER
44-190 KNURÓW
UL. DWORCOWA 10/3

KOSZT-BUD
ZAKŁAD USŁUG
PROJEKTOWO-KOSZTORYSOWYCH
I NADZORU INWESTORSKIEGO
Dariusz Majer

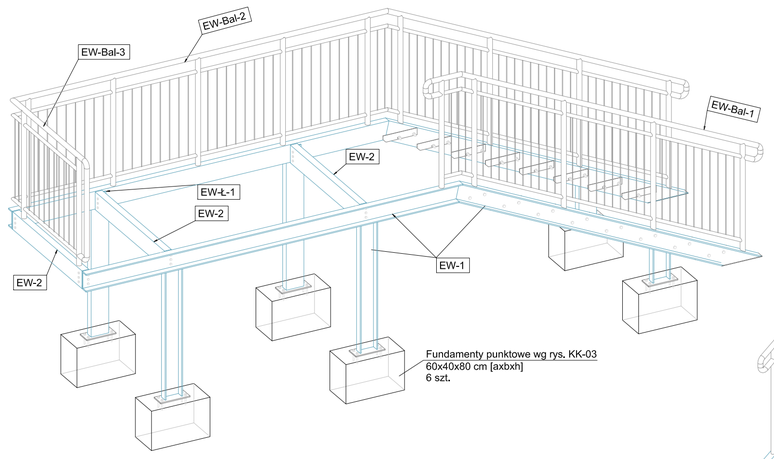

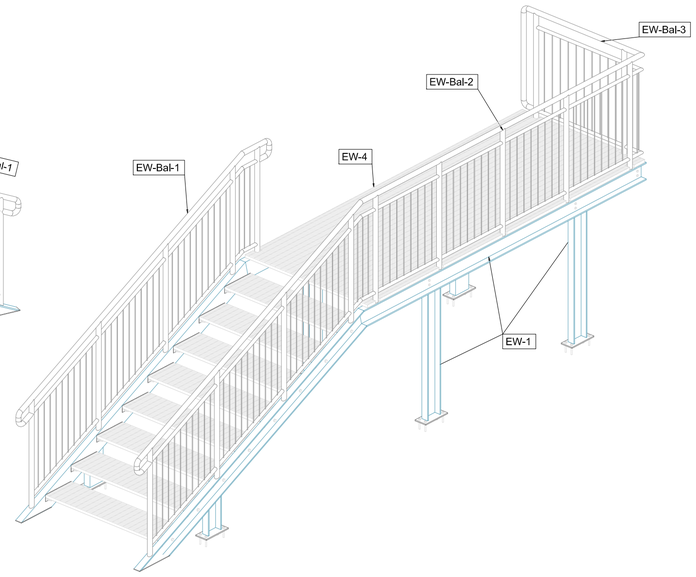

3 x EW-2
1:10 S355JR

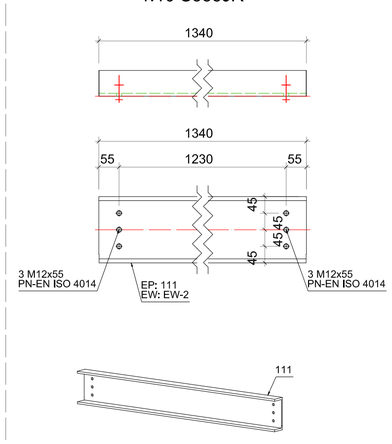

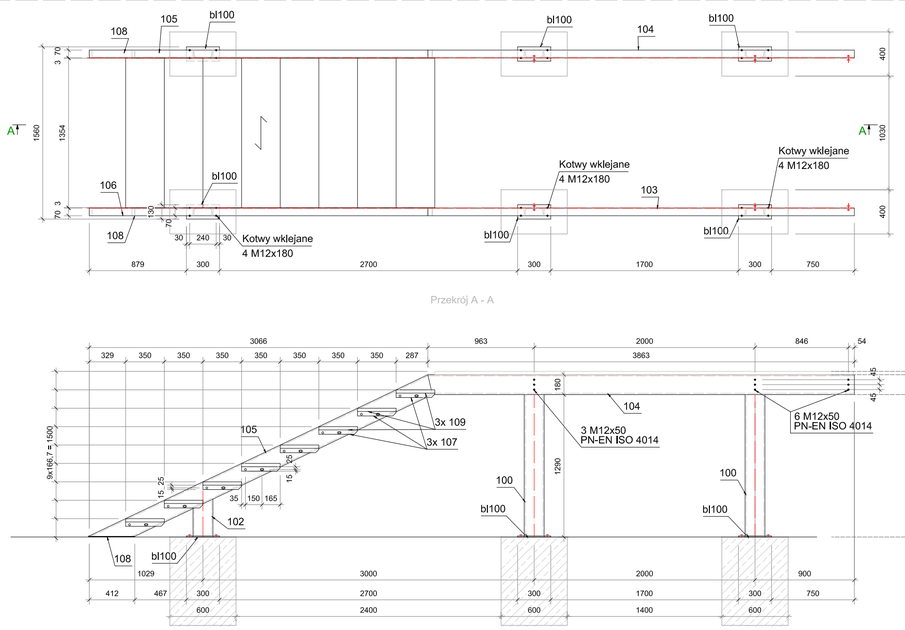

1 x EW-1
1:33 1/3 S235JR

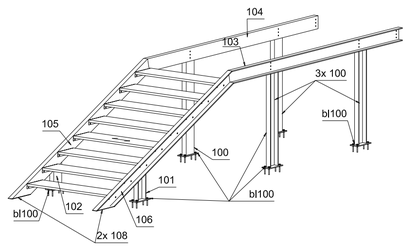

1x WEM 33x33 | 30x3 | 1480x3790 EW-4
1:50 S235JR

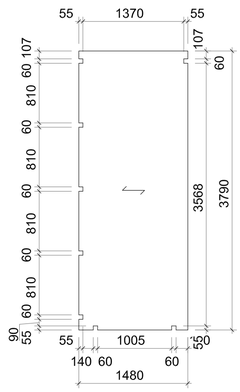

16x BL3x350x70 107
1:10 S355JR

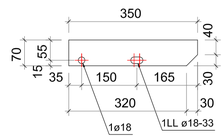

1 x EW-Bal-2
1:10 S355JR

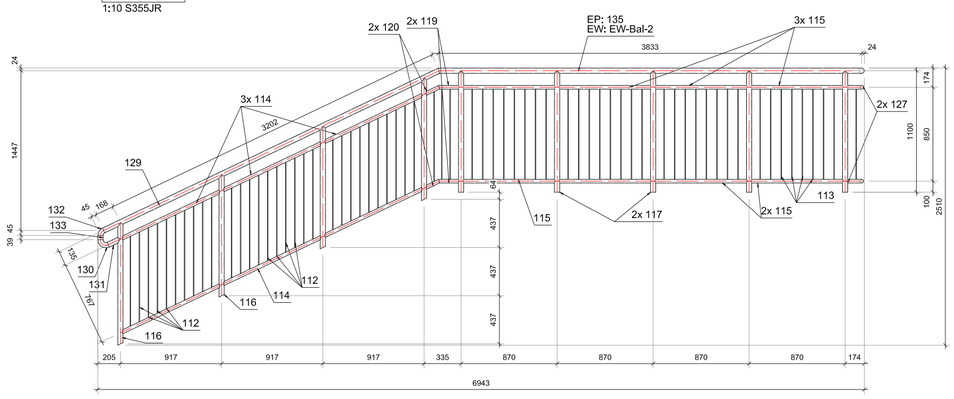

1 x EW-Bal-3
1:10 S355JR

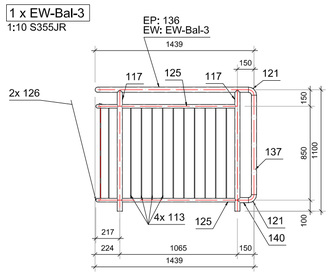

6 x EW-Ł-1
1:10 S355JR

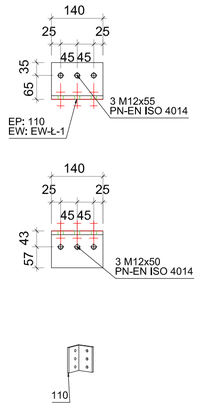

1 x EW-Bal-1
1:10 S355JR

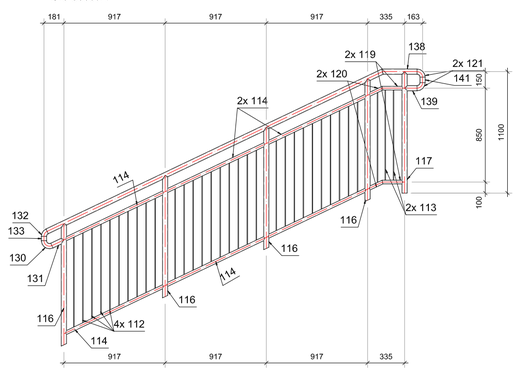

Numer	Ilość (szt.)	Nazwa	Długość (mm)	Szerokość (mm)	Klasa	Waga elementu (kg/szt.)	Łącznie Waga (kg)
EW-1 1							
100	4	C 180	1 280		S235JR	28,4	113,5
101	1	C 180	333		S235JR	7,6	7,6
102	1	C 180	333		S235JR	7,6	7,6
103	1	C 180	3 863		S235JR	85	85
104	1	C 180	3 863		S235JR	85	85
105	1	C 180	3 396		S235JR	74,7	74,7
106	1	C 180	3 396		S235JR	74,7	74,7
107	16	BL3x350x70	350	70	S235JR	0,6	9,1
108	2	BL5x412x70	412	70	S235JR	1,1	f
bl100	6	BL10x300x130	300	130	S235JR	3,1	18,4
-	24	Kotwy wklejane M12	180		A4	0	0,5
	18	M12 x 50 - 10.9	50		10.9	0,1	1
	32	M16 x 50 - 10.9	50		10.9	0,1	3,4
	18	Nakrętka M12 -10			10	0	0,3
	32	Nakrętka M16 -10			10	0	1,1
	18	Podkładka ISO 7089-12-200HV			200 HV	0	0,1
	32	Podkładka ISO 7089-16-200HV			200 HV	0	0,4
Suma części:							**482,4**
EW-Ł-1 6							
110	1	L100X10	140		S235JR	2,1	12,7
Suma części:							**12,7**
EW-2							
111	1	C 180	1 340		S235JR	29,5	88,4
	6	M12 x 55 - 10.9	55		10.9	0,1	1,1
	6	Nakrętka M12 -10			10	0	0,3
	6	Podkładka ISO 7089-12-200HV			200 HV	0	0,1
Suma części:							**89,9**
EW-Bal-1 1							
112	31	RD6	816		S235JR	0,2	5,6
113	2	RD6	816		S235JR	0,2	0,4
114	6	RO33.7X2.6	981		S235JR	2	11,7
116	4	RO48.3X4	1 109		S235JR	4,8	19,4
117	1	RO48.3X4	1 096		S235JR	4,8	4,8
119	2	RO33.7X2.6	187		S235JR	0,4	0,7
120	2	RO33.7X2.6	137		S235JR	0,3	0,5
121	2	RO48.3X4	116		S235JR	0,3	0,7
129	1	RO48.3X4	3 370		S235JR	14,7	14,7
130	1	RO48.3X4	149		S235JR	0,4	0,4
131	1	RO48.3X4	121		S235JR	0,5	0,5
132	1	RO48.3X4	84		S235JR	0,2	0,2
133	1	RO48.3X4	39		S235JR	0,2	0,2
138	1	RO48.3X4	318		S235JR	1,4	1,4
139	1	RO48.3X4	113		S235JR	0,5	0,5
141	1	RO48.3X4	50		S235JR	0,2	0,2
Suma części:							**61,9**
EW-Bal-2 1							
112	31	RD6	816		S235JR	0,2	5,6
113	35	RD6	816		S235JR	0,2	6,3
114	6	RO33.7X2.6	981		S235JR	2	11,7
115	8	RO33.7X2.6	835		S235JR	1,7	13,3
116	4	RO48.3X4	1 109		S235JR	4,8	19,4
117	5	RO48.3X4	1 096		S235JR	4,8	23,9
119	2	RO33.7X2.6	187		S235JR	0,4	0,7
120	2	RO33.7X2.6	137		S235JR	0,3	0,5
127	2	RO33.7X2.6	150		S235JR	0,3	0,6
129	1	RO48.3X4	3 370		S235JR	14,7	14,7
130	1	RO48.3X4	149		S235JR	0,4	0,4
131	1	RO48.3X4	121		S235JR	0,5	0,5
132	1	RO48.3X4	84		S235JR	0,2	0,2
133	1	RO48.3X4	39		S235JR	0,2	0,2
135	1	RO48.3X4	3 858		S235JR	16,9	16,9
Suma części:							**115,2**
EW-Bal-3 1							
113	12	RD6	816		S235JR	0,2	2,2
117	2	RO48.3X4	1 096		S235JR	4,8	9,6
121	2	RO48.3X4	116		S235JR	0,3	0,7
125	2	RO33.7X2.6	1 031		S235JR	2,1	4,1
126	2	RO33.7X2.6	200		S235JR	0,4	0,8
136	1	RO48.3X4	1 389		S235JR	6,1	6,1
137	1	RO48.3X4	900		S235JR	3,9	3,9
140	1	RO48.3X4	100		S235JR	0,4	0,4
Suma części:							**27,8**
Łącznie:							**789,9**

UWAGA: Zestawienie nie obejmuje krat pomostowych.

Uwagi:
1. Powłoki zabezpieczające antykorozyjne i p.poż. wg opisu technicznego.
2. Jeżeli nie podano innej informacji na rysunku, elementy spawać czołowo, obwodowo, z ukosowaniem brzegów, połączenia o pełnej nośności elementów łączonych w węźle.
3. Wszystkie elementy zestawienia, ilości, długości należy zweryfikować przed zamówieniem materiałów. Przed zamówieniem dokonać pomiarów weryfikujących geometrię z natury.
4. Mocowanie krat pomostowych wykonać wg rozwiązań systemowych producenta.
5. Elementy zabezpieczyć antykorozyjnie.
6. Zestawienie nie obejmuje krat pomostowych.

TYTUŁ RYSUNKU		NAZWISKO	UPRAWNIENIA	DATA	PODPIS
Schody - konstrukcja	**PROJEKTANT** specjalność: **konstrukcyjno-budowlana**	mgr inż. Jan GAWLICZEK	1474/94	11.03.2021	
	PROJEKTANT SPRAWDZAJĄCY specjalność: **konstrukcyjno-budowlana drogowa**	mgr inż. Bogdan HELIS	418/01	11.03.2021	
	PROJEKTANT specjalność: **konstrukcyjno-budowlana drogowa**	tech. Dariusz MAJER	627/02	11.03.2021	
	ASYSTENT PROJEKTANTA KONSTR-BUD	mgr inż. Dawid MAJER	—	11.03.2021	
	ASYSTENT PROJEKTANTA KONSTR-BUD	mgr inż. Paweł ANDRECZKO	—	11.03.2021	

OBIEKT:
OBIEKT SPORTOWY
dz. ewid. nr 33/1; 33/2; 33/3; obręb **342**: 56; 18/1; 19/1; 20/1; 21/1; 57; obręb **343**

FAZA: PB
BRANŻA: ARCH

INWESTOR:
GMINA MIASTA CZĘSTOCHOWA
ul. Śląska 11/13, 42-217 Częstochowa

SKALA: 1:100
RYS. NR: KK-01

"KOSZT-BUD"
Dariusz MAJER
44-190 KNURÓW
UL. DWORCOWA 10/3

KOSZT-BUD
ZAKŁAD USŁUG PROJEKTOWO-KOSZTORYSOWYCH I NADZORU INWESTORSKIEGO
Dariusz Majer

Rzut z góry

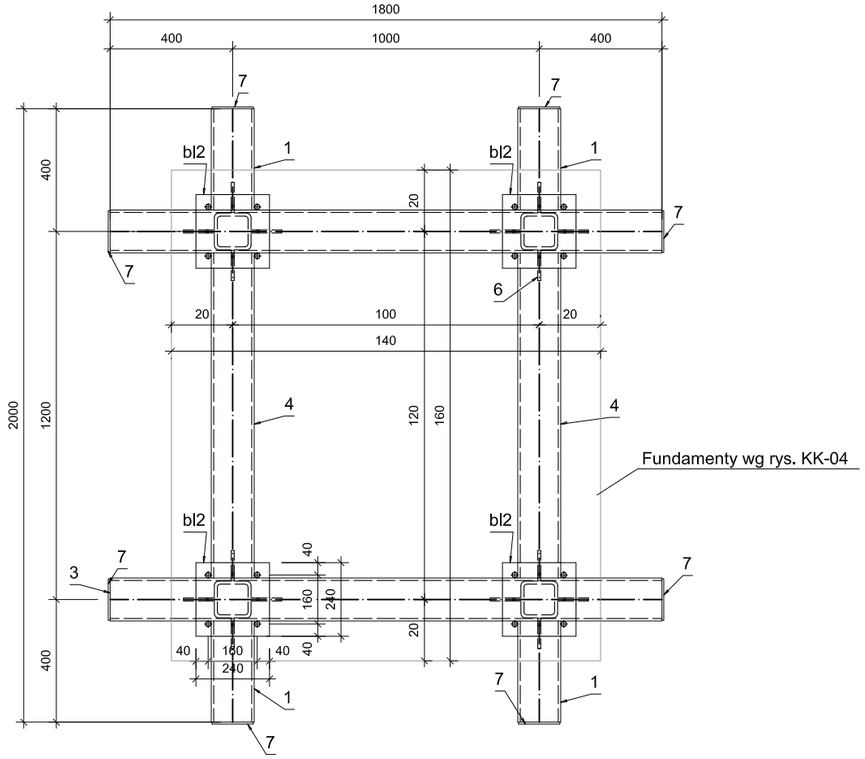

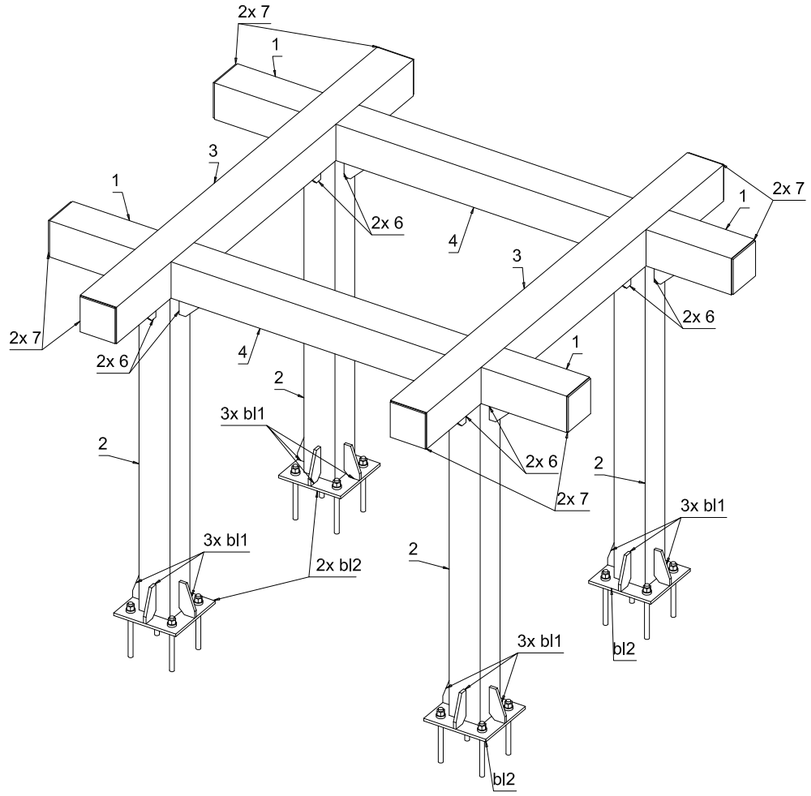

Rzut z góry

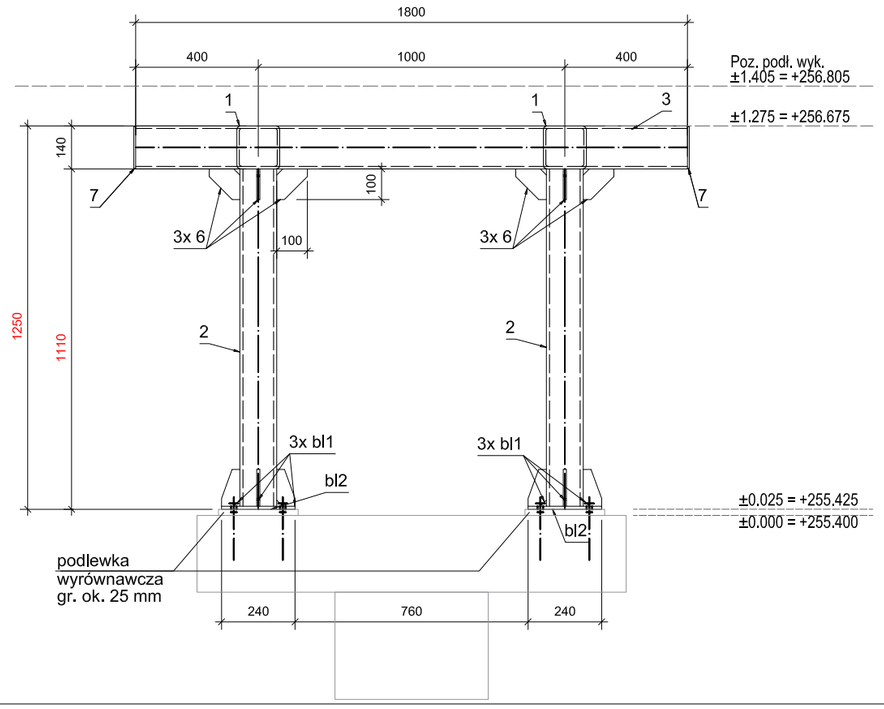

Numer	Ilość (szt.)	Nazwa	Długość (mm)	Szerokość (mm)	Klasa	Waga elementu (kg/szt.)	Łącznie Waga (kg)
Podest							
1	4	RHS140x8	330		S235JR	10,8	43
2	4	RHS120x10	1 110		S235JR	37,4	149,6
3	2	RHS140x8	1 800		S235JR	58,7	117,4
4	2	RHS140x8	1 060		S235JR	34,6	69,1
5	16	Kotwy wklejane M16 L205	205		A4	0,1	0,9
6	16	BL10x100x100	100	100	S235JR	0,5	8,8
7	10	BL6x135x135	135	135	S235JR	0,9	8,6
bl1	16	BL10x120x60	120	60	S235JR	0,4	6,7
bl2	4	BL10x240x240	240	240	S235JR	4,5	18,1
Łącznie:							**422,1**
Dla 2 elementów:							**844,2**

Uwagi:

1. Powłoki zabezpieczające antykorozyjne i p.poż. wg opisu technicznego.
2. Jeżeli nie podano innej informacji na rysunku, elementy spawać czołowo, obwodowo, z ukosowaniem brzegów, połączenia o pełnej nośności elementów łączonych w węźle.
3. Wszystkie elementy zestawienia, ilości, długości należy zweryfikować przed zamówieniem materiałów. Przed zamówieniem dokonać pomiarów weryfikujących geometrię z natury.
4. Elementy zabezpieczyć antykorozyjnie.
5. **Mocowanie kontenera wg dokumentacji wykonawczej komentatora. Podane wysokości traktować jako wstępne. Ostateczny wymiar dobrać z uwzględnieniem ostatecznej wysokości podłogi konteneru komentatora.**

TYTUŁ RYSUNKU		NAZWISKO	UPRAWNIENIA	DATA	PODPIS
Podest techniczny pod kontener	**PROJEKTANT** specjalność: **konstrukcyjno-budowlana**	mgr inż. Jan GAWLICZEK	1474/94	11.03.2021	
	PROJEKTANT SPRAWDZAJĄCY specjalność: **konstrukcyjno-budowlana drogowa**	mgr inż. Bogdan HELIS	418/01	11.03.2021	
	PROJEKTANT specjalność: **konstrukcyjno-budowlana drogowa**	tech. Dariusz MAJER	627/02	11.03.2021	
	ASYSTENT PROJEKTANTA KONSTR-BUD	mgr inż. Dawid MAJER	—	11.03.2021	
	ASYSTENT PROJEKTANTA KONSTR-BUD	mgr inż. Paweł ANDRECZKO	—	11.03.2021	

OBIEKT:
OBIEKT SPORTOWY
dz. ewid. nr 33/1; 33/2; 33/3; obręb **342**; 56; 18/1; 19/1; 20/1; 21/1; 57; obręb **343**

FAZA: PB
BRANŻA: ARCH

INWESTOR:
GMINA MIASTA CZĘSTOCHOWA
ul. Śląska 11/13, 42-217 Częstochowa

SKALA: 1:100
RYS. NR: KK-02

"KOSZT-BUD"
Dariusz MAJER
44-190 KNURÓW
UL. DWORCOWA 10/3

KOSZT-BUD
ZAKŁAD USŁUG PROJEKTOWO-KOSZTORYSOWYCH I NADZORU INWESTORSKIEGO
Dariusz Majer

Widok z przodu
1:15

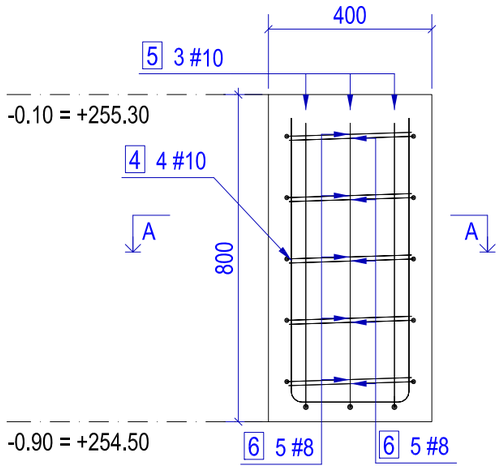

Przekrój A-A
1:15

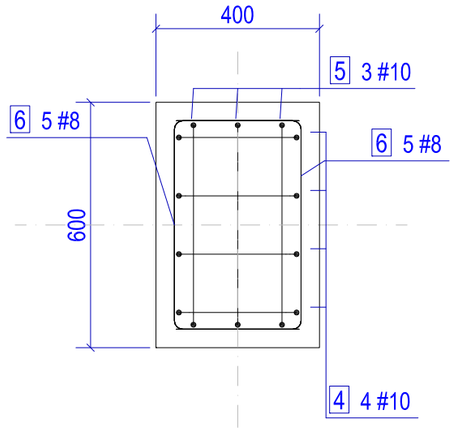

POZ.	∅ (mm)	DŁUGOŚĆ 1szt.(m)	ILOŚĆ (szt.)	ŁĄCZNA DŁ. (m)	
				∅ 8	∅ 10
4	10	1,65	4		6,60
5	10	1,85	3		5,55
6	8	1,10	10	11,00	
ŁĄCZNA DŁUGOŚĆ (m)				11,00	12,15
CIĘŻAR 1mb (kg/m)				0.395	0.617
CAŁK. CIĘŻAR wg ∅ (kg)				4,34	7,50
CAŁKOWITY CIĘŻAR (kg)				11,95	

Zestawienie dla 1 elementu. Wykonać 6 szt.

PLAN GIĘCIA

Nr el.	Średnica	Długość	Kształt gięcia
4	10	1650	300 / 700
5	10	1850	500 / 700
6	8	1100	310 / 520

BETON	Klasa betonu	C30/37
	Klasa ekspozycji	XC4/XF3/XA1
ZBROJENIE	Klasa stali	C / A-IIIN
	Granica plastyczności	500 MPa
	Wydłużenie przy maksymalnym obc.	>8%
OTULINA	Do krawędzi pręta [mm]	40

MINIMALNE PROMIENIE GIĘCIA PRĘTÓW wg PN-EN 1992-1-1

Rodzaje odginanych haków		Krzywizna pręta	
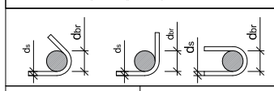		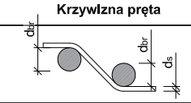	
Średnica pręta	**Średnica wałka**	**Otulina prostopadła do płaszczyzny krzywizny pręta**	**Zagięcia i inne krzywizny pręta**
ds <16 mm	**4 ds**	**>100 mm lub 7 ds**	**10 ds**
ds ≥ 16 mm	**7 ds**	**>50 mm i 3 ds**	**15 ds**
		≤50 mm lub 3 ds	**20 ds**

UWAGI:
1. Rozpatrywać z całością dokumentacji technicznej.
2. Przed wykonaniem prac rzędne, wymiary i kształty konstrukcji sprawdzić z rysunkami branży architektonicznej. W razie wystąpienia rozbieżności decyduje architektura.
3. Na budowie sprawdzić wszelkie wymiary, ilości, długości i kształty elementów zbrojenia. Zbrojenie dostosować kształtem do szalunku.
4. Elementy zbrojeniowe powinny być trwale ustabilizowane w formach za pomocą prętów stabilizujących i podkładek dystansowych w sposób uniemożliwiający ich przesunięcie podczas układania oraz zagęszczania mieszanki betonowej.

TYTUŁ RYSUNKU		NAZWISKO	UPRAWNIENIA	DATA	PODPIS
Fundamenty - płyta pod kontener komentatora	**PROJEKTANT** specjalność: **konstrukcyjno-budowlana**	mgr inż. Jan GAWLICZEK	1474/94	11.03.2021	
	PROJEKTANT SPRAWDZAJĄCY specjalność: **konstrukcyjno-budowlana drogowa**	mgr inż. Bogdan HELIS	418/01	11.03.2021	
	PROJEKTANT specjalność: **konstrukcyjno-budowlana drogowa**	tech. Dariusz MAJER	627/02	11.03.2021	
	ASYSTENT PROJEKTANTA KONSTR-BUD	mgr inż. Dawid MAJER	—	11.03.2021	
	ASYSTENT PROJEKTANTA KONSTR-BUD	mgr inż. Paweł ANDRECZKO	—	11.03.2021	

OBIEKT:
OBIEKT SPORTOWY
dz. ewid. nr 33/1; 33/2; 33/3; obręb **342**; 56; 18/1; 19/1; 20/1; 21/1; 57; obręb **343**

FAZA: PB
BRANŻA: ARCH

INWESTOR:
GMINA MIASTA CZĘSTOCHOWA
ul. Śląska 11/13, 42-217 Częstochowa

SKALA: 1:15
RYS. NR: KK-03

"KOSZT-BUD"
Dariusz MAJER
44-190 KNURÓW
UL. DWORCOWA 10/3

KOSZT-BUD
ZAKŁAD USŁUG PROJEKTOWO-KOSZTORYSOWYCH I NADZORU INWESTORSKIEGO
Dariusz Majer

Rzut zbrojeniowy
1:25

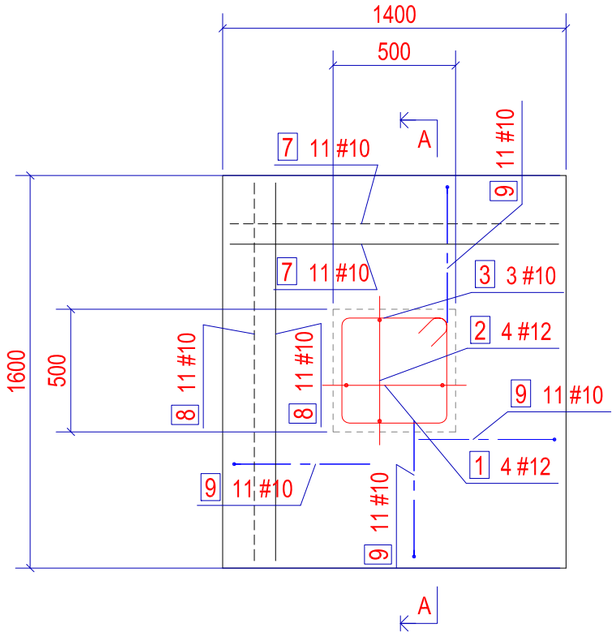

Zbrojenie w strefie klina bet.

Zbrojenie łączące siatki dolną i górną

Zbrojenie siatki dolnej

Zbrojenie siatki górnej

Przekrój A-A
1:20

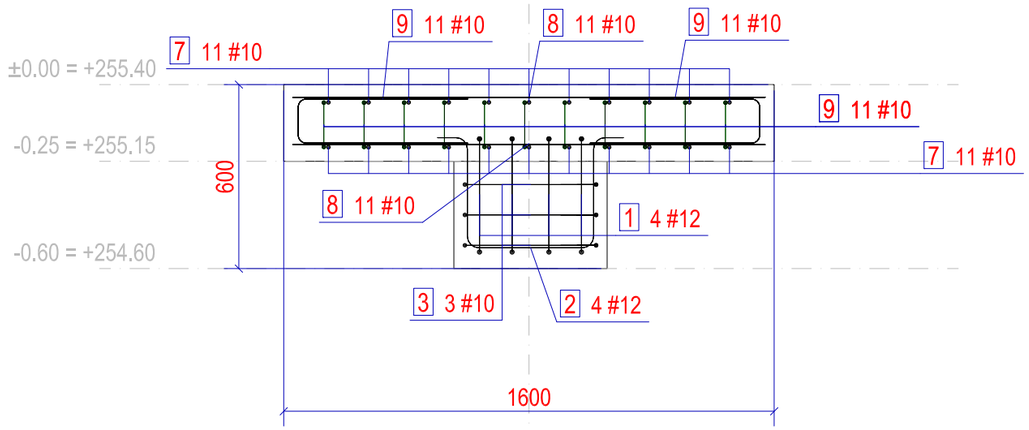

POZ.	∅ (mm)	DŁUGOŚĆ 1szt.(m)	ILOŚĆ (szt.)	ŁĄCZNA DŁUGOŚĆ (m)	
				∅ 10	∅ 12
1	12	1,26	4		5,04
2	12	1,26	4		5,04
3	10	1,92	3	5,76	
7	10	1,34	22	29,48	
8	10	1,54	22	33,88	
9	10	1,23	44	54,12	
ŁĄCZNA DŁUGOŚĆ (m)				123,24	10,08
CIĘŻAR 1mb (kg/m)				0.617	0.888
CAŁK. CIĘŻAR wg ∅ (kg)				76,04	8,95
CAŁKOWITY CIĘŻAR (kg)				85,31	

Zestawienie dla 1 elementu. Wykonać 2 szt.

PLAN GIĘCIA:

Nr el.	Średnica	Długość	Kształt gięcia
7	10	1340	1340
8	10	1540	1540
1	12	1260	100 / 380 / 410
2	12	1260	100 / 370 / 430
9	10	1230	560 / 160
3	10	1920	440 / 440 / 440 / 440

BETON	Klasa betonu	C30/37
	Klasa ekspozycji	XC4/XF3/XA1
ZBROJENIE	Klasa stali	C / A-IIIN
	Granica plastyczności	500 MPa
	Wydłużenie przy maksymalnym obc.	>8%
OTULINA	Do krawędzi pręta [mm]	40

MINIMALNE PROMIENIE GIĘCIA PRĘTÓW wg PN-EN 1992-1-1

Rodzaje odginanych haków		Krzywizna pręta	
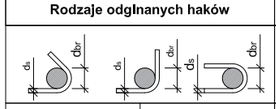			
Średnica pręta	Średnica wałka	Otulina prostopadła do płaszczyzny krzywizny pręta	Zagięcia i inne krzywizny pręta
ds <16 mm	4 ds	>100 mm lub 7 ds	10 ds
ds ≥ 16 mm	7 ds	>50 mm i 3 ds	15 ds
		≤50 mm lub 3 ds	20 ds

UWAGI:

1. Rozpatrywać z całością dokumentacji technicznej.
2. Przed wykonaniem prac rzędne, wymiary i kształty konstrukcji sprawdzić z rysunkami branży architektonicznej. W razie wystąpienia rozbieżności decyduje architektura.
3. Na budowie sprawdzić wszelkie wymiary, ilości, długości i kształty elementów zbrojenia. Zbrojenie dostosować kształtem do szalunku.
4. Elementy zbrojeniowe powinny być trwale ustabilizowane w formach za pomocą prętów stabilizujących i podkładek dystansowych w sposób uniemożliwiający ich przesunięcie podczas układania oraz zagęszczania mieszanki betonowej.
5. Zbrojenie rozmieszczać równomiernie. Zbrojenie siatki górnej ustawić tak, aby uniknąć kolizji z planowanym zakotwieniem konstrukcji stalowej.

TYTUŁ RYSUNKU		NAZWISKO	UPRAWNIENIA	DATA	PODPIS
Fundamenty - płyta pod kontener komentatora	**PROJEKTANT** specjalność: **konstrukcyjno-budowlana**	mgr inż. Jan GAWLICZEK	1474/94	11.03.2021	
	PROJEKTANT SPRAWDZAJĄCY specjalność: **konstrukcyjno-budowlana drogowa**	mgr inż. Bogdan HELIS	418/01	11.03.2021	
	PROJEKTANT specjalność: **konstrukcyjno-budowlana drogowa**	tech. Dariusz MAJER	627/02	11.03.2021	
	ASYSTENT PROJEKTANTA KONSTR-BUD	mgr inż. Dawid MAJER	—	11.03.2021	
	ASYSTENT PROJEKTANTA KONSTR-BUD	mgr inż. Paweł ANDRECZKO	—	11.03.2021	
OBIEKT: OBIEKT SPORTOWY dz. ewid. nr 33/1; 33/2; 33/3; obręb **342**; 56; 18/1; 19/1; 20/1; 21/1; 57; obręb **343**			FAZA PB	BRANŻA ARCH	
INWESTOR: **GMINA MIASTA CZĘSTOCHOWA** **ul. Śląska 11/13, 42-217 Częstochowa**			SKALA 1:25	RYS. NR KK-04	

"KOSZT-BUD"
Dariusz MAJER
44-190 KNURÓW
UL. DWORCOWA 10/3

KOSZT-BUD
ZAKŁAD USŁUG PROJEKTOWO-KOSZTORYSOWYCH I NADZORU INWESTORSKIEGO
Dariusz Majer

Przekrój A-A

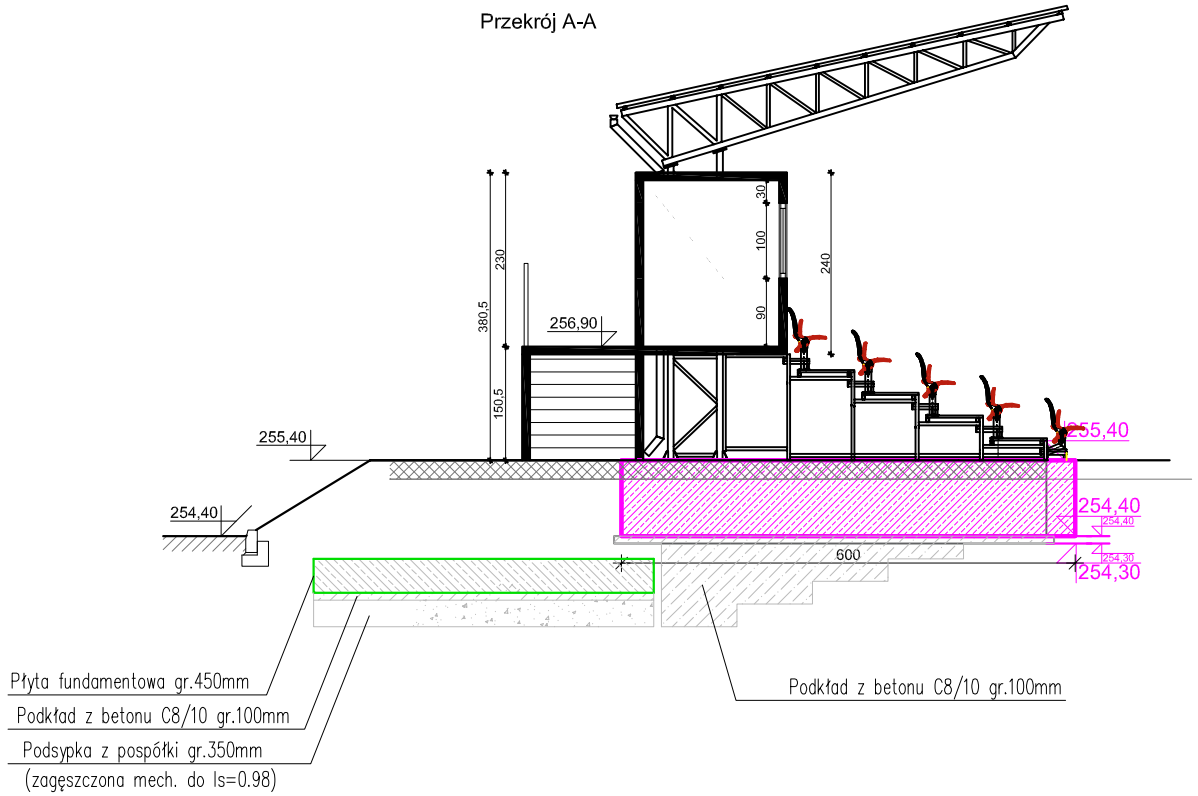

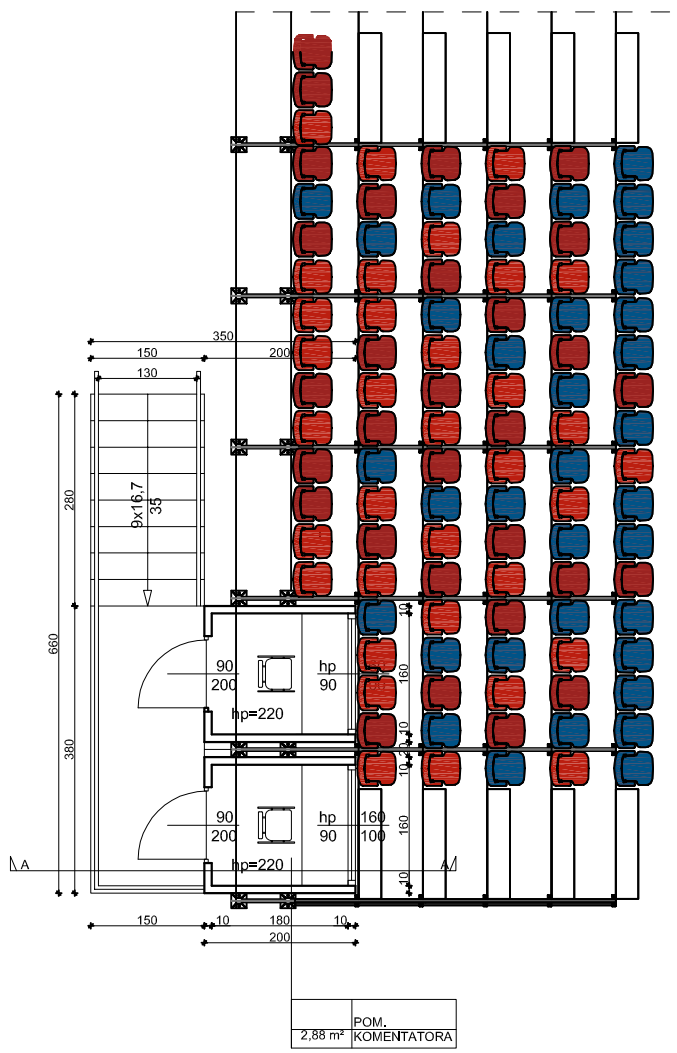

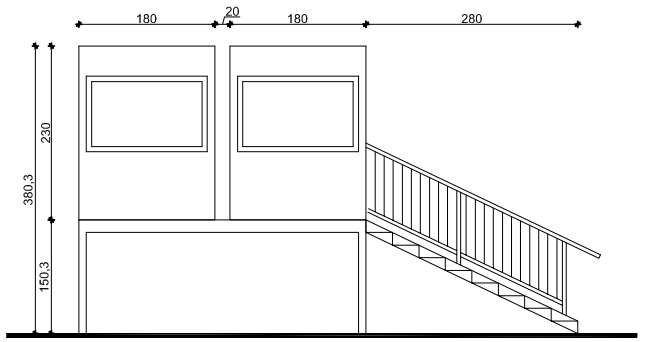

ELEWACJA
FRONT

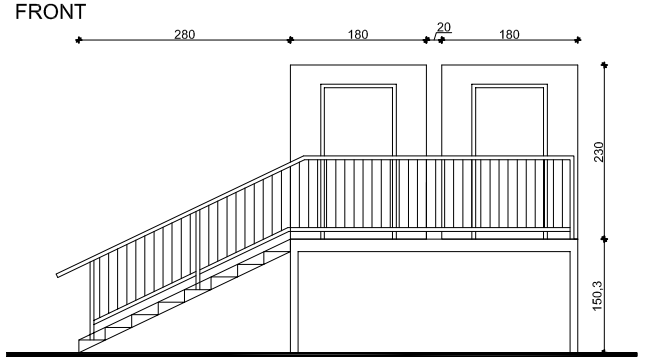

ELEWACJA TYŁ

NAZWA INWESTYCJI					
PROJEKT WYKONAWCZY **PRZEBUDOWY I ROZBUDOWY OBIEKTU SPORTOWEGO** **PRZY UL. LIMANOWSKIEGO W CZĘSTOCHOWIE**					
TYTUŁ RYSUNKU		NAZWISKO	UPRAWNIENIA	DATA	PODPIS
KOMENTATOR	**PROJEKTANT** specjalność: **konstrukcyjno-budowlana drogowa**	tech. Dariusz MAJER	627/02	11.03.2021	
	ASYSTENT PROJEKTANTA	mgr inż. arch. Adam POGORZELSKI	—	11.03.2021	
	ASYSTENT PROJEKTANTA	mgr inż. Dawid MAJER	—	11.03.2021	
	ASYSTENT PROJEKTANTA	mgr inż. Paweł ANDRECZKO	—	11.03.2021	
OBIEKT: OBIEKT SPORTOWY dz. ewid. nr 33/1; 33/2; 33/3; obręb **342**; 56; 18/1; 19/1; 20/1; 21/1; 57; obręb **343**			FAZA PROJEKT WYKONAWCZY		
INWESTOR: **GMINA MIASTA CZĘSTOCHOWA** **ul. Śląska 11/13, 42-217 Częstochowa**			SKALA 1:100	RYS. NR KK-05	

"KOSZT-BUD"
Dariusz MAJER
44-190 KNURÓW
UL. DWORCOWA 10/3

KOSZT-BUD
ZAKŁAD USŁUG
PROJEKTOWO-KOSZTORYSOWYCH
I NADZORU INWESTORSKIEGO
Dariusz Majer

WIDOK OD FRONTU
(SKALA 1:100)

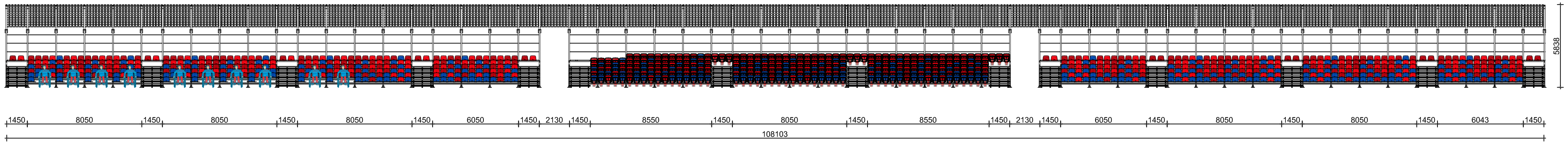

RZUT TRYBUNY
(SKALA 1:200)

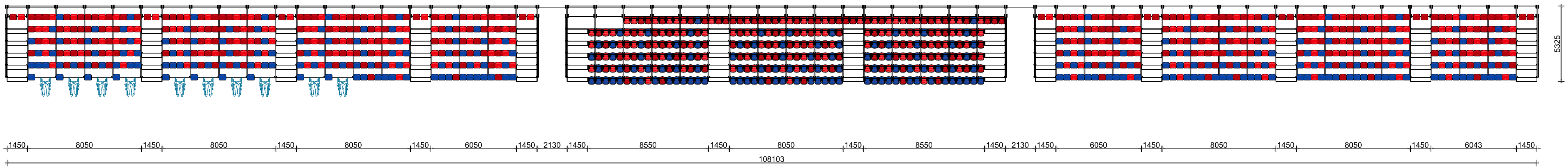

WIDOK Z BOKU
(SKALA 1:100)

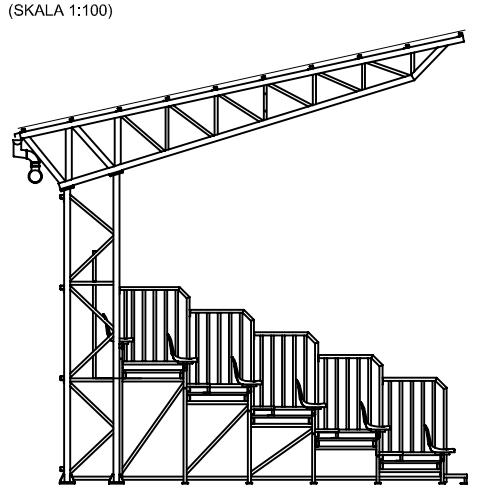

NAZWA INWESTYCJI					
PROJEKT WYKONAWCZY **PRZEBUDOWY I ROZBUDOWY OBIEKTU SPORTOWEGO PRZY UL. LIMANOWSKIEGO W CZĘSTOCHOWIE**					
TYTUŁ RYSUNKU		NAZWISKO	UPRAWNIENIA	DATA	PODPIS
TRYBUNA ZACHODNIA	**PROJEKTANT** specjalność: **konstrukcyjno-budowlana drogowa**	tech. Dariusz MAJER	627/02	11.03.2021	
	ASYSTENT PROJEKTANTA	mgr inż. arch. Adam POGORZELSKI	—	11.03.2021	
	ASYSTENT PROJEKTANTA	mgr inż. Dawid MAJER	—	11.03.2021	
	ASYSTENT PROJEKTANTA	mgr inż. Paweł ANDRECZKO	—	11.03.2021	
OBIEKT: OBIEKT SPORTOWY dz. ewid. nr 33/1; 33/2; 33/3; obręb **342**; 56; 18/1; 19/1; 20/1; 21/1; 57; obręb **343**			FAZA PROJEKT WYKONAWCZY		
INWESTOR: **GMINA MIASTA CZĘSTOCHOWA** **ul. Śląska 11/13, 42-217 Częstochowa**			SKALA 1:100 1:200	RYS. NR TR-1	
"KOSZT-BUD" ***Dariusz MAJER*** **44-190 KNURÓW** **UL. DWORCOWA 10/3**			**KOSZT-BUD** ZAKŁAD USŁUG PROJEKTOWO-KOSZTORYSOWYCH I NADZORU INWESTORSKIEGO ***Dariusz Majer***		

RZUT TRYBUNY
(SKALA 1:200)

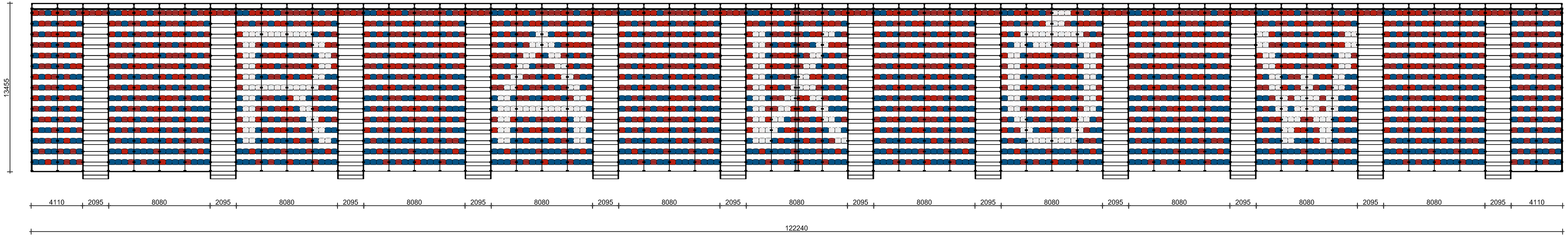

WIDOK Z BOKU
(SKALA 1:100)

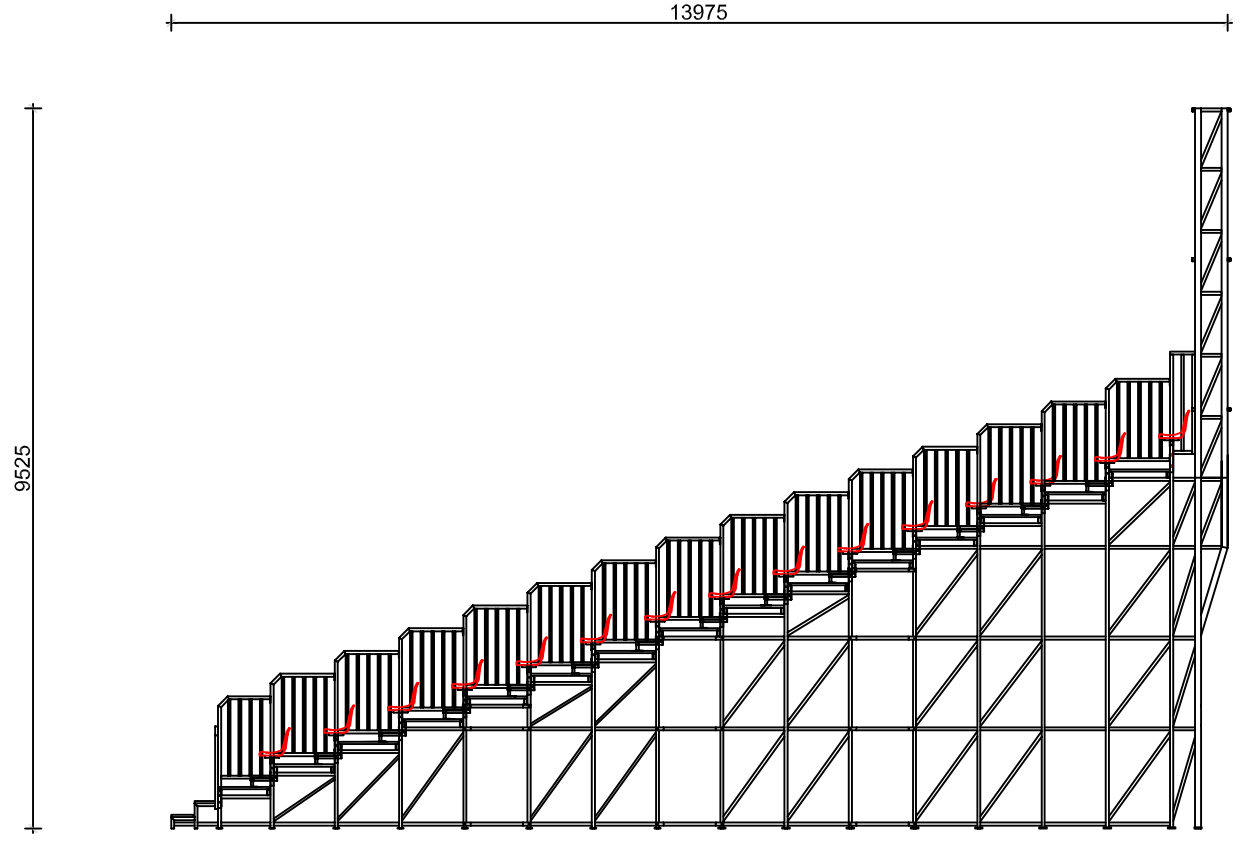

NAZWA INWESTYCJI

PROJEKT WYKONAWCZY
PRZEBUDOWY I ROZBUDOWY OBIEKTU SPORTOWEGO PRZY UL. LIMANOWSKIEGO W CZĘSTOCHOWIE

TYTUŁ RYSUNKU		NAZWISKO	UPRAWNIENIA	DATA	PODPIS
TRYBUNA WSCHODNIA	**PROJEKTANT** specjalność: **konstrukcyjno-budowlana drogowa**	tech. Dariusz MAJER	627/02	11.03.2021	
	ASYSTENT PROJEKTANTA	mgr inż. arch. Adam POGORZELSKI	——	11.03.2021	
	ASYSTENT PROJEKTANTA	mgr inż. Dawid MAJER	——	11.03.2021	
	ASYSTENT PROJEKTANTA	mgr inż. Paweł ANDRECZKO	——	11.03.2021	

OBIEKT:
OBIEKT SPORTOWY
dz. ewid. nr 33/1; 33/2; 33/3; obręb **342**: 56; 18/1; 19/1; 20/1; 21/1; 57; obręb **343**

FAZA: PROJEKT WYKONAWCZY

INWESTOR:
GMINA MIASTA CZĘSTOCHOWA
ul. Śląska 11/13, 42-217 Częstochowa

SKALA: 1:100, 1:200

RYS. NR: TR-2

"KOSZT-BUD"
Dariusz MAJER
44-190 KNURÓW
UL. DWORCOWA 10/3

KOSZT-BUD
ZAKŁAD USŁUG PROJEKTOWO-KOSZTORYSOWYCH I NADZORU INWESTORSKIEGO
Dariusz Majer

RZUT TRYBUNY
(SKALA 1:200)

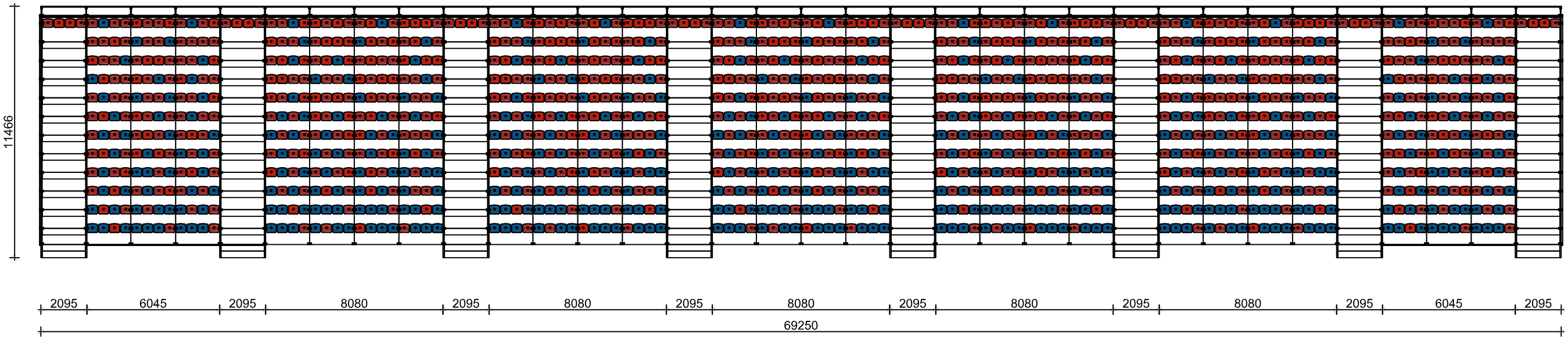

WIDOK Z BOKU
(SKALA 1:100)

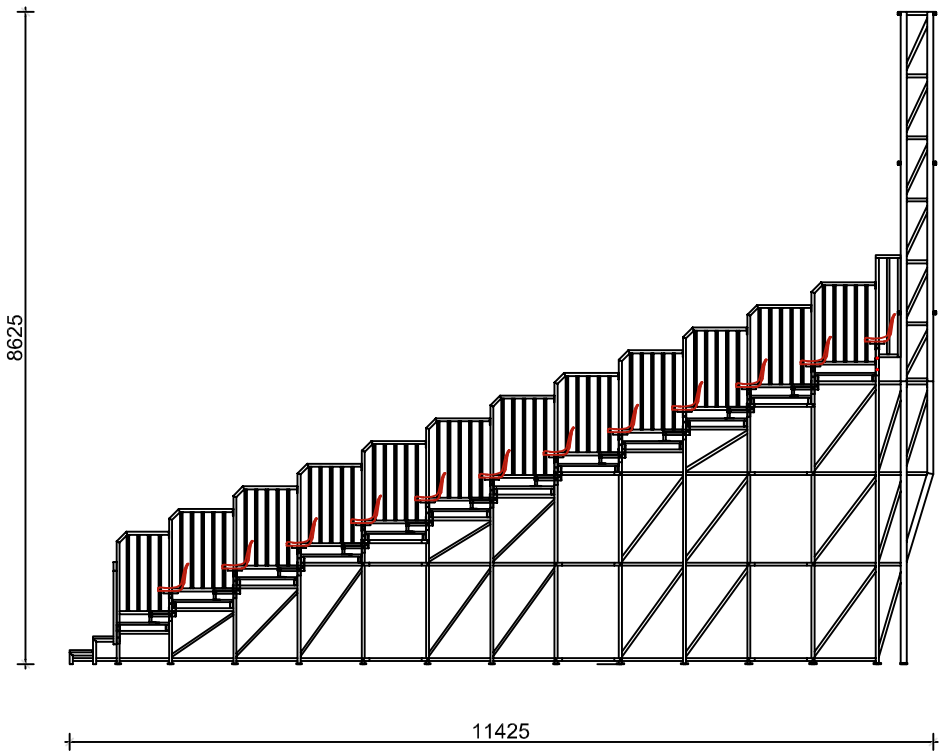

NAZWA INWESTYCJI					
PROJEKT WYKONAWCZY **PRZEBUDOWY I ROZBUDOWY OBIEKTU SPORTOWEGO PRZY UL. LIMANOWSKIEGO W CZĘSTOCHOWIE**					
TYTUŁ RYSUNKU		NAZWISKO	UPRAWNIENIA	DATA	PODPIS
TRYBUNA POŁUDNIOWA	**PROJEKTANT** specjalność: **konstrukcyjno-budowlana drogowa**	tech. Dariusz MAJER	627/02	11.03.2021	
	ASYSTENT PROJEKTANTA	mgr inż. arch. Adam POGORZELSKI	—	11.03.2021	
	ASYSTENT PROJEKTANTA	mgr inż. Dawid MAJER	—	11.03.2021	
	ASYSTENT PROJEKTANTA	mgr inż. Paweł ANDRECZKO	—	11.03.2021	
OBIEKT: OBIEKT SPORTOWY dz. ewid. nr 33/1; 33/2; 33/3; obręb **342**; 56; 18/1; 19/1; 20/1; 21/1; 57; obręb **343**			FAZA PROJEKT WYKONAWCZY		
INWESTOR: **GMINA MIASTA CZĘSTOCHOWA** **ul. Śląska 11/13, 42-217 Częstochowa**			SKALA 1:100 1:200	RYS. NR TR-3	

"KOSZT-BUD"
Dariusz MAJER
44-190 KNURÓW
UL. DWORCOWA 10/3

KOSZT-BUD
ZAKŁAD USŁUG PROJEKTOWO-KOSZTORYSOWYCH I NADZORU INWESTORSKIEGO
Dariusz Majer

RZUT TRYBUNY
(SKALA 1:100)

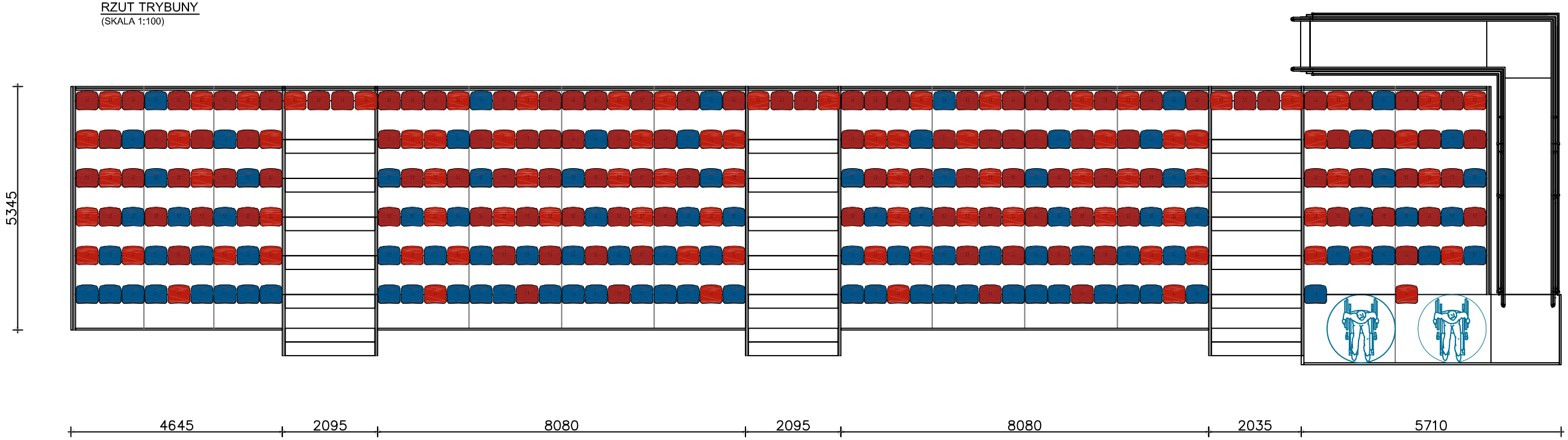

WIDOK Z BOKU
(SKALA 1:50)

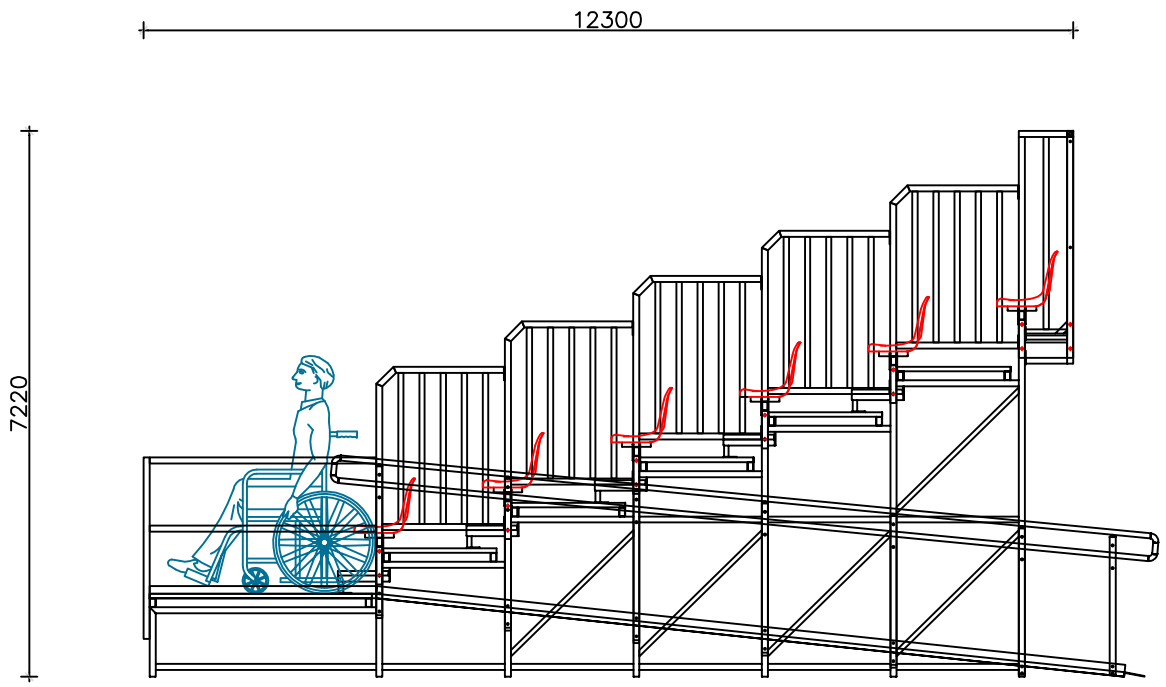

NAZWA INWESTYCJI					
PROJEKT WYKONAWCZY **PRZEBUDOWY I ROZBUDOWY OBIEKTU SPORTOWEGO PRZY UL. LIMANOWSKIEGO W CZĘSTOCHOWIE**					
TYTUŁ RYSUNKU		NAZWISKO	UPRAWNIENIA	DATA	PODPIS
TRYBUNA PÓŁNOCNA	**PROJEKTANT** specjalność: **konstrukcyjno-budowlana drogowa**	tech. Dariusz MAJER	627/02	11.03.2021	
	ASYSTENT PROJEKTANTA	mgr inż. arch. Adam POGORZELSKI	—	11.03.2021	
	ASYSTENT PROJEKTANTA	mgr inż. Dawid MAJER	—	11.03.2021	
	ASYSTENT PROJEKTANTA	mgr inż. Paweł ANDRECZKO	—	11.03.2021	
OBIEKT: OBIEKT SPORTOWY dz. ewid. nr 33/1; 33/2; 33/3; obręb **342**; 56; 18/1; 19/1; 20/1; 21/1; 57; obręb **343**			FAZA PROJEKT WYKONAWCZY		
INWESTOR: **GMINA MIASTA CZĘSTOCHOWA** **ul. Śląska 11/13, 42-217 Częstochowa**			SKALA 1:100 1:200	RYS. NR TR-4	

"KOSZT-BUD"
Dariusz MAJER
44-190 KNURÓW
UL. DWORCOWA 10/3

KOSZT-BUD
ZAKŁAD USŁUG PROJEKTOWO-KOSZTORYSOWYCH I NADZORU INWESTORSKIEGO
Dariusz Majer

Elewacje
(skala 1:150)

WIDOK W OSI "A"
(1:150)

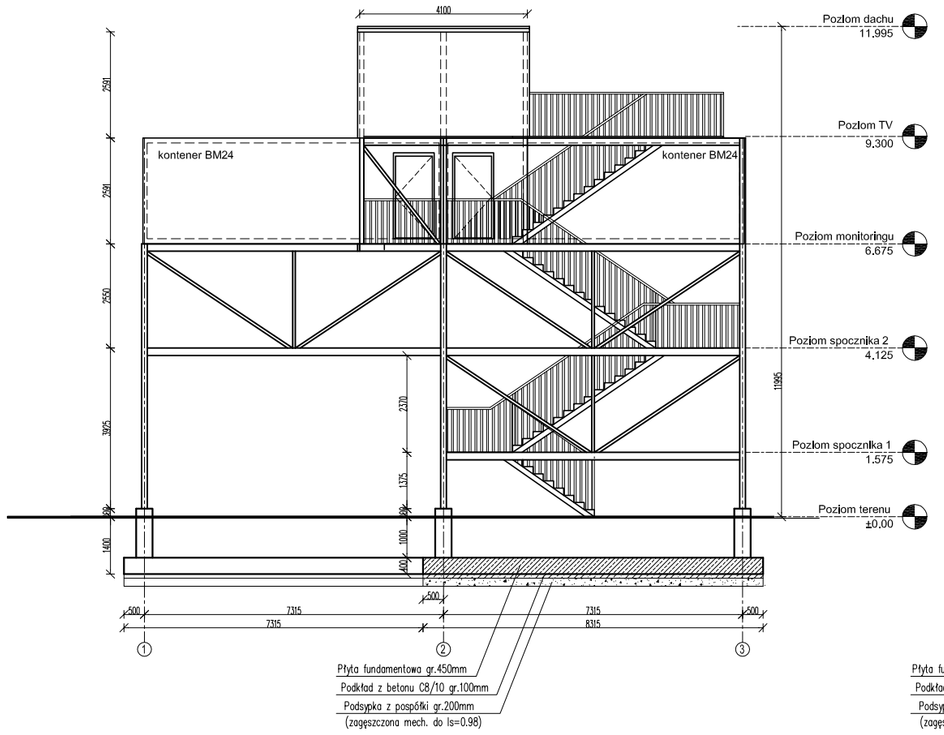

WIDOK W OSI "3"
(1:150)

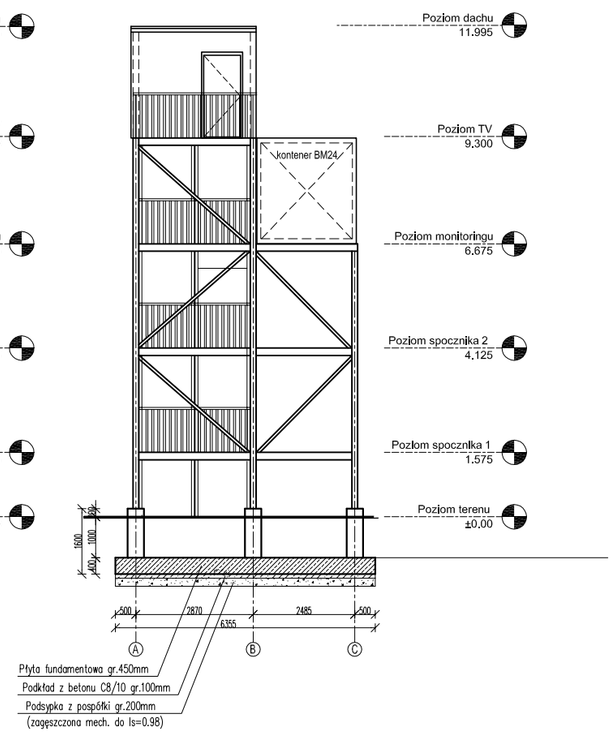

WIDOK W OSI "1"
(1:150)

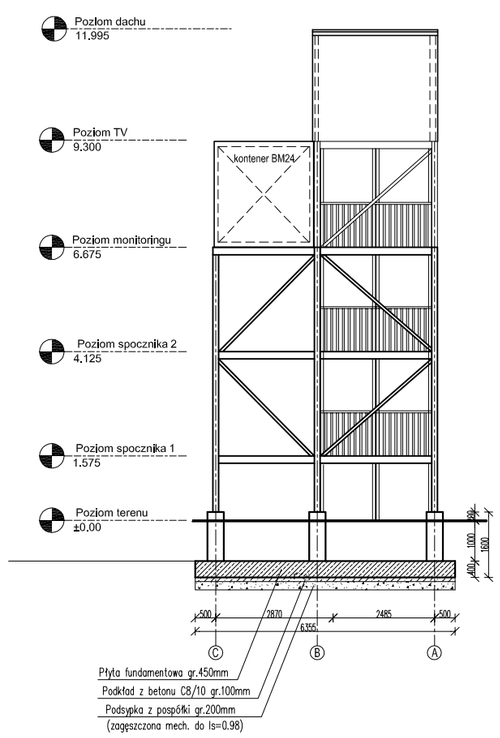

WIDOK W OSI "C"
(1:150)

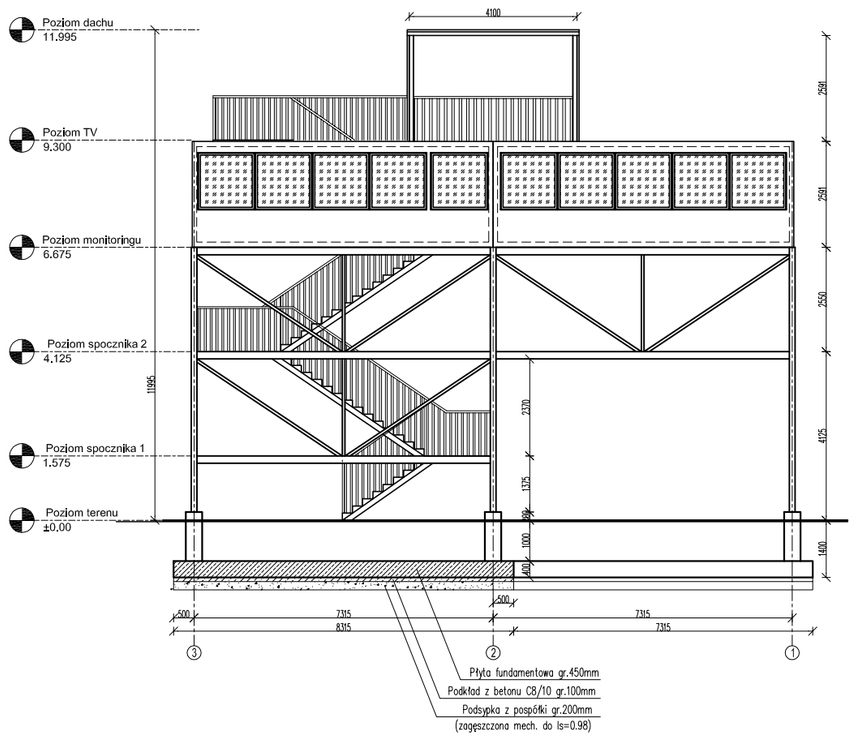

Rzuty
(skala 1:100)

RZUT POZIOMU +9.300m

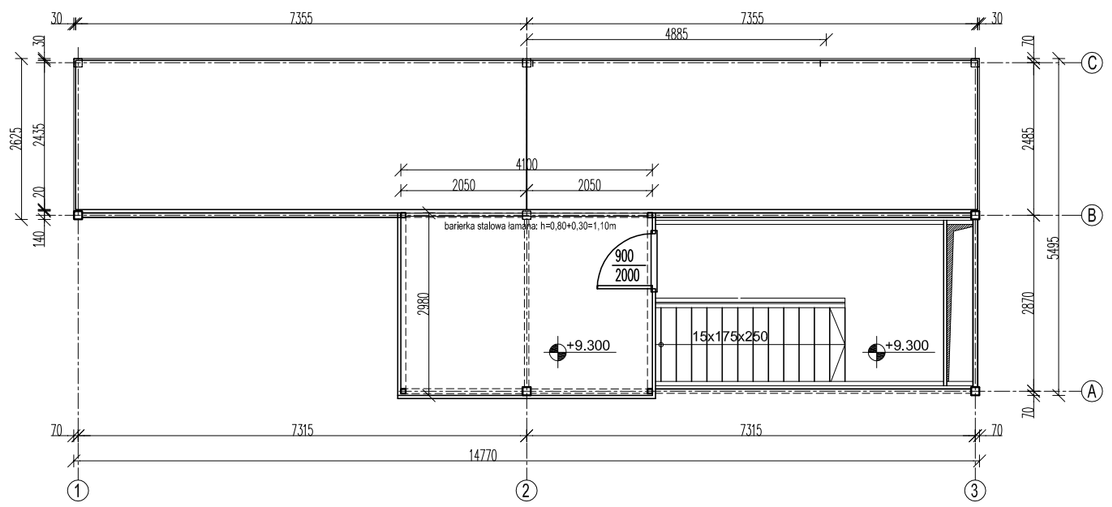

RZUT POZIOMU ±0.00m

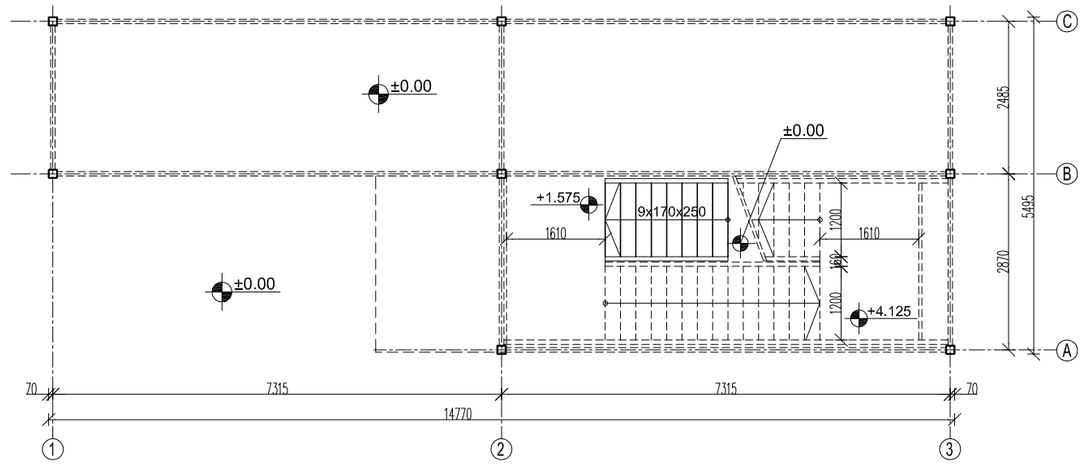

RZUT POZIOMU +6.675m

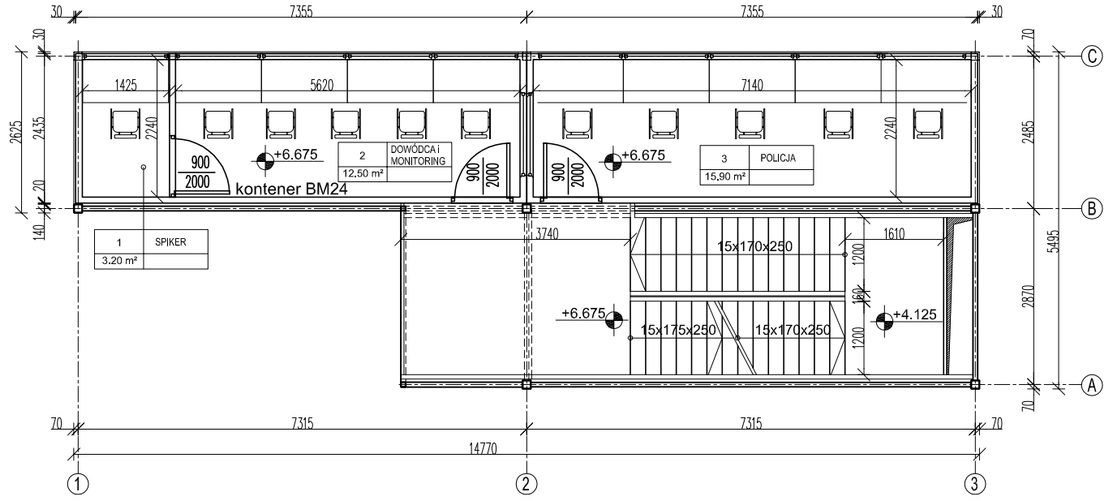

RZUT FUNDAMENTÓW

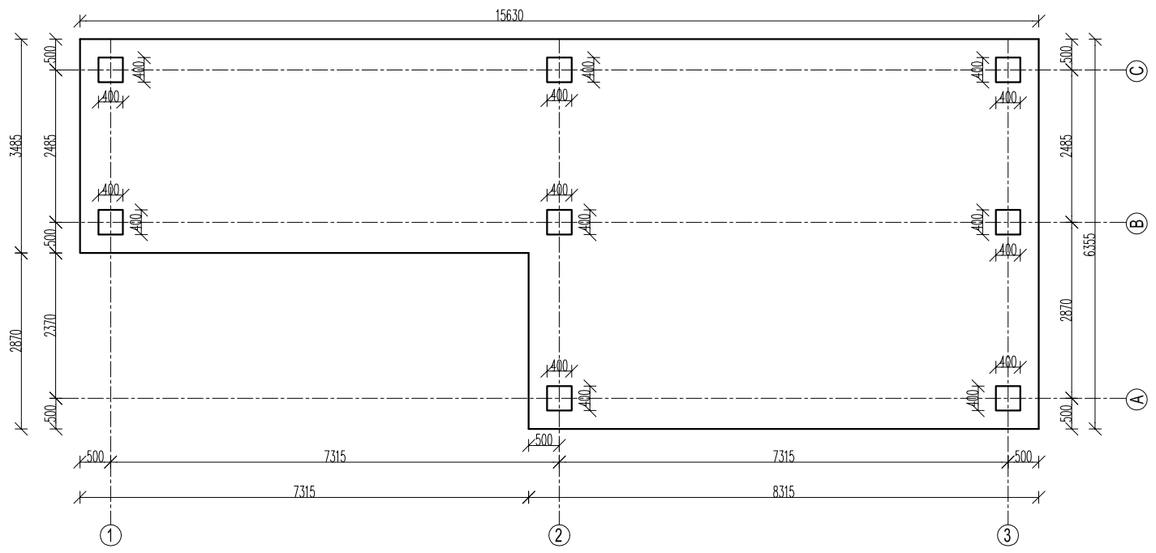

NAZWA INWESTYCJI					
PROJEKT WYKONAWCZY **PRZEBUDOWY I ROZBUDOWY OBIEKTU SPORTOWEGO** **PRZY UL. LIMANOWSKIEGO W CZĘSTOCHOWIE**					
TYTUŁ RYSUNKU		NAZWISKO	UPRAWNIENIA	DATA	PODPIS
WIEŻA POLICJI	**PROJEKTANT** specjalność: **konstrukcyjno-budowlana drogowa**	tech. Dariusz MAJER	627/02	11.03.2021	
	ASYSTENT PROJEKTANTA	mgr inż. arch. Adam POGORZELSKI	—	11.03.2021	
	ASYSTENT PROJEKTANTA	mgr inż. Dawid MAJER	—	11.03.2021	
	ASYSTENT PROJEKTANTA	mgr inż. Paweł ANDRECZKO	—	11.03.2021	
OBIEKT: OBIEKT SPORTOWY dz. ewid. nr 33/1; 33/2; 33/3; obręb **342**; 56; 18/1; 19/1; 20/1; 21/1; 57; obręb **343**			FAZA PROJEKT WYKONAWCZY		
INWESTOR: **GMINA MIASTA CZĘSTOCHOWA** **ul. Śląska 11/13, 42-217 Częstochowa**			SKALA 1:100	RYS. NR WA-1	
"KOSZT-BUD" ***Dariusz MAJER*** **44-190 KNURÓW** **UL. DWORCOWA 10/3**			**KOSZT-BUD** ZAKŁAD USŁUG PROJEKTOWO-KOSZTORYSOWYCH I NADZORU INWESTORSKIEGO ***Dariusz Majer***		

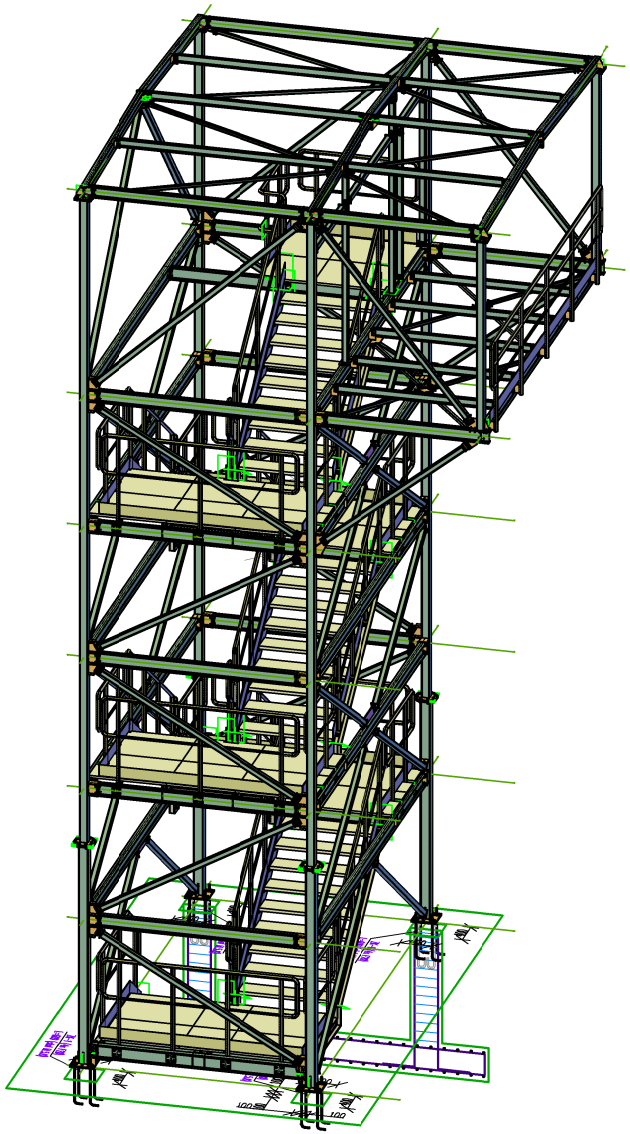

NAZWA INWESTYCJI					
PROJEKT WYKONAWCZY **PRZEBUDOWY I ROZBUDOWY OBIEKTU SPORTOWEGO** **PRZY UL. LIMANOWSKIEGO W CZĘSTOCHOWIE**					
TYTUŁ RYSUNKU		NAZWISKO	UPRAWNIENIA	DATA	PODPIS
WIEŻA POLICJI **KONSTRUKCJA**	**PROJEKTANT** specjalność **konstrukcyjno-budowlana drogowa**	tech. Dariusz MAJER	627/02	11.03.2021	
	ASYSTENT PROJEKTANTA	mgr Inż. Dawid MAJER	—	11.03.2021	
	ASYSTENT PROJEKTANTA	mgr Inż. Paweł ANDRECZKO	—	11.03.2021	
	ASYSTENT PROJEKTANTA	mgr Inż. arch. Adam POGORZELSKI	—	11.03.2021	
OBIEKT: OBIEKT SPORTOWY dz. ewid. nr 33/1; 33/2; 33/3; obręb **342**; 56; 18/1; 19/1; 20/1; 21/1; 57; obręb **343**			FAZA PW		
INWESTOR: **GMINA MIASTA CZĘSTOCHOWA** **ul. Śląska 11/13, 42-217 Częstochowa**			SKALA ---	RYS. NR WA-K	

"KOSZT-BUD"
Dariusz MAJER
44-190 KNURÓW
UL. DWORCOWA 10/3

KOSZT-BUD
ZAKŁAD USŁUG
PROJEKTOWO-KOSZTORYSOWYCH
I NADZORU INWESTORSKIEGO
Dariusz Majer

Elewacje
(skala 1:150)

WIDOK W OSI "1"

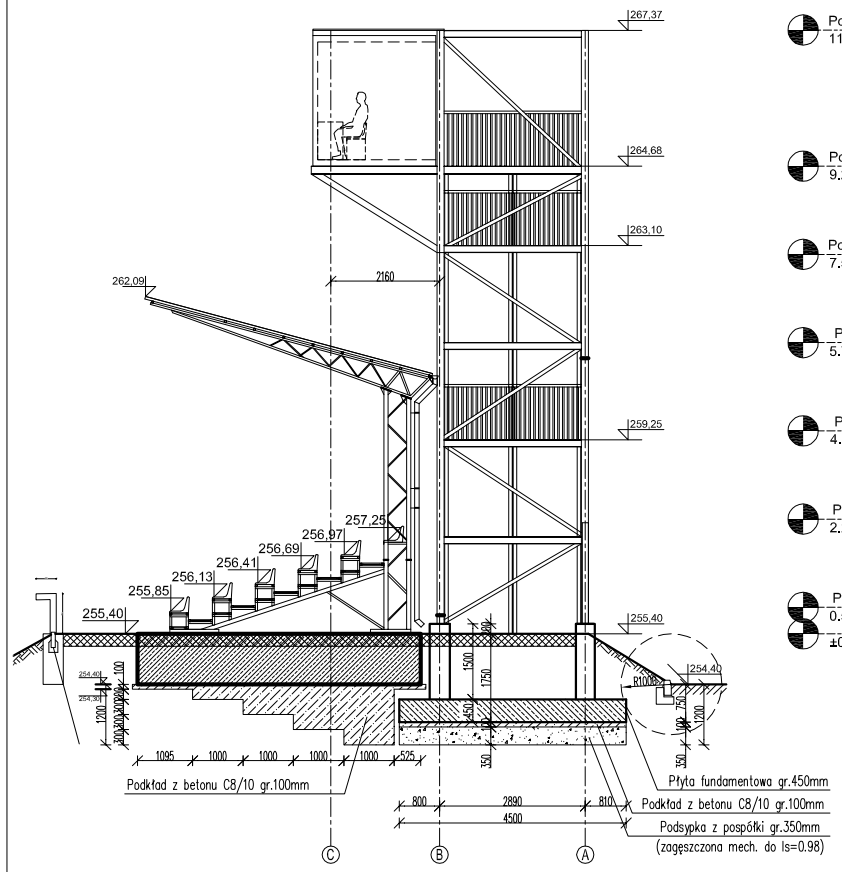

WIDOK W OSI "C"

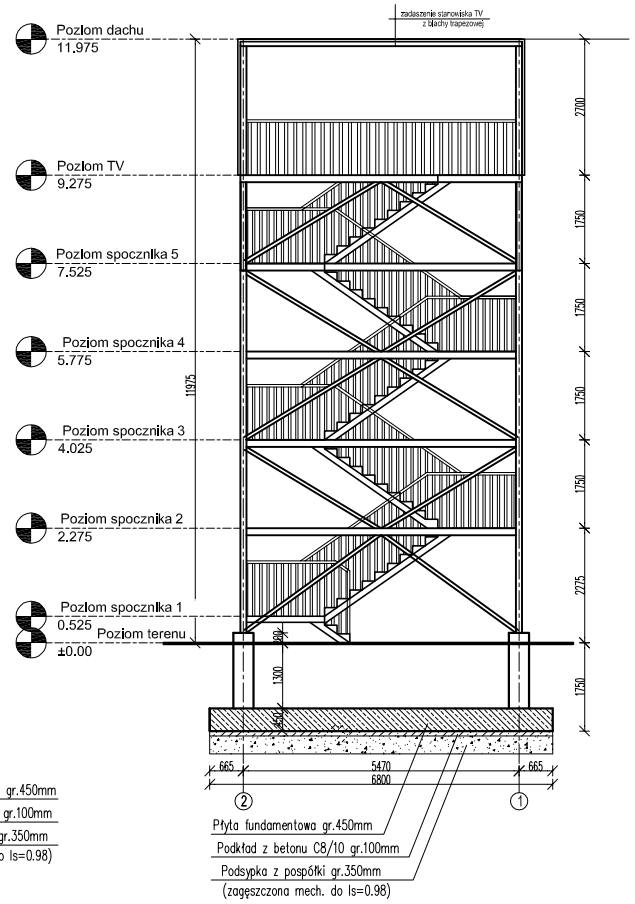

WIDOK W OSI "A"

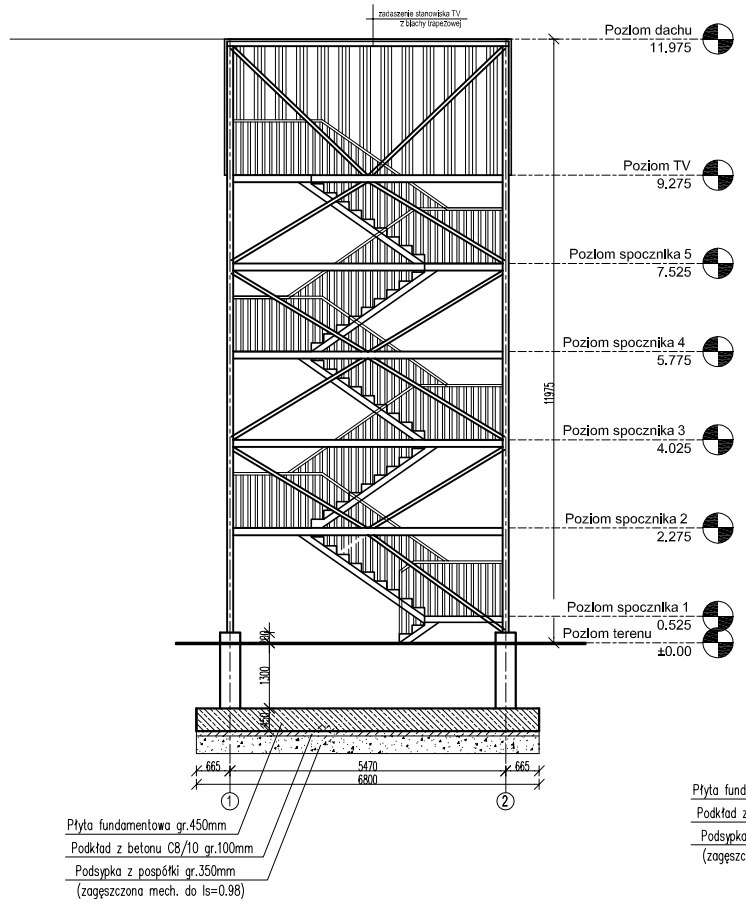

WIDOK W OSI "2"

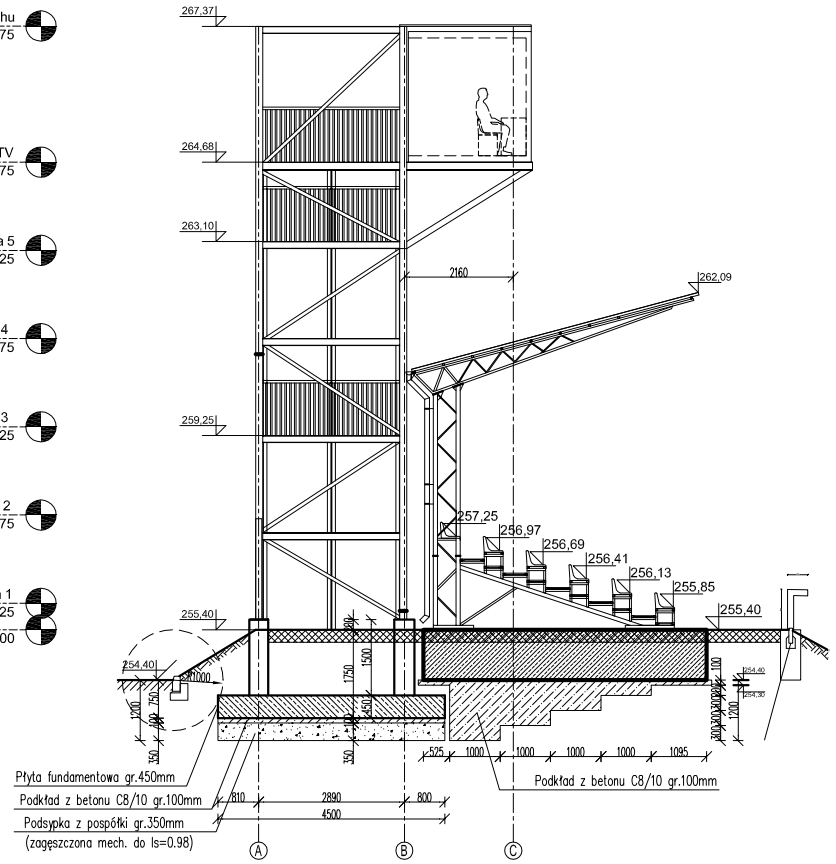

Rzuty
(skala 1:100)

RZUT FUNDAMENTÓW

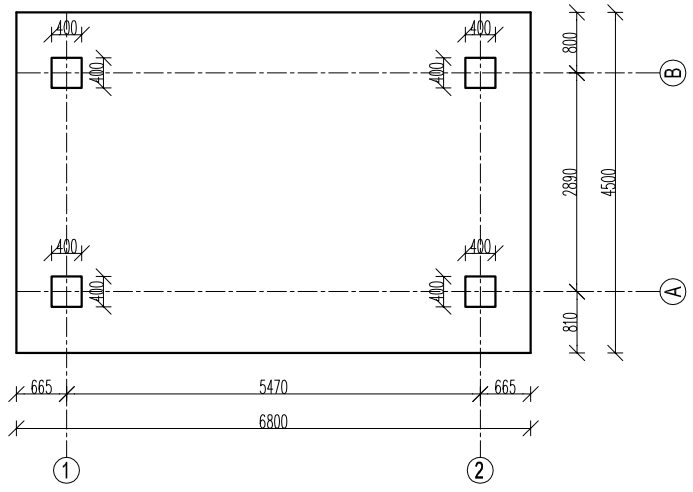

RZUT POZIOMU +9.275m

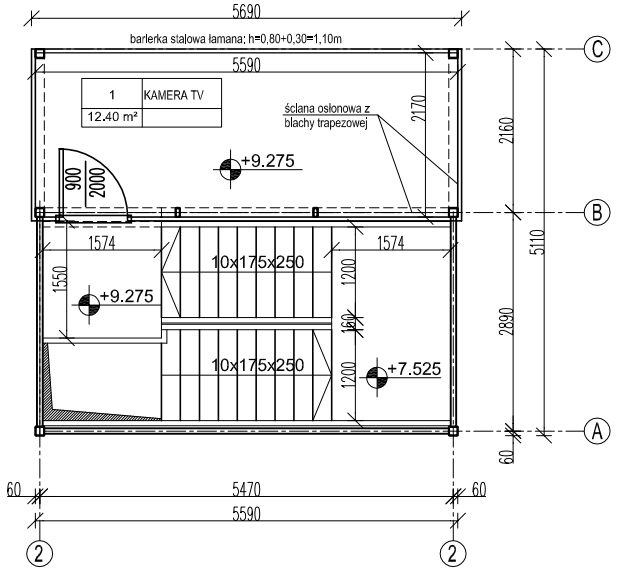

RZUT POZIOMU ±0.00m

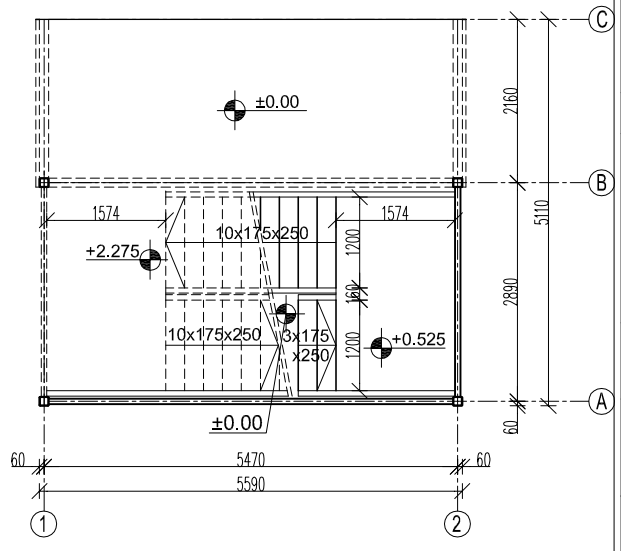

NAZWA INWESTYCJI					
PROJEKT WYKONAWCZY **PRZEBUDOWY I ROZBUDOWY OBIEKTU SPORTOWEGO** **PRZY UL. LIMANOWSKIEGO W CZĘSTOCHOWIE**					
TYTUŁ RYSUNKU		NAZWISKO	UPRAWNIENIA	DATA	PODPIS
WIEŻA TV	**PROJEKTANT** specjalność: **konstrukcyjno-budowlana drogowa**	tech. Dariusz MAJER	627/02	11.03.2021	
	ASYSTENT PROJEKTANTA	mgr inż. arch. Adam POGORZELSKI	—	11.03.2021	
	ASYSTENT PROJEKTANTA	mgr inż. Dawid MAJER	—	11.03.2021	
	ASYSTENT PROJEKTANTA	mgr inż. Paweł ANDRECZKO	—	11.03.2021	
OBIEKT: OBIEKT SPORTOWY dz. ewid. nr 33/1; 33/2; 33/3; obręb **342**; 56; 18/1; 19/1; 20/1; 21/1; 57; obręb **343**			FAZA PROJEKT WYKONAWCZY		
INWESTOR: **GMINA MIASTA CZĘSTOCHOWA** **ul. Śląska 11/13, 42-217 Częstochowa**			SKALA 1:100	RYS. NR WA-2	
"KOSZT-BUD" ***Dariusz MAJER*** **44-190 KNURÓW** **UL. DWORCOWA 10/3**			**KOSZT-BUD** ZAKŁAD USŁUG PROJEKTOWO-KOSZTORYSOWYCH I NADZORU INWESTORSKIEGO ***Dariusz Majer***		

ELEWACJE

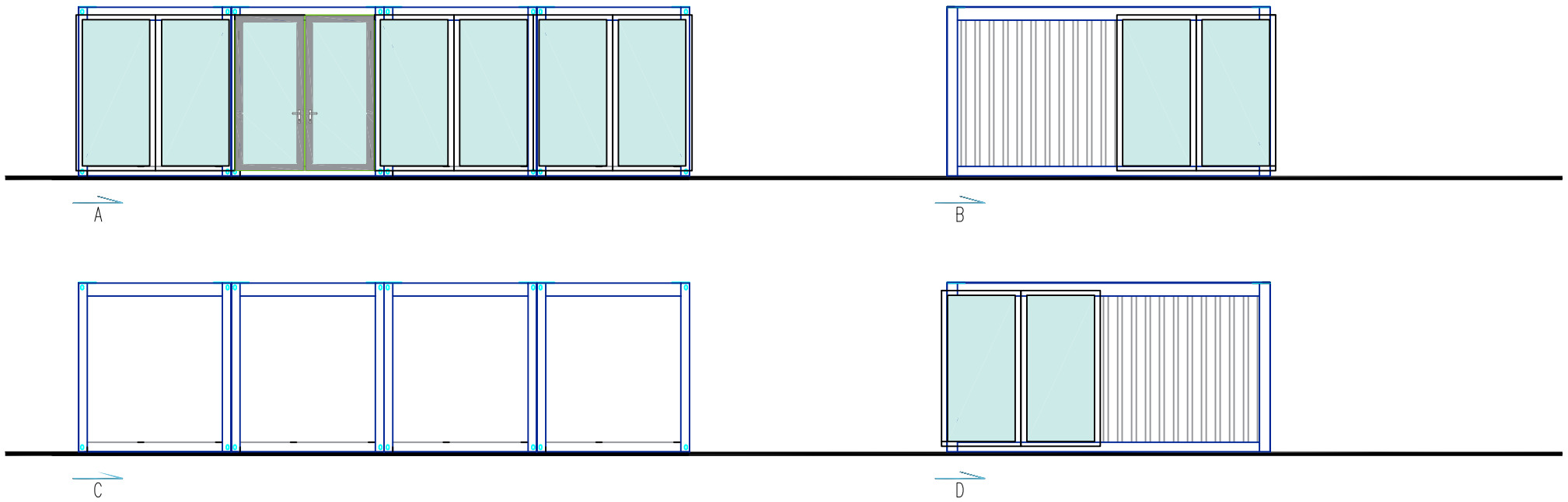

RZUT PARTERU

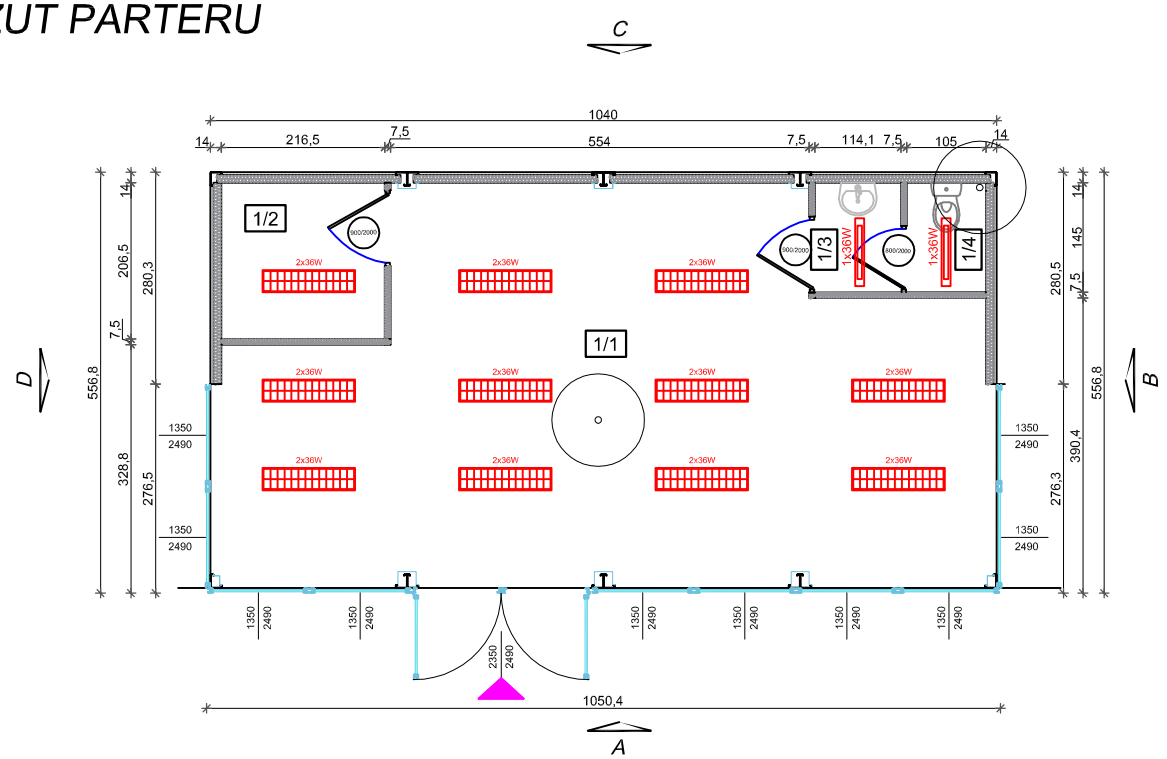

RZUT PARTERU	
1/1	Korytarz
46,60m²	płytki ceramiczne
1/2	Pom. gospodarcze
4,47m²	płytki ceramiczne
1/3	Przedsionek
1,65m²	płytki ceramiczne
1/4	Pom. biurowe
1,52m²	płytki ceramiczne
Suma pow. użytkowej: 54,24m²	

1x36W oprawa świetlna

2x36W oprawa świetlna

NAZWA INWESTYCJI

PROJEKT WYKONAWCZY

PRZEBUDOWY I ROZBUDOWY OBIEKTU SPORTOWEGO PRZY UL. LIMANOWSKIEGO W CZĘSTOCHOWIE

TYTUŁ RYSUNKU		NAZWISKO	UPRAWNIENIA	DATA	PODPIS
PROJEKT KIOSKU Z PAMIĄTKAMI NA CZAS MECZU	**PROJEKTANT** specjalność: **konstrukcyjno-budowlana drogowa**	tech. Dariusz MAJER	627/02	11.03.2021	
	ASYSTENT PROJEKTANTA	mgr inż. arch. Adam POGORZELSKI	—	11.03.2021	
	ASYSTENT PROJEKTANTA	mgr inż. Dawid MAJER	—	11.03.2021	
	ASYSTENT PROJEKTANTA	mgr inż. Paweł ANDRECZKO	—	11.03.2021	

OBIEKT:
OBIEKT SPORTOWY
dz. ewid. nr 33/1; 33/2; 33/3; obręb **342**; 56; 18/1; 19/1; 20/1; 21/1; 57; obręb **343**

FAZA: PROJEKT WYKONAWCZY

INWESTOR:
GMINA MIASTA CZĘSTOCHOWA
ul. Śląska 11/13, 42-217 Częstochowa

SKALA: 1:100

RYS. NR: BK-R1

"KOSZT-BUD"
Dariusz MAJER
44-190 KNURÓW
UL. DWORCOWA 10/3

KOSZT-BUD
ZAKŁAD USŁUG PROJEKTOWO-KOSZTORYSOWYCH I NADZORU INWESTORSKIEGO
Dariusz Majer

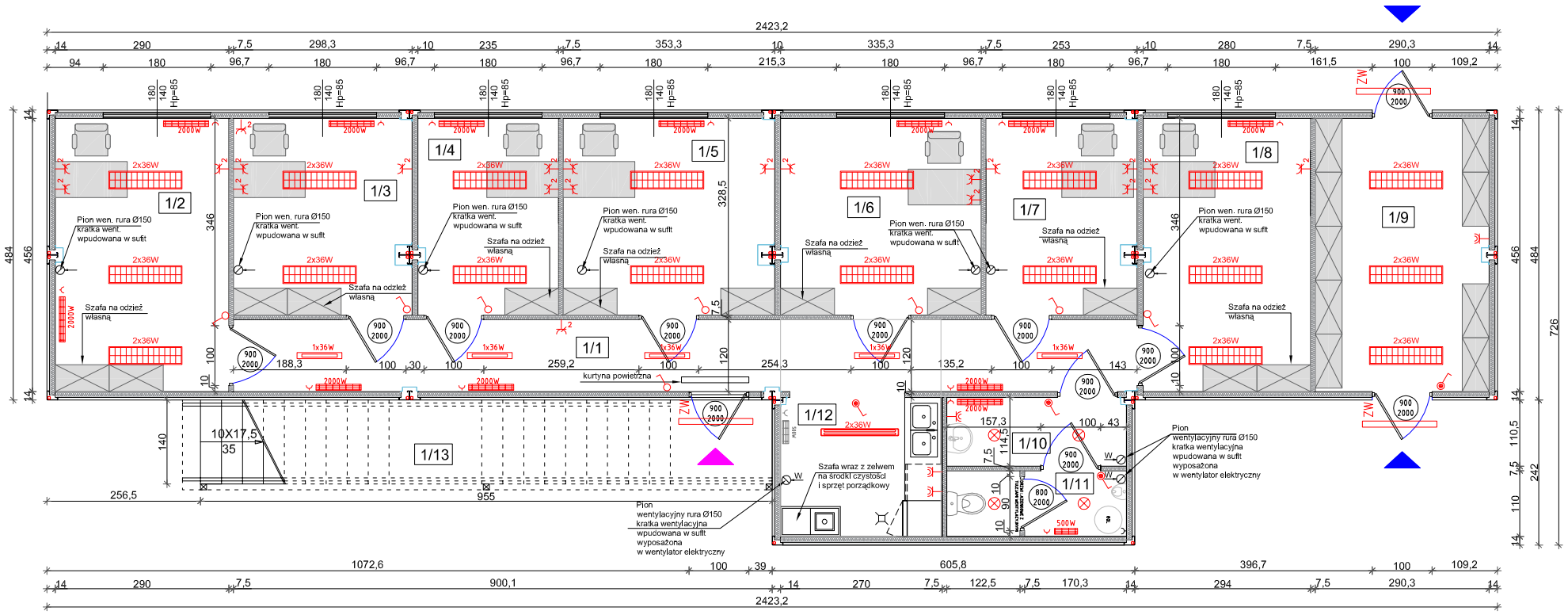

RZUT PARTERU			
1/1	Korytarz	1/8	Pom. biurowe
4,65m²	płytki ceramiczne	12,76m²	płytki ceramiczne
1/2	Pom. biurowe	1/9	Pom. techniczne
13,22m²	płytki ceramiczne	13,23m²	płytki gresowe
1/3	Pom. biurowe	1/10	Przedsionek
9,79m²	płytki ceramiczne	3,43m²	płytki ceramiczne
1/4	Pom. biurowe	1/11	Wc
7,71m²	płytki ceramiczne	3,21m²	płytki ceramiczne
1/5	Pom. biurowe	1/12	Aneks kuchenny
11,60m²	płytki ceramiczne	6,26m²	płytki ceramiczne
1/6	Pom. biurowe	Suma pow. użytkowej: 105,18m²	
11,01m²	płytki ceramiczne		
1/7	Pom. biurowe	1/13	Schody zewnętrzne
8,31m²	płytki ceramiczne	6,68m²	płytki ceramiczne

- oprawa świetlna
- 2x36W — oprawa świetlna
- ZW — oprawa zewnętrzna
- 1x36W — oprawa świetlna
- 2x36W — oprawa świetlna
- 500W — grzejnik elektryczny
- 2000W — grzejnik elektryczny
- włącznik pradu
- włącznik pradu
- 2 — 2 x gniazdo wtyczkowe
- gniazdo wtyczkowe t
- gniazdo wtyczkowe

- Główne wejście do budynku
- Wejście do pomieszczenia technicznwego

NAZWA INWESTYCJI

PROJEKT WYKONAWCZY
PRZEBUDOWY I ROZBUDOWY OBIEKTU SPORTOWEGO PRZY UL. LIMANOWSKIEGO W CZĘSTOCHOWIE

TYTUŁ RYSUNKU		NAZWISKO	UPRAWNIENIA	DATA	PODPIS
PROJEKT BUDYNKU INFRASTRUKTURY SPORTOWEJ: RZUT PARTERU	**PROJEKTANT** specjalność: **konstrukcyjno-budowlana drogowa**	tech. Dariusz MAJER	627/02	11.03.2021	
	ASYSTENT PROJEKTANTA	mgr inż. arch. Adam POGORZELSKI	—	11.03.2021	
	ASYSTENT PROJEKTANTA	mgr inż. Dawid MAJER	—	11.03.2021	
	ASYSTENT PROJEKTANTA	mgr inż. Paweł ANDRECZKO	—	11.03.2021	

OBIEKT:
OBIEKT SPORTOWY
dz. ewid. nr 33/1; 33/2; 33/3; obręb **342**; 56; 18/1; 19/1; 20/1; 21/1; 57; obręb **343**

FAZA: PROJEKT WYKONAWCZY

INWESTOR:
GMINA MIASTA CZĘSTOCHOWA
ul. Śląska 11/13, 42-217 Częstochowa

SKALA: 1:100

RYS. NR: BB-R1

"KOSZT-BUD"
Dariusz MAJER
44-190 KNURÓW
UL. DWORCOWA 10/3

KOSZT-BUD
ZAKŁAD USŁUG PROJEKTOWO-KOSZTORYSOWYCH I NADZORU INWESTORSKIEGO
Dariusz Majer

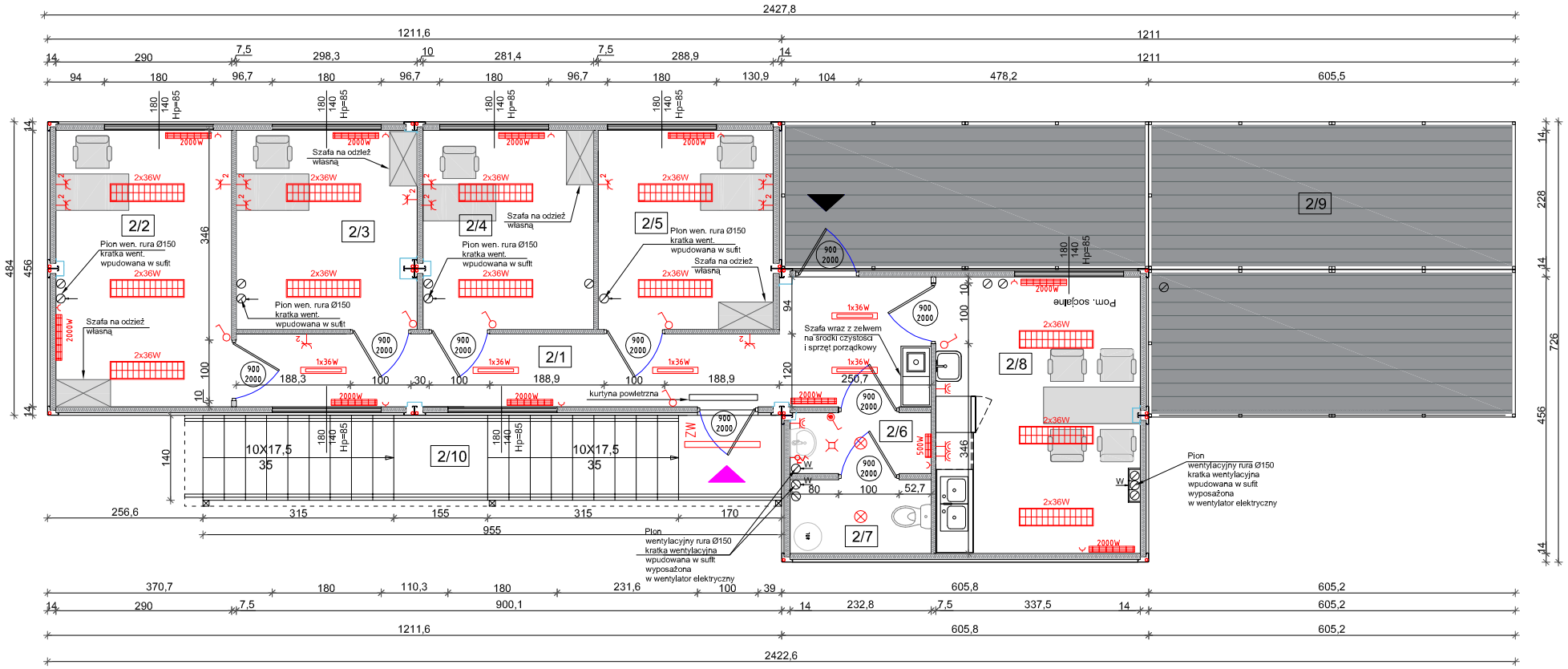

RZUT PARTERU	
2/1	Korytarz
16,11m²	płytki ceramiczne
2/2	Pom. biurowe
13,22m²	płytki ceramiczne
2/3	Pom. biurowe
9,79m²	płytki ceramiczne
2/4	Pom. biurowe
9,24m²	płytki ceramiczne
2/5	Pom. biurowe
9,49m²	płytki ceramiczne
2/6	Przedsionek
2,32m²	płytki ceramiczne
2/7	Wc
2,83m²	płytki ceramiczne
2/8	Pom. socjalne
12,76m²	płytki ceramiczne
Suma pow. użytkowej: 75,76m²	
2/9	Taras
44,13m²	Płytki gresowe
2/10	Schody zewnętrzne
6,68m²	stalowa płyta ażurowa

- oprawa świetlna
- 2x36W — oprawa świetlna
- ZW — oprawa zewnętrzna
- 1x36W — oprawa świetlna
- 2x36W — oprawa świetlna
- 500W — grzejnik elektryczny
- 2000W — grzejnik elektryczny
- włącznik pradu
- włącznik pradu
- 2 x gniazdo wtyczkowe
- gniazdo wtyczkowe t
- gniazdo wtyczkowe

- Główne wejście do budynku
- Wejście boczne

NAZWA INWESTYCJI

PROJEKT WYKONAWCZY

PRZEBUDOWY I ROZBUDOWY OBIEKTU SPORTOWEGO PRZY UL. LIMANOWSKIEGO W CZĘSTOCHOWIE

TYTUŁ RYSUNKU		NAZWISKO	UPRAWNIENIA	DATA	PODPIS
PROJEKT BUDYNKU INFRASTRUKTURY SPORTOWEJ: RZUT 1 PIĘTRA	PROJEKTANT specjalność: konstrukcyjno-budowlana drogowa	tech. Dariusz MAJER	627/02	11.03.2021	
	ASYSTENT PROJEKTANTA	mgr inż. arch. Adam POGORZELSKI	—	11.03.2021	
	ASYSTENT PROJEKTANTA	mgr inż. Dawid MAJER	—	11.03.2021	
	ASYSTENT PROJEKTANTA	mgr inż. Paweł ANDRECZKO	—	11.03.2021	

OBIEKT:
OBIEKT SPORTOWY
dz. ewid. nr 33/1; 33/2; 33/3; obręb **342**; 56; 18/1; 19/1; 20/1; 21/1; 57; obręb **343**

FAZA: PROJEKT WYKONAWCZY

INWESTOR:
GMINA MIASTA CZĘSTOCHOWA
ul. Śląska 11/13, 42-217 Częstochowa

SKALA: 1:100

RYS. NR: BB-R2

"KOSZT-BUD"
Dariusz MAJER
44-190 KNURÓW
UL. DWORCOWA 10/3

KOSZT-BUD
ZAKŁAD USŁUG PROJEKTOWO-KOSZTORYSOWYCH I NADZORU INWESTORSKIEGO
Dariusz Majer

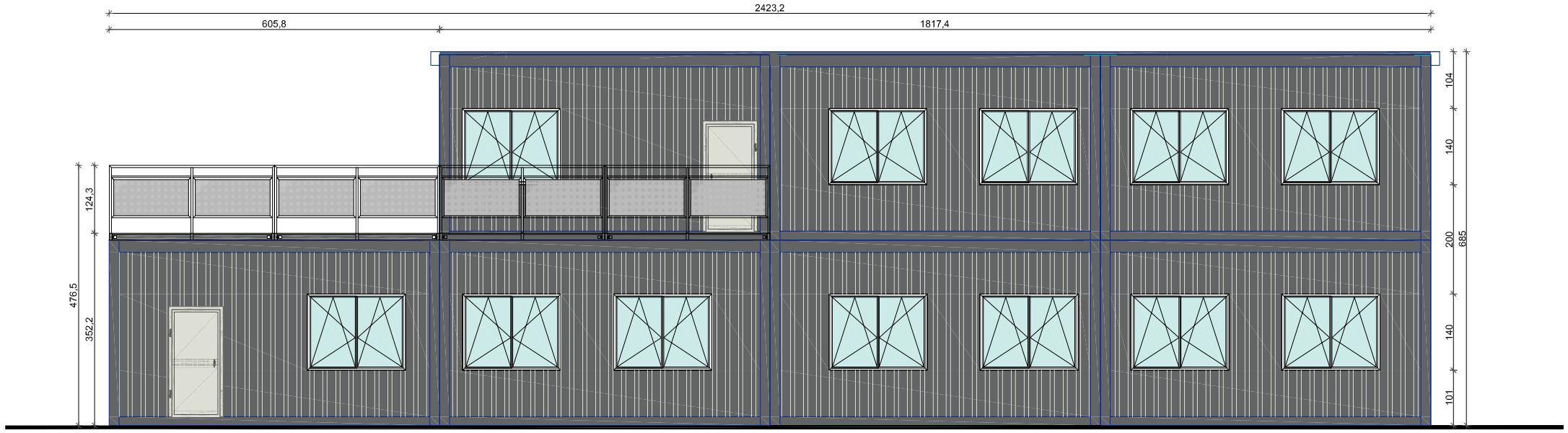

ELEWACJA POŁUDNIOWA

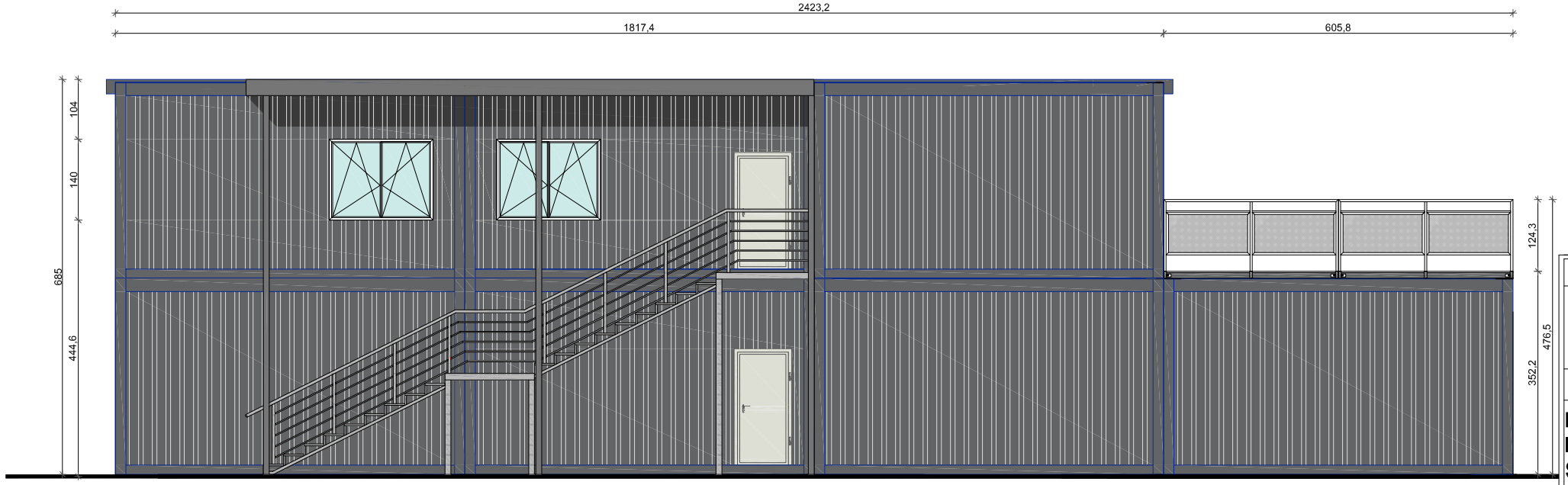

ELEWACJA PÓŁNOCNA

NAZWA INWESTYCJI

PROJEKT WYKONAWCZY

PRZEBUDOWY I ROZBUDOWY OBIEKTU SPORTOWEGO PRZY UL. LIMANOWSKIEGO W CZĘSTOCHOWIE

TYTUŁ RYSUNKU		NAZWISKO	UPRAWNIENIA	DATA	PODPIS
PROJEKT BUDYNKU INFRASTRUKTURY SPORTOWEJ: ELEWACJA PD; ELEWACJA PN	**PROJEKTANT** specjalność: **konstrukcyjno-budowlana drogowa**	tech. Dariusz MAJER	627/02	11.03.2021	
	ASYSTENT PROJEKTANTA	mgr inż. arch. Adam POGORZELSKI	—	11.03.2021	
	ASYSTENT PROJEKTANTA	mgr inż. Dawid MAJER	—	11.03.2021	
	ASYSTENT PROJEKTANTA	mgr inż. Paweł ANDRECZKO	—	11.03.2021	

OBIEKT:
OBIEKT SPORTOWY
dz. ewid. nr 33/1; 33/2; 33/3; obręb **342**; 56; 18/1; 19/1; 20/1; 21/1; 57; obręb **343**

FAZA: PROJEKT WYKONAWCZY

INWESTOR:
GMINA MIASTA CZĘSTOCHOWA
ul. Śląska 11/13, 42-217 Częstochowa

SKALA: 1:100

RYS. NR: BB-EL-1

"KOSZT-BUD"
Dariusz MAJER
44-190 KNURÓW
UL. DWORCOWA 10/3

KOSZT-BUD
ZAKŁAD USŁUG PROJEKTOWO-KOSZTORYSOWYCH I NADZORU INWESTORSKIEGO
Dariusz Majer

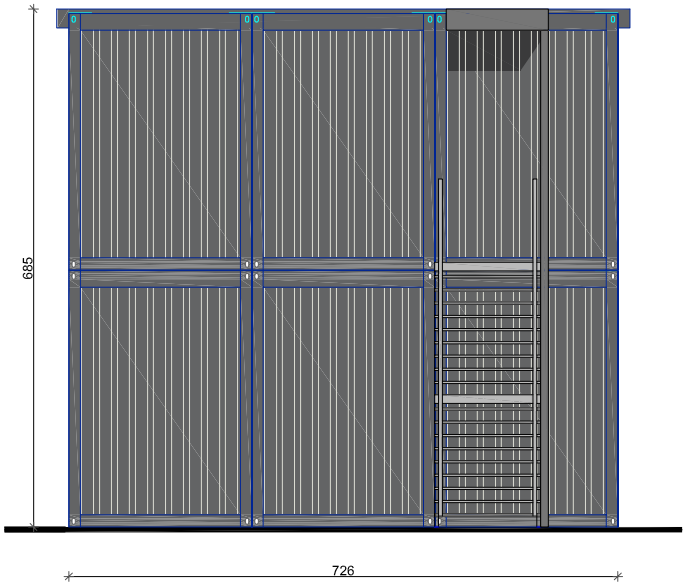

ELEWACJA ZACHODNIA

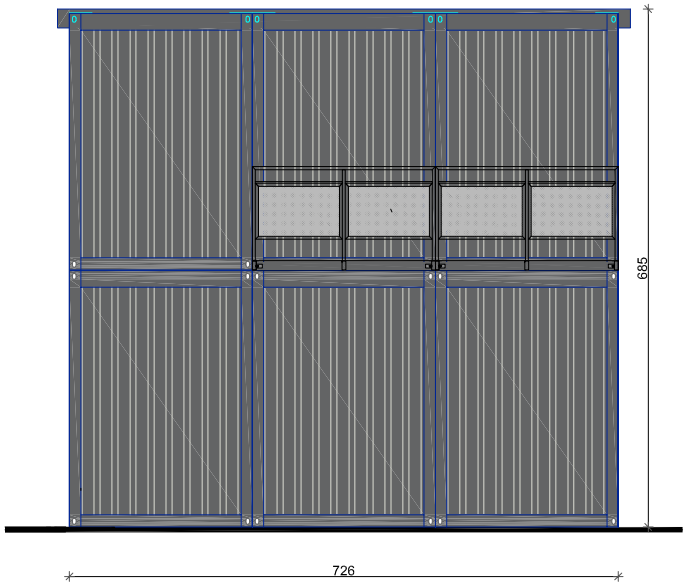

ELEWACJA WSCHODNIA

NAZWA INWESTYCJI

PROJEKT WYKONAWCZY

PRZEBUDOWY I ROZBUDOWY OBIEKTU SPORTOWEGO PRZY UL. LIMANOWSKIEGO W CZĘSTOCHOWIE

TYTUŁ RYSUNKU		NAZWISKO	UPRAWNIENIA	DATA	PODPIS
PROJEKT BUDYNKU INFRASTRUKTURY SPORTOWEJ: ELEWACJA ZACH; ELEWACJA WSCH	**PROJEKTANT** specjalność: **konstrukcyjno-budowlana drogowa**	tech. Dariusz MAJER	627/02	11.03.2021	
	ASYSTENT PROJEKTANTA	mgr inż. arch. Adam POGORZELSKI	—	11.03.2021	
	ASYSTENT PROJEKTANTA	mgr Inż. Dawid MAJER	—	11.03.2021	
	ASYSTENT PROJEKTANTA	mgr inż. Paweł ANDRECZKO	—	11.03.2021	

OBIEKT:
OBIEKT SPORTOWY
dz. ewid. nr 33/1; 33/2; 33/3; obręb **342**; 56; 18/1; 19/1; 20/1; 21/1; 57; obręb **343**

FAZA: PROJEKT WYKONAWCZY

INWESTOR:
GMINA MIASTA CZĘSTOCHOWA
ul. Śląska 11/13, 42-217 Częstochowa

SKALA: 1:100

RYS. NR: BB-EL-2

"KOSZT-BUD"
Dariusz MAJER
44-190 KNURÓW
UL. DWORCOWA 10/3

KOSZT-BUD
ZAKŁAD USŁUG PROJEKTOWO-KOSZTORYSOWYCH I NADZORU INWESTORSKIEGO
Dariusz Majer

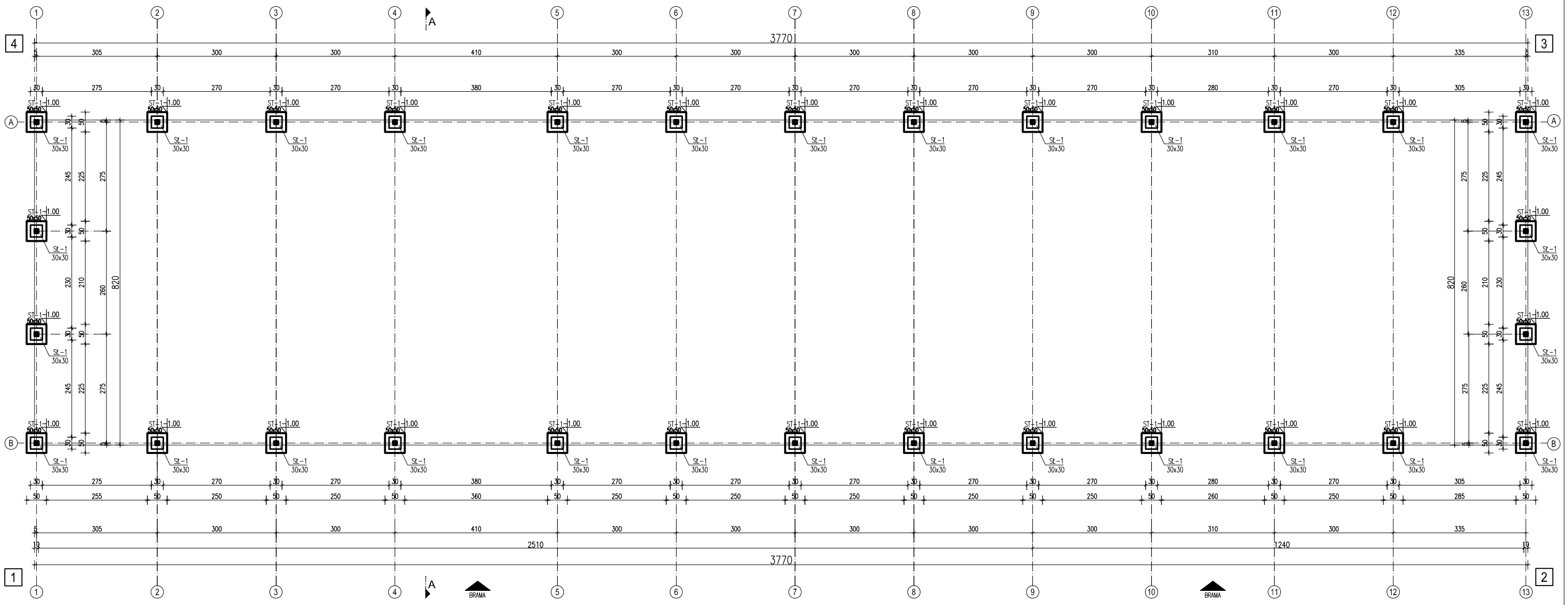

STOPA FUNDAMENTOWA

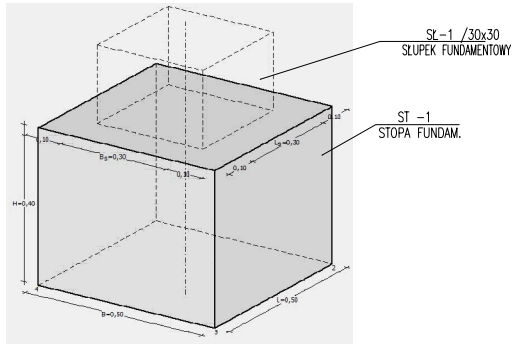

MATERIAŁY

BETON NA FUNDAMENTY
C20/25
BETON NA POSADZKĘ
C25/30
OTULINA ZBROJENIA FUNDAMENTÓW
5 cm / 2.5 cm
STAL – ZBROJENIE GŁÓWNE
 # A-IIIN
STAL – ZBROJENIE STRZEMIONA
Ø A-I

LEGENDA

STOPY FUNDAMENTOWE

SŁUPKI FUNDAMENTOWE

UWAGA:

PRZED WYKONANIEM FUNDAMENTÓW:
KONIECZNIE SPRAWDZIĆ WARUNKI GRUNTOWE
POSADOWIENIE WYKONAĆ ZGODNIE Z ZALECENIAMI
ZAWARTYMI W OPISIE / GEOLOGII
ZBROJENIE WYKONAĆ WG. RYS.I OPISU KONSTRUKCYJNEGO
Z FUNDAMENTÓW WYPUŚCIĆ PRĘTY DO ZBROJENIA SŁUPKÓW

KONSTRUKCJA STÓP FUNDAMENTOWYCH:

1. FUNDAMENTY WYKONAĆ NA NIENARUSZONIM GRUNCIE, NA WARSTWIE CHUDEGO BETONU MIN.10cm klC12/15
2. FUNDAMENTY ZBROJONE PRĘTAMI ∅12, BETON C20/25
3. WYKOPY CHRONIĆ PRZED ZALANIEM WODĄ
4. POZIOM POSADOWIENIA WIERZCH CHUDEGO BETONU
5. POZIOM POSADOWIENIA PRZYJĘTO PONIŻEJ POZIOMU PRZEMARZANIA GRUNTU: -1.0m p.p.t.
6. PRZYJĘTO OPÓR GRUNTU qmax=0.18MPa
7. PRZYJĘTE WARUNKI GRUNTOWE PODLEGAJĄ ODBIOROWI I WPISOM DO DZIENNIKA BUDOWY.
8. OSIE ŚCIAN TYCZYĆ GEODEZYJNIE
9. POWIERZCHNIE STYKAJĄCE SIĘ Z GRUNTEM NALEŻY IZOLOWAĆ 2x EMULSJĄ ASFALTOWĄ LUB MASAMI IZOLACYJNYMI
10. ZGODNIE Z ROZPORZĄDZENIEM MTB I GM OBIEKT ZALICZONO DO PIERWSZEJ KAT. GEOTECHNICZNEJ, O STATYCZNIE WYZNACZALNYM SCHEMACIE OBLICZENIOWYM
11. POSADOWIENIE OBIEKTU PRZYJĘTO NA GRUNTACH NOŚNYCH W PRZYPADKU NATRAFIENIA W POZIOMIE POSADOWIENIA NA GRUNTY NIENOŚNE NALEŻY JE WYBRAĆ I WYMIENIĆ
12. ROBOTY PROWADZIĆ POD NADZOREM OSOBY UPRAWNIONEJ ZGODNIE Z ZASADAMI SZTUKI BUDOWLANEJ
13. WYMIARY SPRAWDZIĆ I DOSTOSOWAĆ NA BUDOWIE
14. RYSUNKI ROZPATRYWAĆ Z OPISEM TECHNICZNYM
15. UMIEJSCOWIENIE INSTALACJI ODCZYTAĆ Z RYS. BRANŻOWYCH

NAZWA INWESTYCJI

PROJEKT WYKONAWCZY
PRZEBUDOWY I ROZBUDOWY OBIEKTU SPORTOWEGO PRZY UL. LIMANOWSKIEGO W CZĘSTOCHOWIE

TYTUŁ RYSUNKU		NAZWISKO	UPRAWNIENIA	DATA	PODPIS
PROJEKT BUDYNKU TECHNICZNO-MAGAZYNOWEGO: RZUT FUNDAMENTÓW	**PROJEKTANT** specjalność: **konstrukcyjno-budowlana drogowa**	tech. Dariusz MAJER	627/02	11.03.2021	
	ASYSTENT PROJEKTANTA	mgr inż. arch. Adam POGORZELSKI	—	11.03.2021	
	ASYSTENT PROJEKTANTA	mgr inż. Dawid MAJER	—	11.03.2021	
	ASYSTENT PROJEKTANTA	mgr inż. Paweł ANDRECZKO	—	11.03.2021	

OBIEKT:
OBIEKT SPORTOWY
dz. ewid. nr 33/1; 33/2; 33/3; obręb **342**; 56; 18/1; 19/1; 20/1; 21/1; 57; obręb **343**

FAZA: PROJEKT WYKONAWCZY

INWESTOR:
GMINA MIASTA CZĘSTOCHOWA
ul. Śląska 11/13, 42-217 Częstochowa

SKALA: 1:100

RYS. NR: BTM-R0

"KOSZT-BUD"
Dariusz MAJER
44-190 KNURÓW
UL. DWORCOWA 10/3

KOSZT-BUD
ZAKŁAD USŁUG PROJEKTOWO-KOSZTORYSOWYCH I NADZORU INWESTORSKIEGO
Dariusz Majer

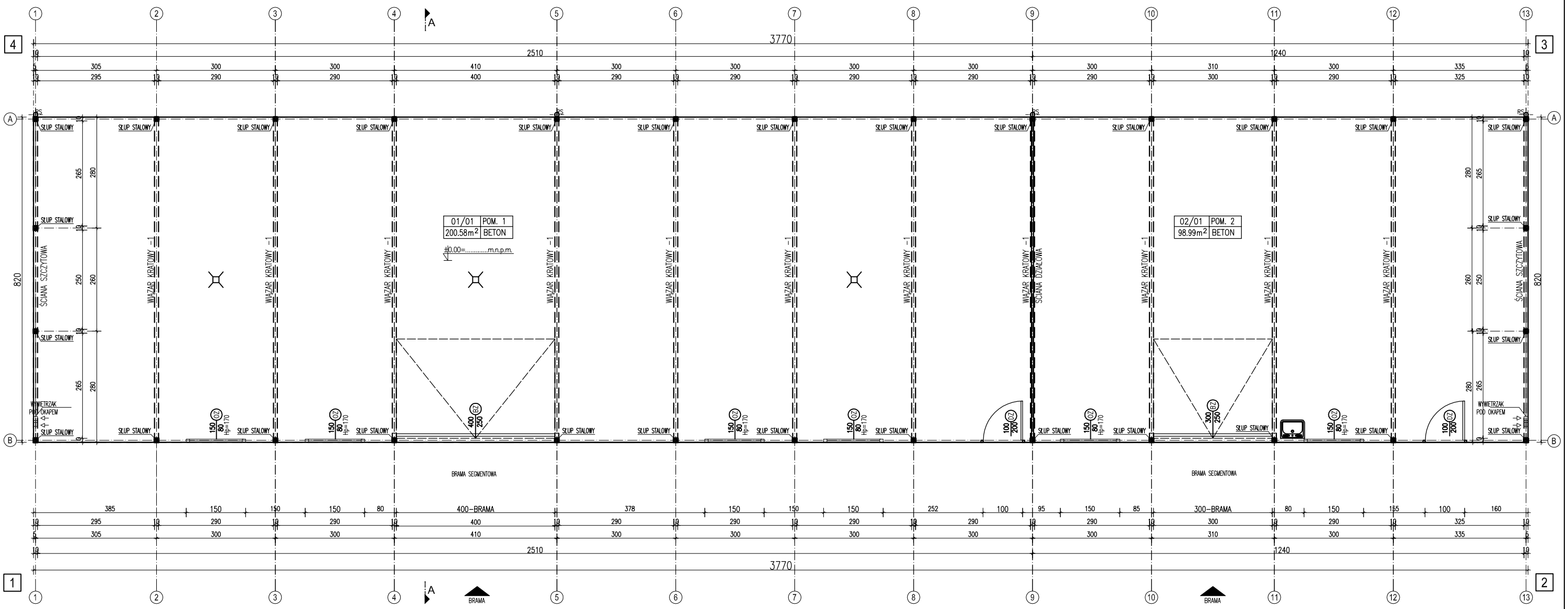

STOLARKA

BRAMY / DRZWI				
oznaczenie	wymiary otworu w świetle muru		kierunek otwarcia	ilość sztuk
	szer.	wys.		
400/250 BZ	400	250	UCHYLNA SEGMENTOWA	1
300/250 BZ	300	250		1
100/200 DZ	100	200	prawe	(2)
150/80 OZ	150	80	150 / 80	(6)

ZESTAWIENIE

Pzabudowy: 309,14m²
KUBATURA: 1035,00 m³

LEGENDA

RD – RYNNA DACHOWA ø125
RS – RURA SPUSTOWA ø110
WYWIETRZAK
RURA SPUSTOWA
BZ SZER/WYS WYMIAR OTWORU BZ– BRAMA ZEWNĘTRZNA
ZLEWOZMYWAK
WPUST POSADZKOWY

NAZWA INWESTYCJI

PROJEKT WYKONAWCZY
PRZEBUDOWY I ROZBUDOWY OBIEKTU SPORTOWEGO PRZY UL. LIMANOWSKIEGO W CZĘSTOCHOWIE

TYTUŁ RYSUNKU		NAZWISKO	UPRAWNIENIA	DATA	PODPIS
PROJEKT BUDYNKU TECHNICZNO-MAGAZYNOWEGO: RZUT PARTERU	PROJEKTANT specjalność: konstrukcyjno-budowlana drogowa	tech. Dariusz MAJER	627/02	11.03.2021	
	ASYSTENT PROJEKTANTA	mgr inż. arch. Adam POGORZELSKI	—	11.03.2021	
	ASYSTENT PROJEKTANTA	mgr inż. Dawid MAJER	—	11.03.2021	
	ASYSTENT PROJEKTANTA	mgr inż. Paweł ANDRECZKO	—	11.03.2021	

OBIEKT:
OBIEKT SPORTOWY
dz. ewid. nr 33/1; 33/2; 33/3; obręb **342**; 56; 18/1; 19/1; 20/1; 21/1; 57; obręb **343**

FAZA: PROJEKT WYKONAWCZY

INWESTOR:
GMINA MIASTA CZĘSTOCHOWA
ul. Śląska 11/13, 42-217 Częstochowa

SKALA: 1:100
RYS. NR: BTM-R1

"KOSZT-BUD"
Dariusz MAJER
44-190 KNURÓW
UL. DWORCOWA 10/3

KOSZT-BUD
ZAKŁAD USŁUG PROJEKTOWO-KOSZTORYSOWYCH I NADZORU INWESTORSKIEGO
Dariusz Majer

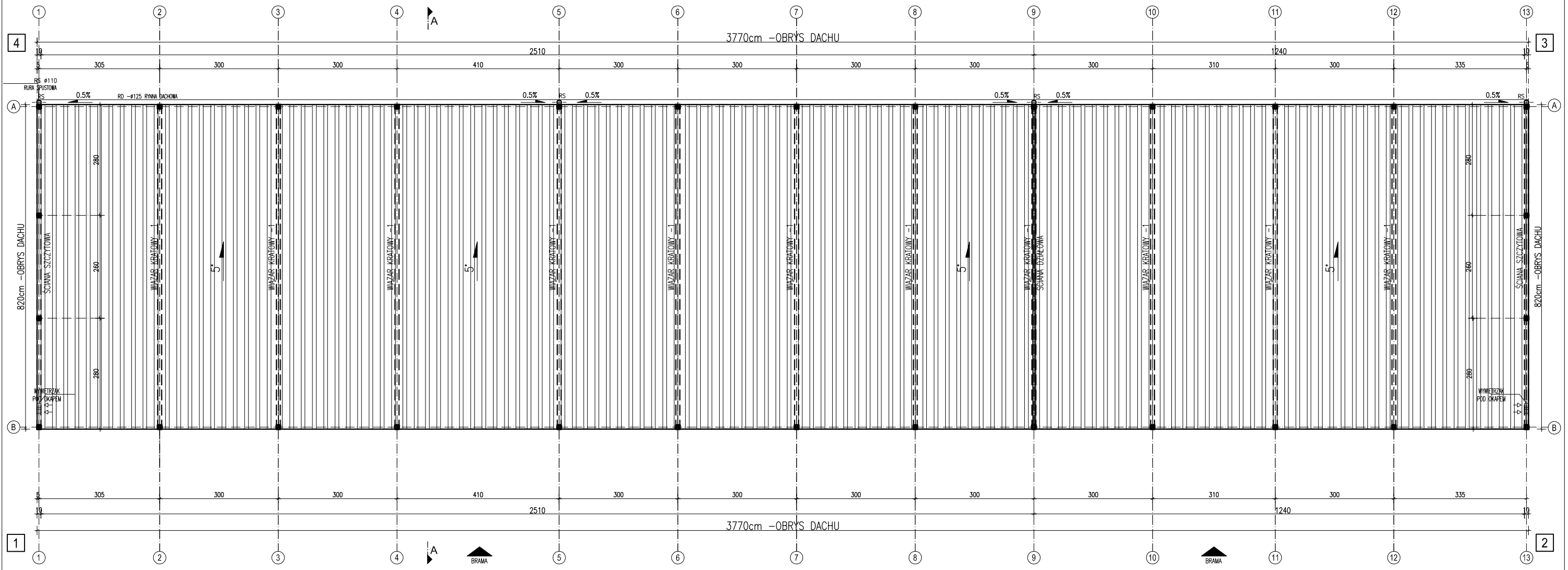

UWAGA:

- POKRYCIE DACHU: BLACHA FAŁDOWA T12
  ZALECA SIĘ STOSOWANIE PŁOTKÓW ŚNIEGOWYCH
- DO OBOWIĄZKÓW WŁAŚCICIELI I ZARZĄDCÓW NALEŻY DBAŁOŚĆ O NALEŻYTY STAN TECHNICZNY BUDYNKU I NIE DOPUSZCZANIE DO PRZECIĄŻENIA KONSTRUKCJI DACHU POPRZEZ KONTROLĘ GRUBOŚCI POKRYWY ŚNIEŻNEJ ZALEGAJĄCEJ NA DACHU ORAZ ZAPEWNIENIE USUNIĘCIA NADMIARU ŚNIEGU Z DACHU ORAZ NAWISÓW LODOWYCH I ŚNIEGOWYCH
- NALEŻY ZAPEWNIĆ DOSTĘP DO DACHU ZA POMOCĄ DRABINY ZEWNĘTRZNEJ
- NALEŻY WYKONAĆ STOSOWNE OBRÓBKI BLACHARSKIE WOKÓŁ WSZELAKICH PRZEBIĆ POŁACI DACHOWEJ
- PRZEKROJE RUR SPUSTOWYCH I RYNIEN DACHOWYCH DOBRAĆ WG WYTYCZNYCH PRODUCENTA ORYNNOWANIA

POWIERZCHNIE

POWIERZCHNIA DACHU
310,0 m²
POWIERZCHNIA DOŚWIETLENIA
0 m²
POWIERZCHNIA POKRYCIA
310,0 m²

LEGENDA

RD – RYNNA DACHOWA ø125
RS – RURA SPUSTOWA ø110
±0.00 KOTA WYSOKOŚCIOWA STAN SUROWY
±0.00 KOTA WYSOKOŚCIOWA STAN WYKOŃCZONY
RURA SPUSTOWA

NAZWA INWESTYCJI

PROJEKT WYKONAWCZY

PRZEBUDOWY I ROZBUDOWY OBIEKTU SPORTOWEGO PRZY UL. LIMANOWSKIEGO W CZĘSTOCHOWIE

TYTUŁ RYSUNKU		NAZWISKO	UPRAWNIENIA	DATA	PODPIS
PROJEKT BUDYNKU TECHNICZNO-MAGAZYNOWEGO: RZUT DACHU	PROJEKTANT specjalność: konstrukcyjno-budowlana drogowa	tech. Darlusz MAJER	627/02	11.03.2021	
	ASYSTENT PROJEKTANTA	mgr inż. arch. Adam POGORZELSKI	—	11.03.2021	
	ASYSTENT PROJEKTANTA	mgr inż. Dawid MAJER	—	11.03.2021	
	ASYSTENT PROJEKTANTA	mgr inż. Paweł ANDRECZKO	—	11.03.2021	

OBIEKT:
OBIEKT SPORTOWY
dz. ewid. nr 33/1; 33/2; 33/3; obręb **342**; 56; 18/1; 19/1; 20/1; 21/1; 57; obręb **343**

FAZA: PROJEKT WYKONAWCZY

INWESTOR:
GMINA MIASTA CZĘSTOCHOWA
ul. Śląska 11/13, 42-217 Częstochowa

SKALA: 1:100
RYS. NR: BTM-R2

"KOSZT-BUD"
Dariusz MAJER
44-190 KNURÓW
UL. DWORCOWA 10/3

KOSZT-BUD
ZAKŁAD USŁUG PROJEKTOWO-KOSZTORYSOWYCH I NADZORU INWESTORSKIEGO
Dariusz Majer

PRZEKRÓJ - A-A

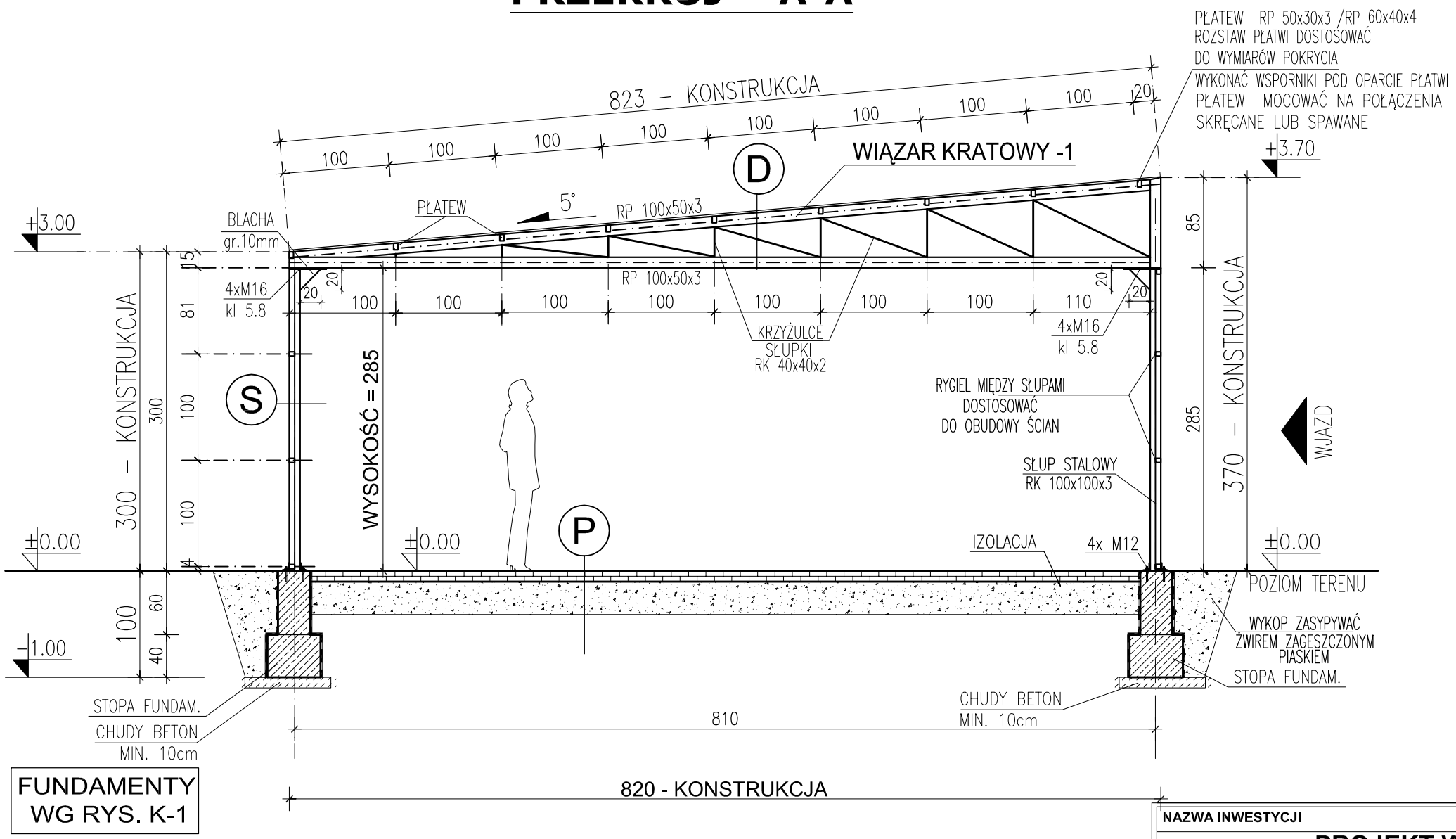

FUNDAMENTY
WG RYS. K-1

LEGENDA

- ±0.00 KOTA WYSOKOŚCIOWA STAN SUROWY
- ±0.00 KOTA WYSOKOŚCIOWA STAN WYKOŃCZONY
- STAL
- ŻELBET
- BETON
- PODSYPKA ŻWIROWO–PIASKOWA

PRZEGRODY

- (D) DACH — BLACHA TRAPEZOWA T12 GR. 0.5mm, KOLOR RAL WG. INWESTORA
- (S) ŚCIANY — BLACHA TRAPEZOWA T8 GR. 0.5mm, KOLOR RAL WG. INWESTORA
- (P) POSADZKA NA GRUNCIE — BETON C25/30 gr. 15cm

UWAGA:

KONSTRUKCJA ŚCIAN: STALOWA
– OBUDOWA ŚCIAN: BLACHA
– PIONOWO: SŁUPY STALOWE
KONSTRUKCJA DACHU: STALOWA
– POKRYCIE: BLACHA
– PŁATWIE: STALOWE
– WIĄZARY KRATOWE: STALOWE

ZESTAWIENIE PRZEGRÓD

(D) DACH

- POKRYCIE: BLACHA T12 gr.0.5mm
- PŁATWIE: STALOWE RP50x30x3/ RP60x40x4
- DZWIGAR KRATOWY STALOWY:
  - → PAS GÓRNY I DOLNY RP 100x50x5
  - → KRZYŻULEC RK 40x40x2

(S) ŚCIANY

- OBUDOWA: BLACHA FAŁDOWA T8 gr.0.5mm
- RYGLE: STALOWE RK 40x40x2
- SŁUPY: STALOWE RK 100x100x3

* MOŻLIWOŚĆ OCIEPLENIA ŚCIAN ZEWNĘTRZNYCH: STYROPIAN

(P) POSADZKA NA GRUNCIE

- POSADZKA gr. 10cm np. KOSTKA BRUKOWA – WG. INWESTORA
- PODSYPKA Z PIASKOWO–ŻWIROWA min. 30 cm
- GRUNT RODZIMY

(*) Folia pełniąca funkcję rozdzielającą (poślizgową)

NAZWA INWESTYCJI

PROJEKT WYKONAWCZY
PRZEBUDOWY I ROZBUDOWY OBIEKTU SPORTOWEGO PRZY UL. LIMANOWSKIEGO W CZĘSTOCHOWIE

TYTUŁ RYSUNKU		NAZWISKO	UPRAWNIENIA	DATA	PODPIS
PROJEKT BUDYNKU TECHNICZNO-MAGAZYNOWEGO: PRZEKRÓJ A-A	PROJEKTANT specjalność: konstrukcyjno-budowlana drogowa	tech. Dariusz MAJER	627/02	11.03.2021	
	ASYSTENT PROJEKTANTA	mgr inż. arch. Adam POGORZELSKI	—	11.03.2021	
	ASYSTENT PROJEKTANTA	mgr inż. Dawid MAJER	—	11.03.2021	
	ASYSTENT PROJEKTANTA	mgr inż. Paweł ANDRECZKO	—	11.03.2021	

OBIEKT:
OBIEKT SPORTOWY
dz. ewid. nr 33/1; 33/2; 33/3; obręb **342**; 56; 18/1; 19/1; 20/1; 21/1; 57; obręb **343**

FAZA: PROJEKT WYKONAWCZY

INWESTOR:
GMINA MIASTA CZĘSTOCHOWA
ul. Śląska 11/13, 42-217 Częstochowa

SKALA: 1:100
RYS. NR: BTM-P1

"KOSZT-BUD"
Dariusz MAJER
44-190 KNURÓW
UL. DWORCOWA 10/3

KOSZT-BUD
ZAKŁAD USŁUG PROJEKTOWO-KOSZTORYSOWYCH I NADZORU INWESTORSKIEGO
Dariusz Majer

ELEWACJA 1-2 - FRONTOWA

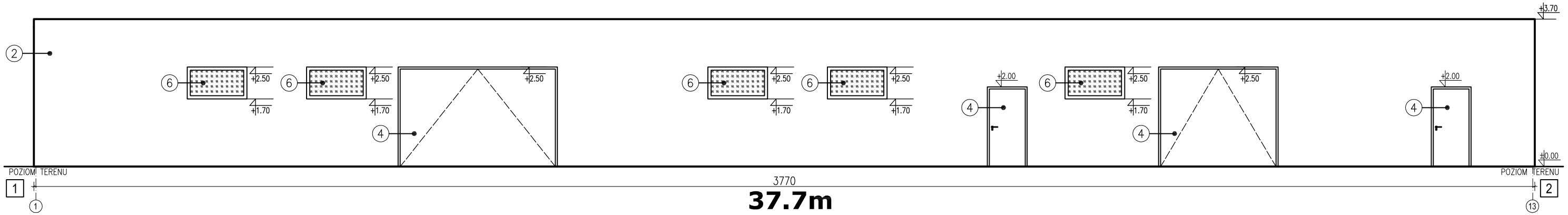

ELEWACJA 3-4 - TYLNIA

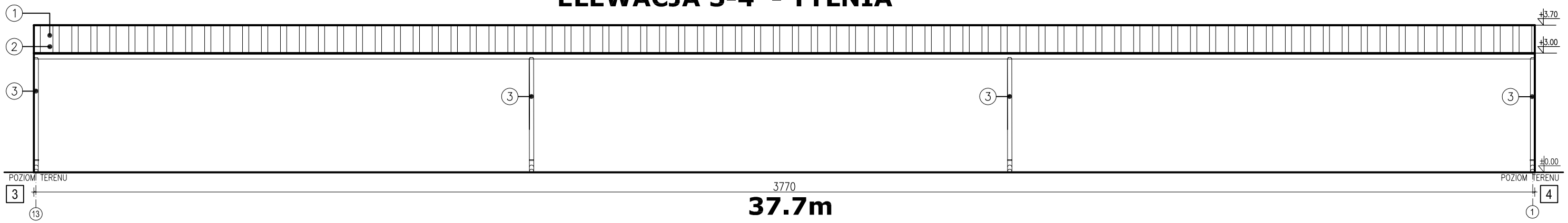

ELEWACJA 4 - 1

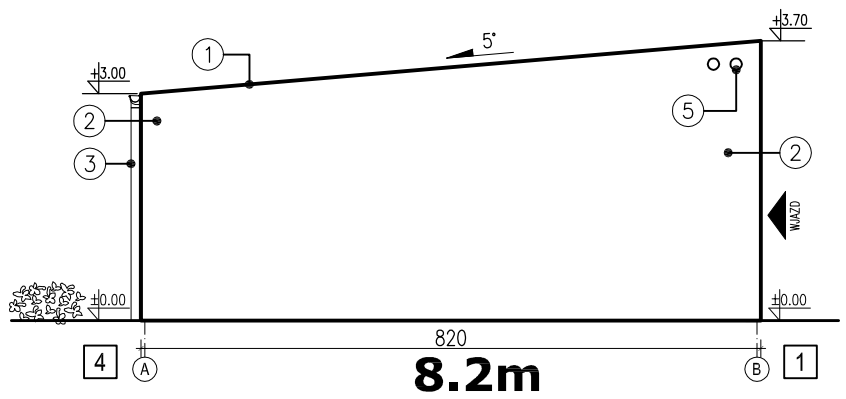

ELEWACJA 2 - 3

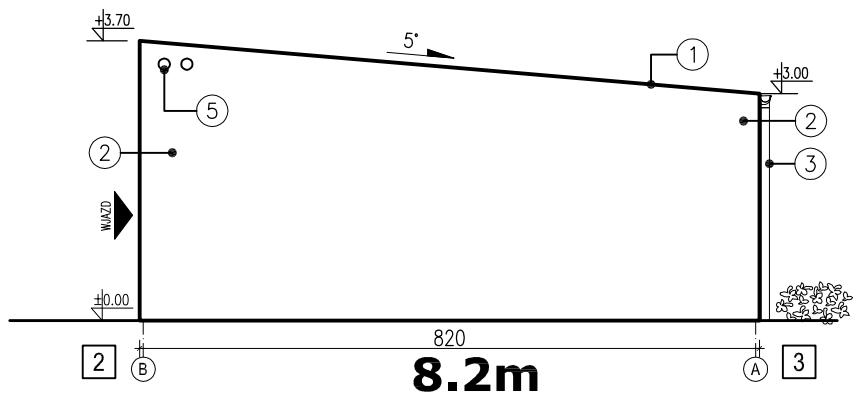

KOLORYSTYKA

1. DACH
   BLACHA TRAPEZOWA T12 GR. 0.5mm
   KOLOR RAL WG. DOBORU INWESTORA
2. ŚCIANY
   BLACHA TRAPEZOWA T8 GR. 0.5mm
   KOLOR RAL WG. DOBORU INWESTORA
3. RYNNY, RURY SPUSTOWE
   STALOWE LUB PCV
   KOLOR POKRYCIA DACHU
4. BRAMY, DRZWI
   STALOWE
   KOLOR RAL WG. DOBORU INWESTORA
5. WYWIETRZAK
   KRATKA STALOWA ø160mm
6. OKNA
   ALUMINIOWE

LEGENDA

RD – RYNNA DACHOWA ø125
RS – RURA SPUSTOWA ø110

±0.00 KOTA WYSOKOŚCIOWA STAN SUROWY
±0.00 KOTA WYSOKOŚCIOWA STAN WYKOŃCZONY

NAZWA INWESTYCJI

PROJEKT WYKONAWCZY
PRZEBUDOWY I ROZBUDOWY OBIEKTU SPORTOWEGO PRZY UL. LIMANOWSKIEGO W CZĘSTOCHOWIE

TYTUŁ RYSUNKU		NAZWISKO	UPRAWNIENIA	DATA	PODPIS
PROJEKT BUDYNKU TECHNICZNO-MAGAZYNOWEGO: ELEWACJE	PROJEKTANT specjalność: konstrukcyjno-budowlana drogowa	tech. Dariusz MAJER	627/02	11.03.2021	
	ASYSTENT PROJEKTANTA	mgr inż. arch. Adam POGORZELSKI	—	11.03.2021	
	ASYSTENT PROJEKTANTA	mgr Inż. Dawid MAJER	—	11.03.2021	
	ASYSTENT PROJEKTANTA	mgr inż. Paweł ANDRECZKO	—	11.03.2021	

OBIEKT:
OBIEKT SPORTOWY
dz. ewid. nr 33/1; 33/2; 33/3; obręb **342**; 56; 18/1; 19/1; 20/1; 21/1; 57; obręb **343**

FAZA: PROJEKT WYKONAWCZY

INWESTOR:
GMINA MIASTA CZĘSTOCHOWA
ul. Śląska 11/13, 42-217 Częstochowa

SKALA: 1:100
RYS. NR: BTM-EL

"KOSZT-BUD"
Dariusz MAJER
44-190 KNURÓW
UL. DWORCOWA 10/3

KOSZT-BUD
ZAKŁAD USŁUG PROJEKTOWO-KOSZTORYSOWYCH I NADZORU INWESTORSKIEGO
Dariusz Majer

ZBROJENIE ELEMENTÓW ŻELBETOWYCH

Poz. ST-1

30 szt.

STOPA FUND. 0.5m x 0.5 m

SZCZEGÓŁ POŁĄCZENIA
SŁUPA STALOWEGO ZE STOPĄ FUNDAMENTOWĄ

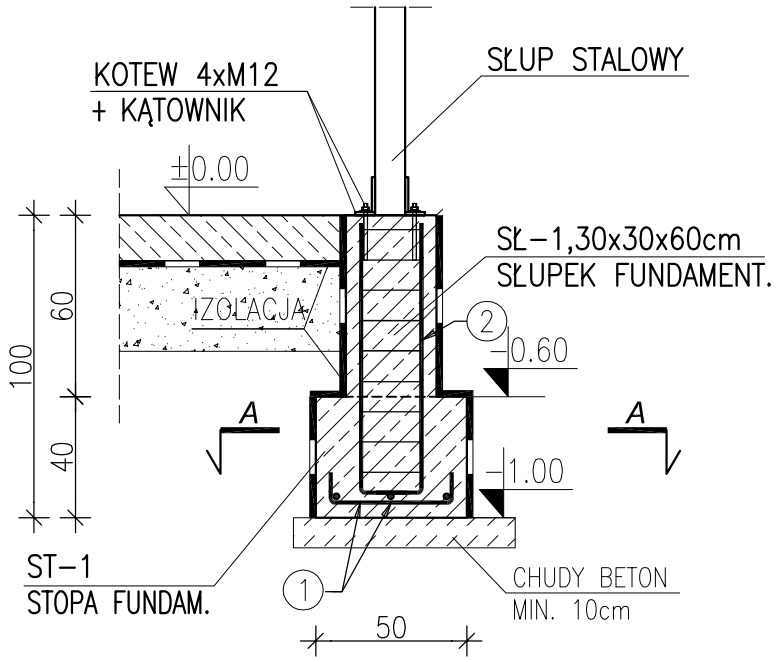

STOPA FUNDAMENTOWA

SCHEMAT ZBROJENIA STOPY - WIDOK Z GÓRY

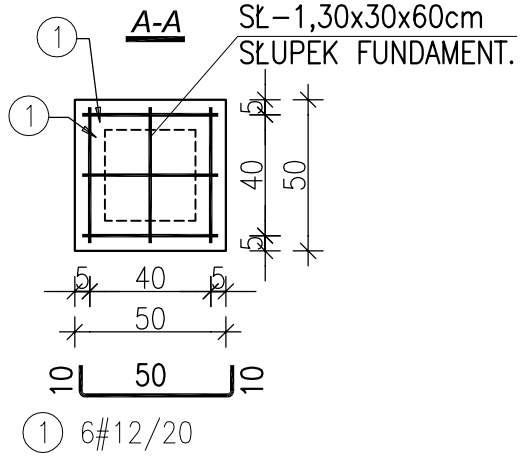

Poz. SŁ-1

30 szt.

SŁUPEK FUNDAMENTOWY
30x30x60cm
ROZSTAW SŁUPKÓW WYKONAĆ
ZGODNIE Z RYS. K-1

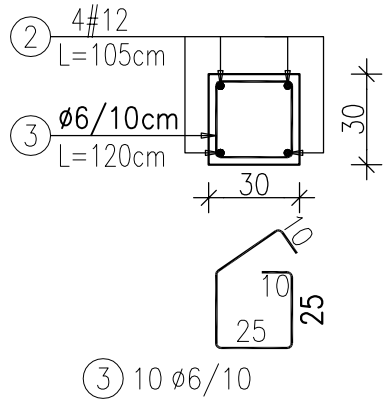

UWAGA:

PRZED WYKONANIEM FUNDAMENTÓW:

KONIECZNIE SPRAWDZIĆ WARUNKI GRUNTOWE

POSADOWIENIE WYKONAĆ ZGODNIE Z ZALECENIAMI ZAWARTYMI W OPISIE / GEOLOGII

ZBROJENIE WYKONAĆ WG. RYS.I OPISU KONSTRUKCYJNEGO

Z FUNDAMENTÓW WYPUŚCIĆ PRĘTY DO ZBROJENIA SŁUPKÓW

STOPA FUNDAMENTOWA

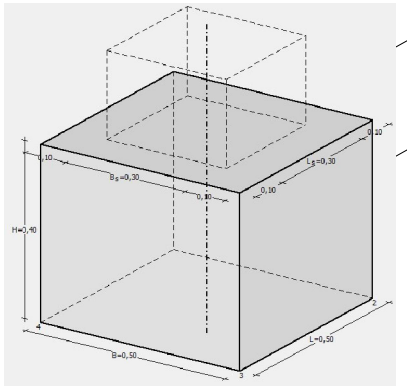

SŁ–1,30x30x60cm
SŁUPEK FUNDAMENT.

ST–1
STOPA FUNDAM.

MATERIAŁY

BETON NA FUNDAMENTY
C20/25
BETON NA POSADZKĘ
C25/30
OTULINA ZBROJENIA FUNDAMENTÓW
5 cm
OTULINA ZBROJENIA SŁUPKÓW / BELEK
4 cm
STAL – ZBROJENIE GŁÓWNE
 # A-IIIN
STAL – ZBROJENIE STRZEMIONA
Ø A-I
STAL KSZTAŁTOWNIKÓW
S235JR
ŚRUBY – POŁĄCZENIE Z FUNDAMENTEM
M12 KL. 5.8
WYKONANIE KONSTRUKCJI
KLASA 3

DO POŁĄCZEŃ KONSTRUKCYJNYCH STOSOWAĆ ATESTOWANE ŁĄCZNIKI

LEGENDA: OZNACZENIA MATERIAŁÓW

ŻELBET

BETON

ZESTAWIENIE STALI

Pozycja	Nr pręta	Średnica	Długość pręta	Liczba w elem.	Liczba elem.	Liczba ogólna	Długość ogólna ø 6	Długość ogólna # 12	Masa całkowita elementu
		[mm]	[cm]	[szt.]	[szt.]	[szt.]	[m]		[kg]
Rysunek K–1									
ST–1	1	12	70	6	30	180		126.00	
	2	12	105	4	30	120		126.00	223.78
SŁ–1	3	6	120	10	30	300	360.00		79.92

Długość ogólna wg średnic	[m]	360.00	252.00
Masa 1m pręta	[kg]	0.222	0.888
Masa prętów wg średnic	[kg]	79.92	223.78
Masa prętów wg rodzajów stali	[kg]	79.92	223.78
Masa całkowita	[kg]	303.70	

UWAGA:

Przy zamówieniu zaleca się zwiększenie ilości stali o 5% ze względu na nieuwzględnienie długości zakładów prętów rozdzielczych oraz prętów konstrukcyjnych.

KONSTRUKCJA STÓP FUNDAMENTOWYCH:

1. FUNDAMENTY WYKONAĆ NA NIENARUSZONM GRUNCIE, NA WARSTWIE CHUDEGO BETONU MIN.10cm kl.C12/15
2. FUNDAMENTY ZBROJONE PRĘTAMI #12, BETON C20/25
3. WYKOPY CHRONIĆ PRZED ZALANIEM WODĄ
4. POZIOM POSADOWIENIA: WIERZCH CHUDEGO BETONU
5. POZIOM POSADOWIENIA PRZYJĘTO PONIŻEJ POZIOMU PRZEMARZANIA GRUNTU: –1.0m p.p.t.
6. PRZYJĘTO ODPÓR GRUNTU qmax=0.18MPa
7. PRZYJĘTE WARUNKI GRUNTOWE PODLEGAJĄ ODBIOROWI I WPISOWI DO DZIENNIKA BUDOWY
8. OSIE ŚCIAN TYCZYĆ GEODEZYJNIE
9. POWIERZCHNIE STYKAJĄCE SIĘ Z GRUNTEM NALEŻY IZOLOWAĆ 2x EMULSJĄ ASFALTOWĄ LUB MASAMI IZOLACYJNYMI
10. ZGODNIE Z ROZPORZĄDZENIEM MTB I GM OBIEKT ZALICZONO DO PIERWSZEJ KAT. GEOTECHNICZNEJ, O STATYCZNIE WYZNACZALNYM SCHEMACIE OBLICZENIOWYM
11. POSADOWIENIE OBIEKTU PRZYJĘTO NA GRUNTACH NOŚNYCH W PRZYPADKU NATRAFIENIA W POZIOMIE POSADOWIENIA NA GRUNTY NIENOŚNE NALEŻY JE WYBRAĆ I WYMIENIĆ
12. ROBOTY PROWADZIĆ POD NADZOREM OSOBY UPRAWNIONEJ ZGODNIE Z ZASADAMI SZTUKI BUDOWLANEJ
13. WYMIARY SPRAWDZIĆ I DOSTOSOWAĆ NA BUDOWIE
14. RYSUNKI ROZPATRYWAĆ Z OPISEM TECHNICZNYM
15. UMIEJSCOWIENIE INSTALACJI ODCZYTAĆ Z RYS. BRANŻOWYCH

NAZWA INWESTYCJI

PROJEKT WYKONAWCZY
PRZEBUDOWY I ROZBUDOWY OBIEKTU SPORTOWEGO PRZY UL. LIMANOWSKIEGO W CZĘSTOCHOWIE

TYTUŁ RYSUNKU		NAZWISKO	UPRAWNIENIA	DATA	PODPIS
PROJEKT BUDYNKU TECHNICZNO-MAGAZYNOWEGO: ZBROJENIE FUNDAMENTÓW	**PROJEKTANT** specjalność: **konstrukcyjno-budowlana drogowa**	tech. Darlusz MAJER	627/02	11.03.2021	
	ASYSTENT PROJEKTANTA	mgr inż. arch. Adam POGORZELSKI	—	11.03.2021	
	ASYSTENT PROJEKTANTA	mgr Inż. Dawid MAJER	—	11.03.2021	
	ASYSTENT PROJEKTANTA	mgr inż. Paweł ANDRECZKO	—	11.03.2021	

OBIEKT:
OBIEKT SPORTOWY
dz. ewid. nr 33/1; 33/2; 33/3; obręb **342**; 56; 18/1; 19/1; 20/1; 21/1; 57; obręb **343**

FAZA: PROJEKT WYKONAWCZY

INWESTOR:
GMINA MIASTA CZĘSTOCHOWA
ul. Śląska 11/13, 42-217 Częstochowa

SKALA: 1:25

RYS. NR: BTM-K1

"KOSZT-BUD"
Dariusz MAJER
44-190 KNURÓW
UL. DWORCOWA 10/3

KOSZT-BUD
ZAKŁAD USŁUG PROJEKTOWO-KOSZTORYSOWYCH I NADZORU INWESTORSKIEGO
Dariusz Majer

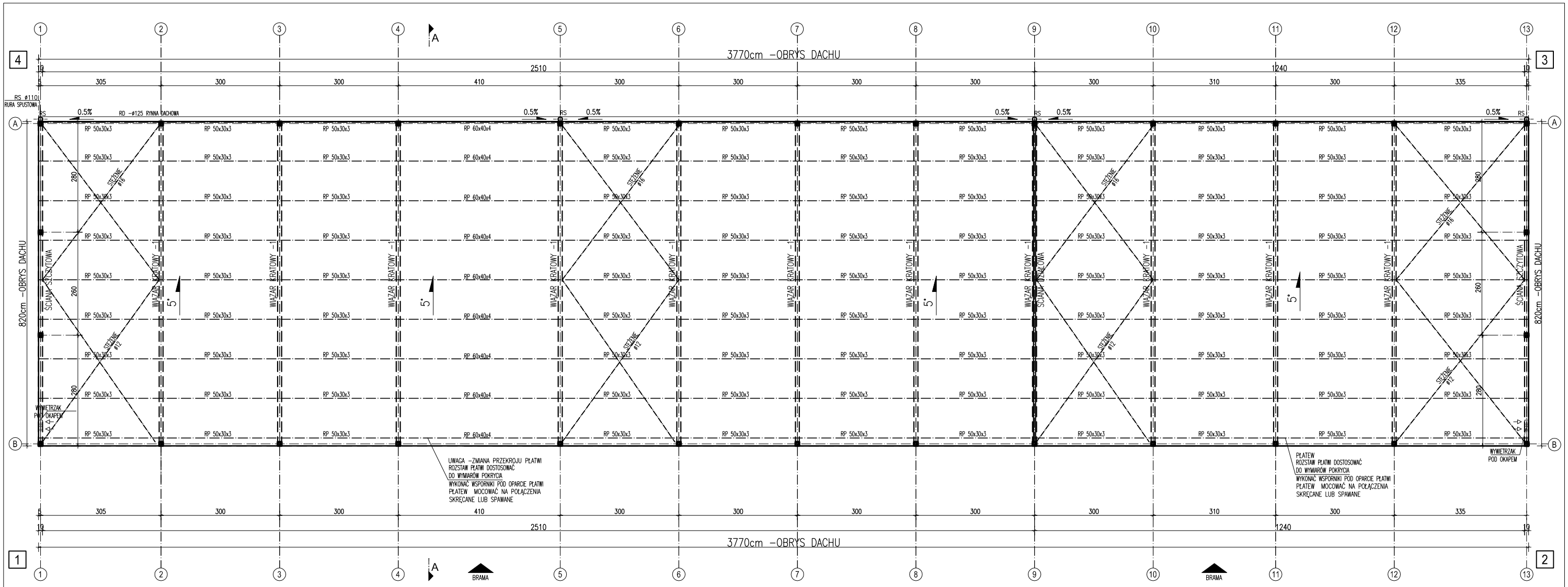

MATERIAŁY

STAL KSZTAŁTOWNIKÓW
S235JR
SPAWANIE
MAG
ELEKTRODY
EA 146
ŚRUBY
M12 KL. 5.8
WYKONANIE KONSTRUKCJI
KLASA 3

ZABEZPIECZENIE ANTYKOROZYJNE:
- oczyszczenie poprzez piaskowanie do stopnia Sa.2
- farba antykorozyjna podkładowa jedna warstwa
- farba nawierzchniowa epoksydowa szara jedna warstwa
- farba nawierzchniowa epoksydowa druga warstwa

SPOINY PACHWINOWE WYKONAĆ O GRUBOŚCI:
0,7 CIEŃSZEGO Z ŁĄCZONYCH ELEMENTÓW W PRZYPADKU SPOINY POJEDYNCZEJ
0,5 CIEŃSZEGO Z ŁĄCZONYCH ELEMENTÓW W PRZYPADKU SPOINY PODWÓJNEJ
SPOINY CZOŁOWE WYKONAĆ O GRUBOŚCI:
CIEŃSZEGO Z ŁĄCZONYCH ELEMENTÓW
OSTRE KRAWĘDZIE STĘPIĆ

POŁĄCZENIA ŚRUBOWE:
Połączenia rygiel–słup (kalenica) śruby M 12 kl. 5.8
Połączenia rygiel–słup (okap) śruby M 16 kl. 5.8
Połączenie słupa z fundamentem wklejane kotwy 4x Ø12
Połączenia płatwi z ryglem śruby M 10 kl. 3.6
Połączenia rygli ściennych ze słupem śruby M 10 kl. 3.6

DO POŁĄCZEŃ KONSTRUKCYJNYCH STOSOWAĆ ATESTOWANE ŁĄCZNIKI

NAZWA INWESTYCJI

PROJEKT WYKONAWCZY
PRZEBUDOWY I ROZBUDOWY OBIEKTU SPORTOWEGO PRZY UL. LIMANOWSKIEGO W CZĘSTOCHOWIE

TYTUŁ RYSUNKU		NAZWISKO	UPRAWNIENIA	DATA	PODPIS
PROJEKT BUDYNKU TECHNICZNO-MAGAZYNOWEGO: KONSTRUKCJA DACHU	**PROJEKTANT** specjalność: **konstrukcyjno-budowlana drogowa**	tech. Dariusz MAJER	627/02	11.03.2021	
	ASYSTENT PROJEKTANTA	mgr inż. arch. Adam POGORZELSKI	—	11.03.2021	
	ASYSTENT PROJEKTANTA	mgr inż. Dawid MAJER	—	11.03.2021	
	ASYSTENT PROJEKTANTA	mgr inż. Paweł ANDRECZKO	—	11.03.2021	

OBIEKT:
OBIEKT SPORTOWY
dz. ewid. nr 33/1; 33/2; 33/3; obręb **342**; 56; 18/1; 19/1; 20/1; 21/1; 57; obręb **343**

FAZA: PROJEKT WYKONAWCZY

INWESTOR:
GMINA MIASTA CZĘSTOCHOWA
ul. Śląska 11/13, 42-217 Częstochowa

SKALA: 1:100
RYS. NR: BTM-K2

"KOSZT-BUD"
Dariusz MAJER
44-190 KNURÓW
UL. DWORCOWA 10/3

KOSZT-BUD
ZAKŁAD USŁUG PROJEKTOWO-KOSZTORYSOWYCH I NADZORU INWESTORSKIEGO
Dariusz Majer

ŚCIANA: 1-2 ELEWACJA FRONTOWA

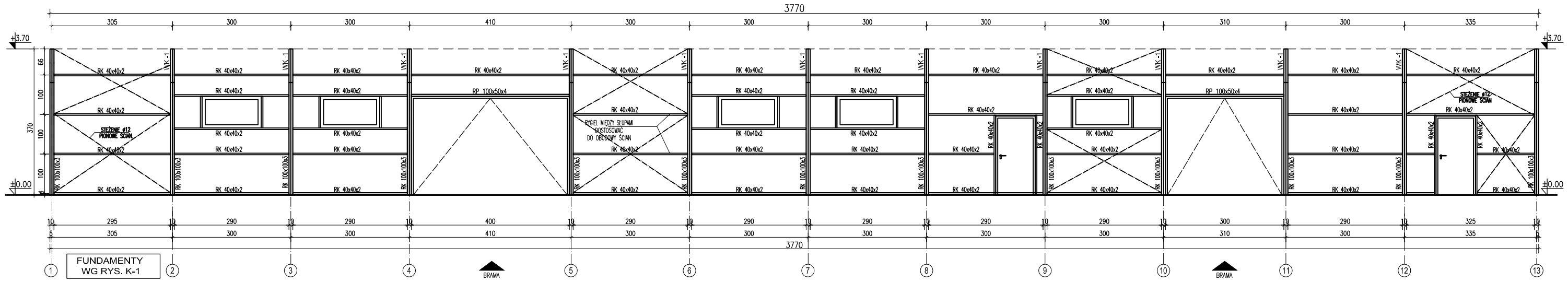

ŚCIANA: 3-4 ELEWACJA TYLNA

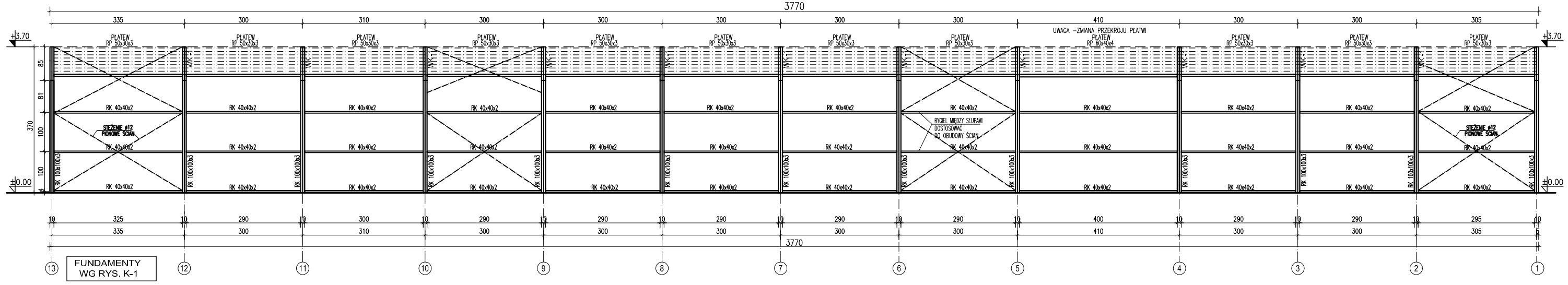

ŚCIANA SZCZYTOWA 2-3

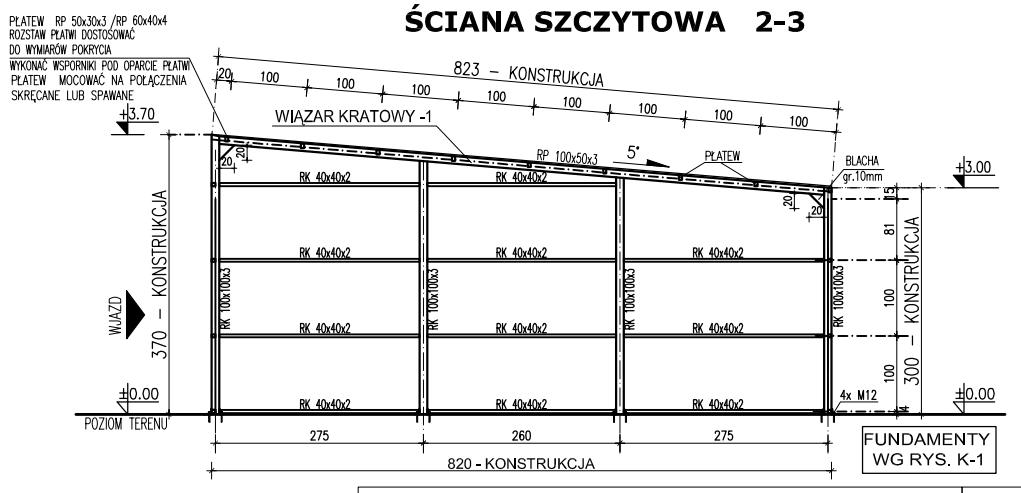

ŚCIANA SZCZYTOWA 4-1

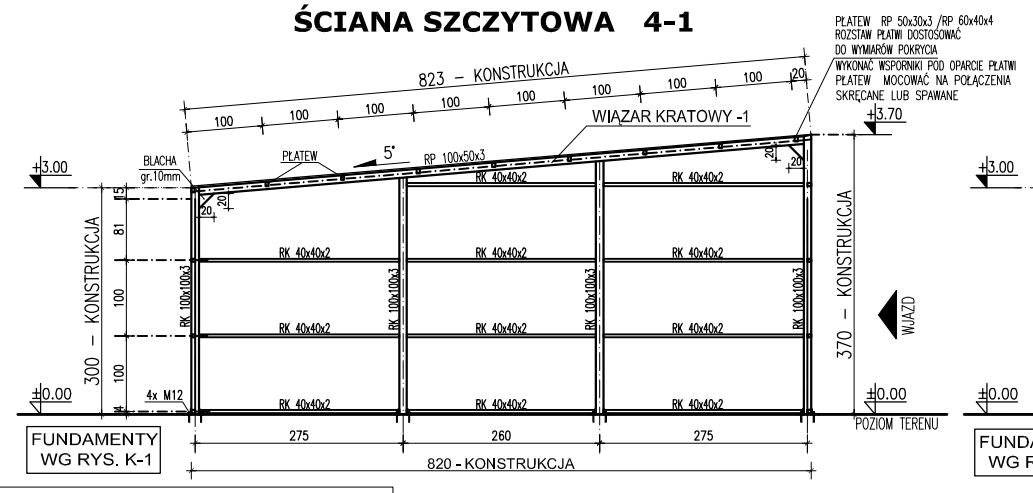

PRZEKRÓJ - A-A

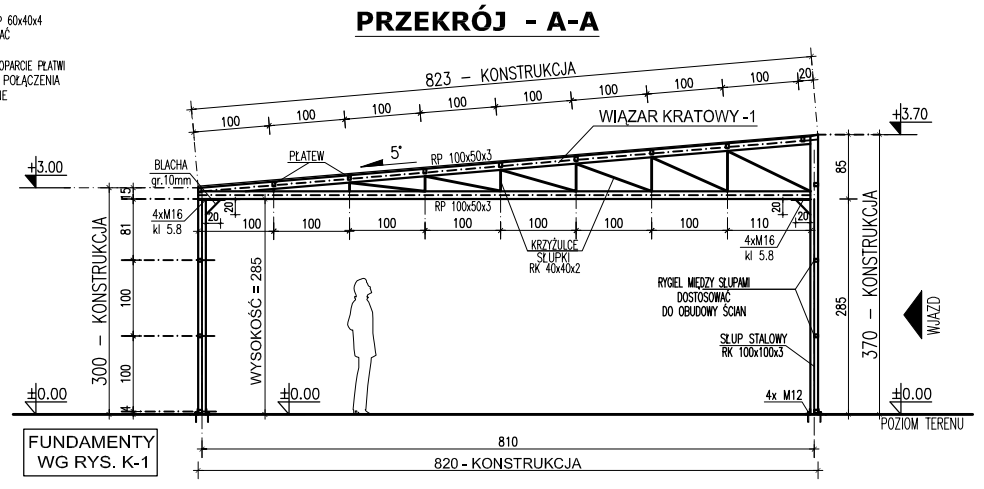

MATERIAŁY

STAL KSZTAŁTOWNIKÓW
S235JR
SPAWANIE
MAG
ELEKTRODY
EA 146
ŚRUBY
M12 KL. 5.8
WYKONANIE KONSTRUKCJI
KLASA 3

ZABEZPIECZENIE ANTYKOROZYJNE:

- oczyszczenie poprzez piaskowanie do stopnia Sa.2
- farba antykorozyjna podkładowa jedna warstwa
- farba nawierzchniowa epoksydowa szara jedna warstwa
- farba nawierzchniowa epoksydowa druga warstwa

SPOINY PACHWINOWE WYKONAĆ O GRUBOŚCI:
0,7 CIEŃSZEGO Z ŁĄCZONYCH ELEMENTÓW W PRZYPADKU SPOINY POJEDYNCZEJ
0,5 CIEŃSZEGO Z ŁĄCZONYCH ELEMENTÓW W PRZYPADKU SPOINY PODWÓJNEJ
SPOINY CZOŁOWE WYKONAĆ O GRUBOŚCI:
CIEŃSZEGO Z ŁĄCZONYCH ELEMENTÓW
OSTRE KRAWĘDZIE STĘPIĆ

POŁĄCZENIA ŚRUBOWE:

Połączenia rygiel-słup (kalenica) śruby M 12 kl. 5.8
Połączenia rygiel-słup (okap) śruby M 16 kl. 5.8
Połączenie słupa z fundamentem wklejane kotwy 4x Ø12
Połączenia płatwi z ryglem śruby M 10 kl. 3.6
Połączenia rygli ściennych ze słupem śruby M 10 kl. 3.6

DO POŁĄCZEŃ KONSTRUKCYJNYCH STOSOWAĆ ATESTOWANE ŁĄCZNIKI

NAZWA INWESTYCJI

PROJEKT WYKONAWCZY
PRZEBUDOWY I ROZBUDOWY OBIEKTU SPORTOWEGO PRZY UL. LIMANOWSKIEGO W CZĘSTOCHOWIE

TYTUŁ RYSUNKU		NAZWISKO	UPRAWNIENIA	DATA	PODPIS
PROJEKT BUDYNKU TECHNICZNO-MAGAZYNOWEGO: ROZWINIĘCIE ŚCIAN	PROJEKTANT specjalność konstrukcyjno-budowlana drogowa	tech. Dariusz MAJER	627/02	11.03.2021	
	ASYSTENT PROJEKTANTA	mgr inż. arch. Adam POGORZELSKI	—	11.03.2021	
	ASYSTENT PROJEKTANTA	mgr inż. Dawid MAJER	—	11.03.2021	
	ASYSTENT PROJEKTANTA	mgr inż. Paweł ANDRECZKO	—	11.03.2021	

OBIEKT:
OBIEKT SPORTOWY
dz. ewid. nr 33/1; 33/2; 33/3; obręb **342**; 56; 18/1; 19/1; 20/1; 21/1; 57; obręb **343**

FAZA: PROJEKT WYKONAWCZY

INWESTOR:
GMINA MIASTA CZĘSTOCHOWA
ul. Śląska 11/13, 42-217 Częstochowa

SKALA: 1:100
RYS. NR: BTM-K3

"KOSZT-BUD"
Dariusz MAJER
44-190 KNURÓW
UL. DWORCOWA 10/3

KOSZT-BUD
ZAKŁAD USŁUG PROJEKTOWO-KOSZTORYSOWYCH I NADZORU INWESTORSKIEGO
Dariusz Majer

OBIEKT SANITARNY S1

RZUT DACHU

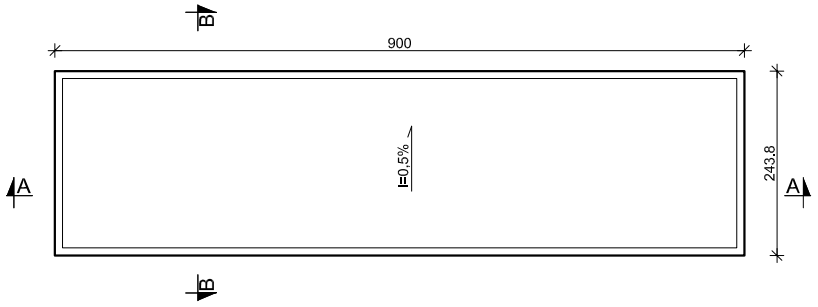

PRZEKRÓJ A-A

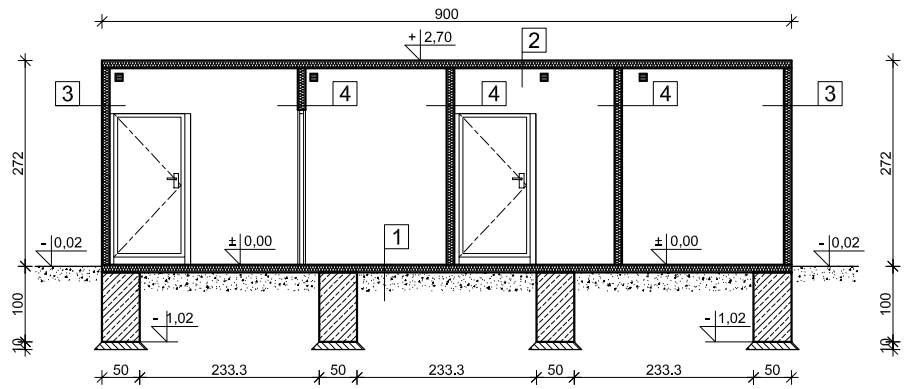

PRZEKRÓJ B-B

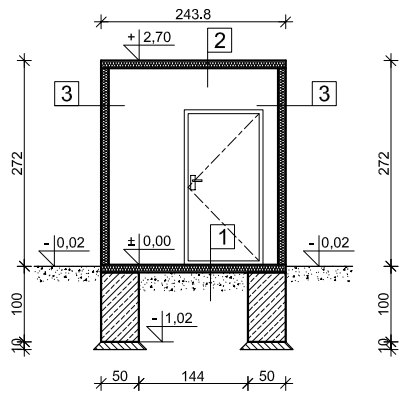

RZUT PARTERU

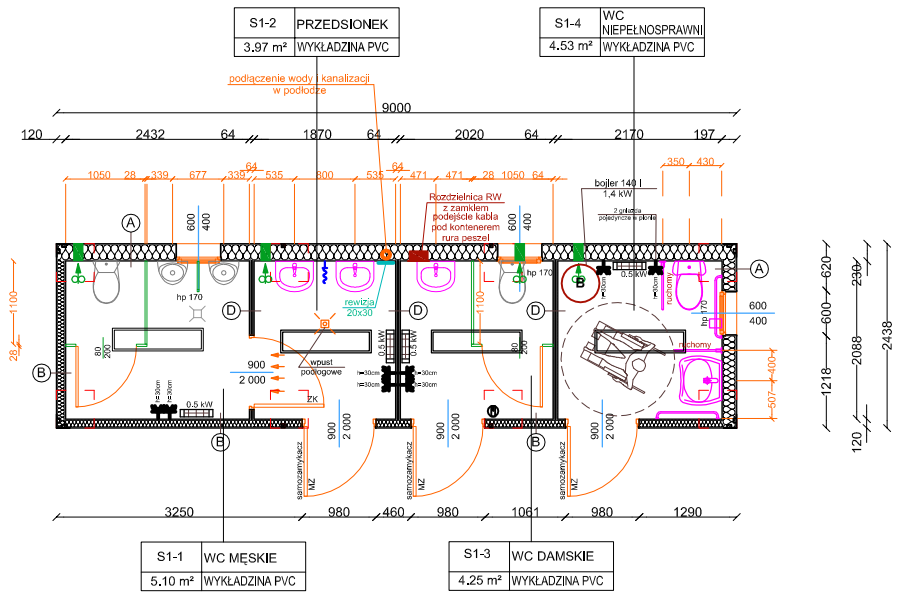

RZUT FUNDAMENTÓW

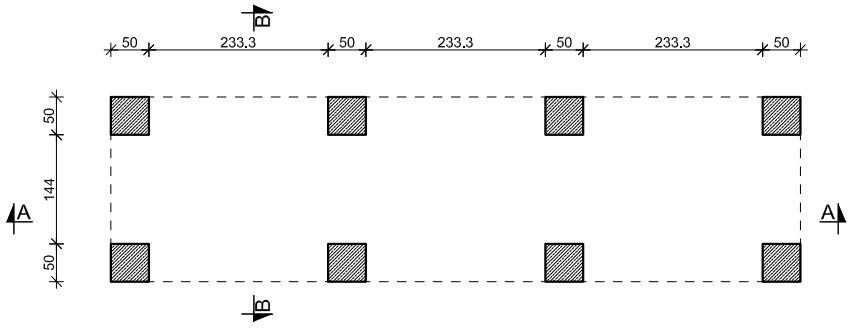

ELEWACJA FRONTOWA

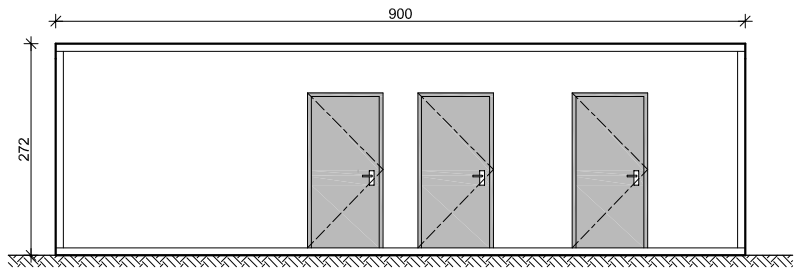

ELEWACJA TYLNA

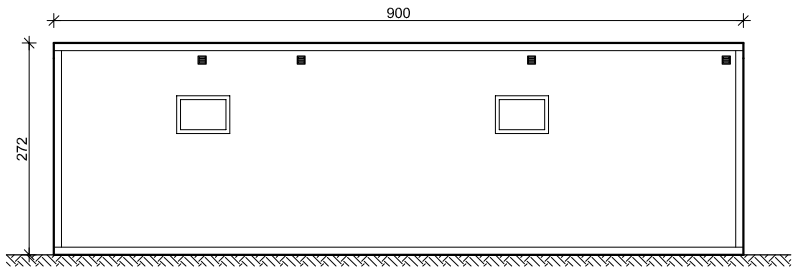

ELEWACJE BOCZNE

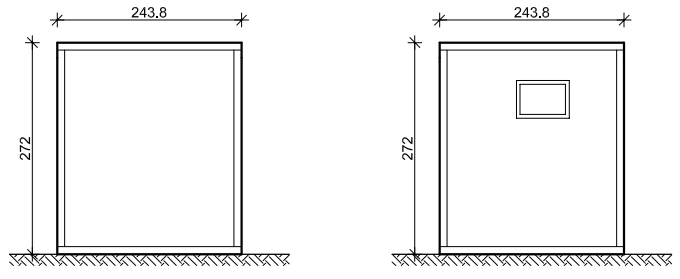

1
Posadzka - wykładzina PVC
Podłoga - płyty betonowo-wiórowe 20mm
Rama konstrukcyjna wypełniona:
- ocynkowana płyta blaszana 0,6mm
- wełna mineralna 60mm
- ocynkowana płyta blaszana 0,6mm

2
Blacha stalowa ocynkowana gr.0,6mm
Wełna mineralna gr. 100mm
Płyta G-K powlekana blachą 10mm

3
Blacha profilowana ocynkowana powlekana 0,6mm
Wełna mineralna 60mm
Płyta GK powlekana blachą 10mm

4
Rama drewniana z strukturą plastra miodu gr. 60mm obudowana obustronnie blachą powlekaną gr. 0,5mm

TRYBUNA PÓŁNOCNA
300 WIDOWNIA
240 MĘŻCZYŹNI
60 KOBIET
2 OSOBY NIEPEŁNOSPRAWNE

NAZWA INWESTYCJI

PROJEKT WYKONAWCZY
PRZEBUDOWY I ROZBUDOWY OBIEKTU SPORTOWEGO PRZY UL. LIMANOWSKIEGO W CZĘSTOCHOWIE

TYTUŁ RYSUNKU		NAZWISKO	UPRAWNIENIA	DATA	PODPIS
OBIEKT SANITARNY S1	**PROJEKTANT** specjalność: **konstrukcyjno-budowlana drogowa**	tech. Dariusz MAJER	627/02	11.03.2021	
	ASYSTENT PROJEKTANTA	mgr inż. arch. Adam POGORZELSKI	—	11.03.2021	
	ASYSTENT PROJEKTANTA	mgr inż. Dawid MAJER	—	11.03.2021	
	ASYSTENT PROJEKTANTA	mgr inż. Paweł ANDRECZKO	—	11.03.2021	

OBIEKT:
OBIEKT SPORTOWY
dz. ewid. nr 33/1; 33/2; 33/3; obręb **342**; 56; 18/1; 19/1; 20/1; 21/1; 57; obręb **343**

FAZA: PW

INWESTOR:
GMINA MIASTA CZĘSTOCHOWA
ul. Śląska 11/13, 42-217 Częstochowa

SKALA: 1:100
RYS. NR: S1

"KOSZT-BUD"
Dariusz MAJER
44-190 KNURÓW
UL. DWORCOWA 10/3

KOSZT-BUD
ZAKŁAD USŁUG PROJEKTOWO-KOSZTORYSOWYCH I NADZORU INWESTORSKIEGO
Dariusz Majer

OBIEKT SANITARNY S2

RZUT DACHU

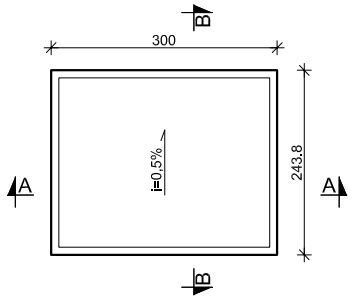

PRZEKRÓJ A-A

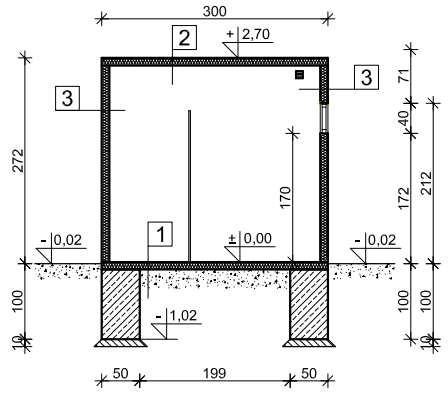

PRZEKRÓJ B-B

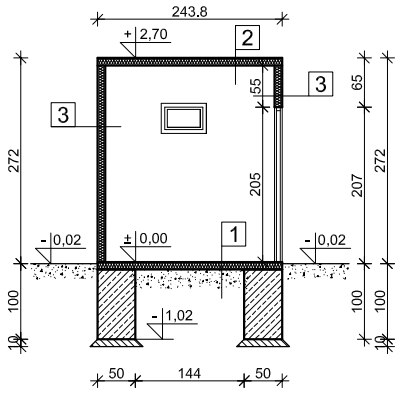

RZUT PARTERU

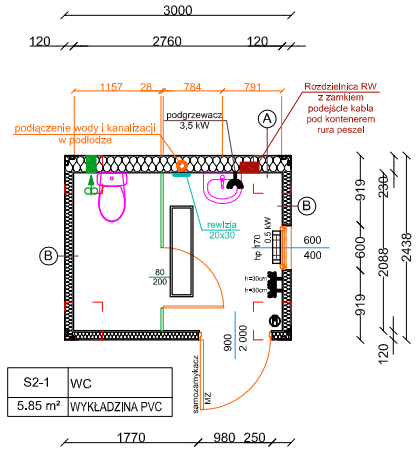

ELEWACJE: FRONTOWA

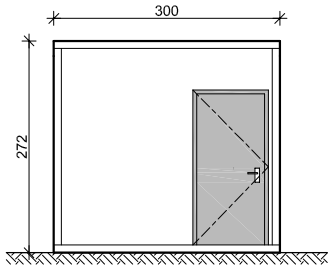

TYLNA

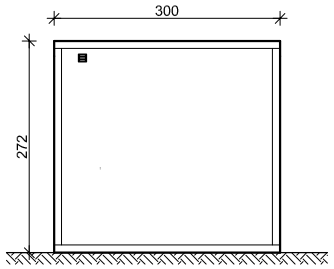

LEGENDA:

- PANEL LED
- Gniazda hermetyczne h = 30 cm
- Łącznik krzywkowy 0-1; 3-fazowy; IP 65 w szafce zamykanej na klucz
- Rozdzielnica RW z zamkiem na klucz
- Grzejnik
- Kratka wentylacyjna - mechaniczna z czujką ruchu

UWAGI:
- rewizje na przyłączu wod.-kan. 20x30cm zamykane na klucz

ELEWACJE BOCZNE

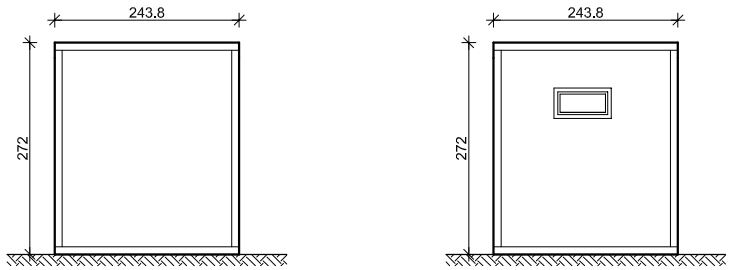

RZUT FUNDAMENTÓW

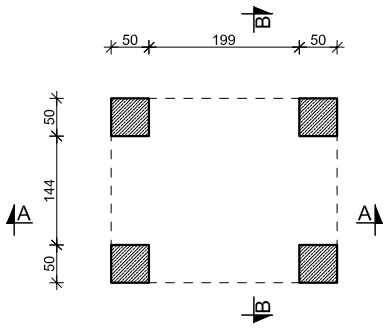

1
Posadzka - wykładzina PVC Podłoga - płyty betonowo-włókrowe 20mm Rama konstrukcyjna wypełniona: - ocynkowana płyta blaszana 0,6mm - wełna mineralna 60mm - ocynkowana płyta blaszana 0,6mm

2
Blacha stalowa ocynkowana gr.0,6mm Wełna mineralna gr. 100mm Płyta G-K powlekana blachą 10mm

3
Blacha profilowana ocynkowana powlekana 0,6mm Wełna mineralna 60mm Płyta GK powlekana blachą 10mm

NAZWA INWESTYCJI

PROJEKT WYKONAWCZY
PRZEBUDOWY I ROZBUDOWY OBIEKTU SPORTOWEGO PRZY UL. LIMANOWSKIEGO W CZĘSTOCHOWIE

TYTUŁ RYSUNKU		NAZWISKO	UPRAWNIENIA	DATA	PODPIS
OBIEKT SANITARNY S2	**PROJEKTANT** specjalność: **konstrukcyjno-budowlana drogowa**	tech. Dariusz MAJER	627/02	11.03.2021	
	ASYSTENT PROJEKTANTA	mgr inż. arch. Adam POGORZELSKI	—	11.03.2021	
	ASYSTENT PROJEKTANTA	mgr inż. Dawid MAJER	—	11.03.2021	
	ASYSTENT PROJEKTANTA	mgr inż. Paweł ANDRECZKO	—	11.03.2021	

OBIEKT:
OBIEKT SPORTOWY
dz. ewid. nr 33/1; 33/2; 33/3; obręb **342**; 56; 18/1; 19/1; 20/1; 21/1; 57; obręb **343**

FAZA: PW

INWESTOR:
GMINA MIASTA CZĘSTOCHOWA
ul. Śląska 11/13, 42-217 Częstochowa

SKALA: 1:100

RYS. NR: S2

"KOSZT-BUD"
Dariusz MAJER
44-190 KNURÓW
UL. DWORCOWA 10/3

KOSZT-BUD
ZAKŁAD USŁUG PROJEKTOWO-KOSZTORYSOWYCH I NADZORU INWESTORSKIEGO
Dariusz Majer

OBIEKT SANITARNY S3

RZUT DACHU

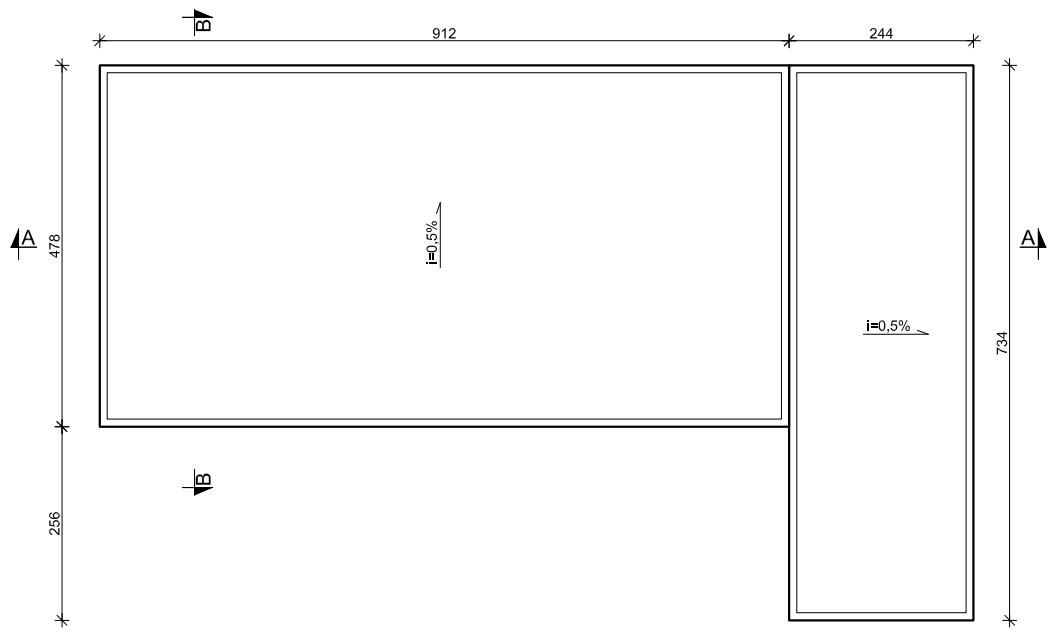

RZUT PARTERU

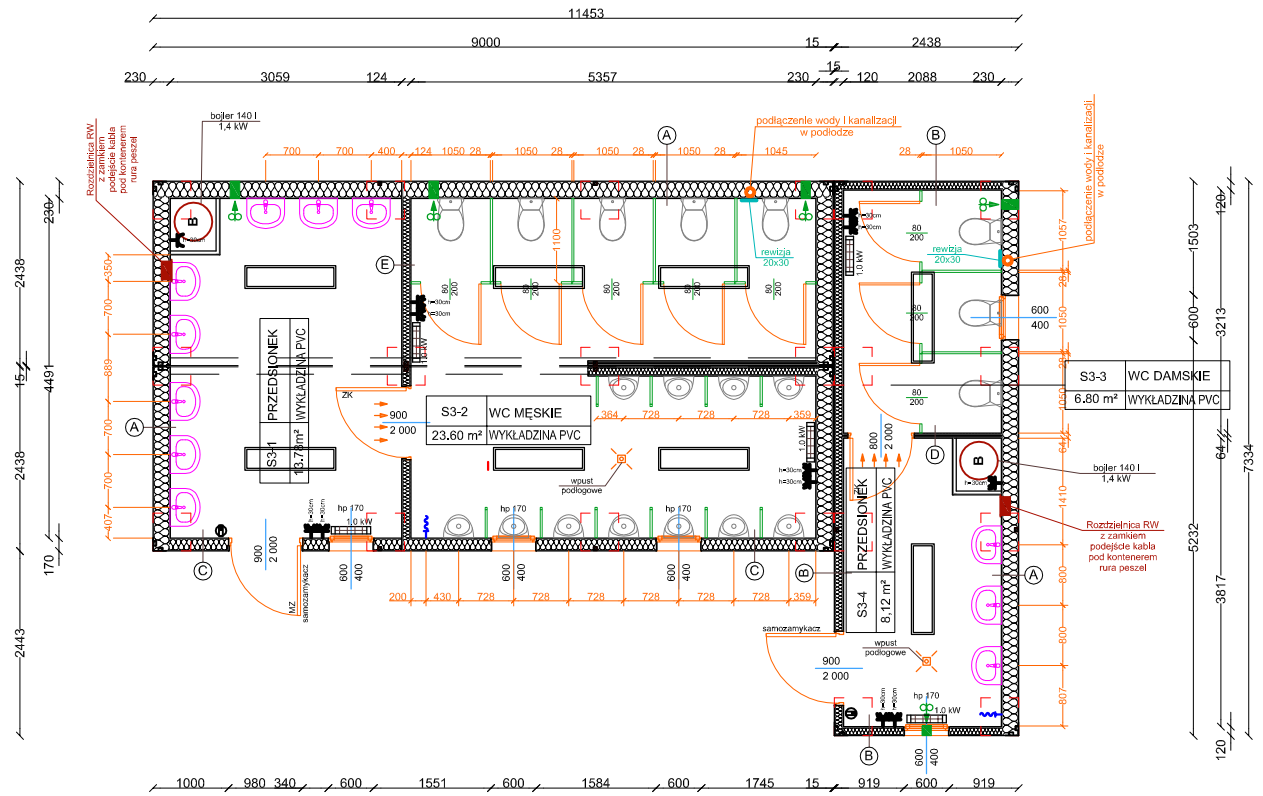

LEGENDA:

- PANEL LED
- Gniazda hermetyczne h = 30 cm
- Łącznik krzywkowy 0-1; 3-fazowy; IP 65 w szafce zamykanej na klucz
- Rozdzielnica RW z zamkiem
- Grzejnik
- Kratka wentylacyjna - mechaniczna z czujką ruchu

UWAGI:
- Dla bojlerów wykonać rewizję 50x50 cm zamykaną na klucz
- rewizje na przyłącza wod-kan. 30x30cm zamykane na klucz

RZUT FUNDAMENTÓW

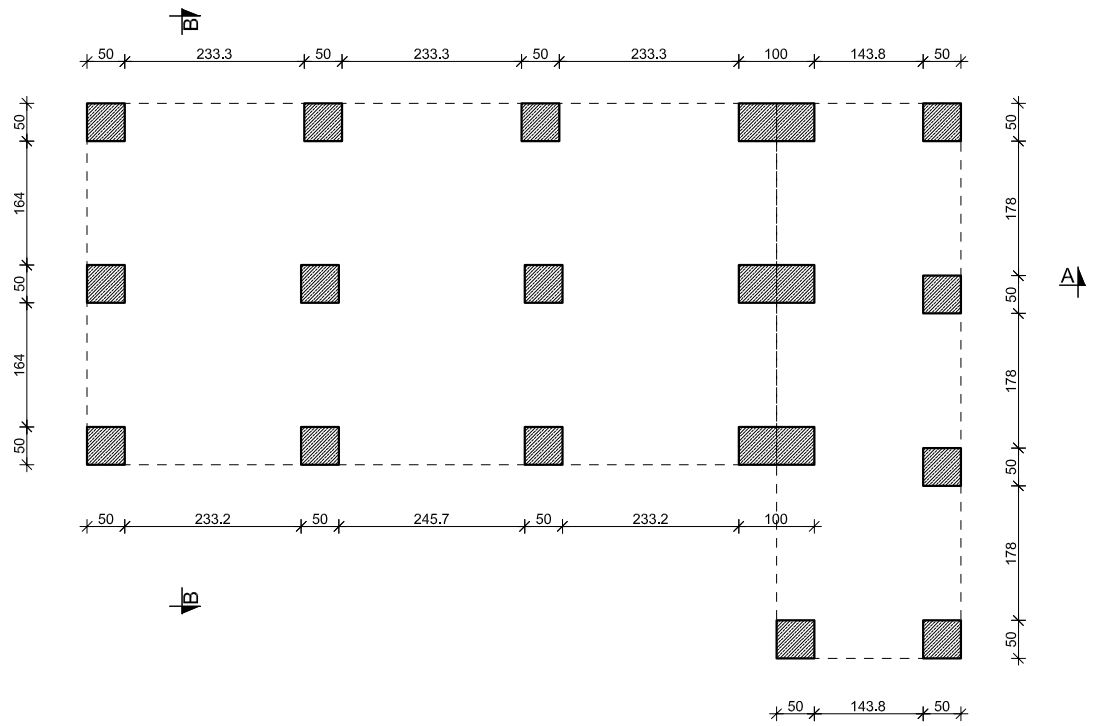

ELEWACJA FRONTOWA

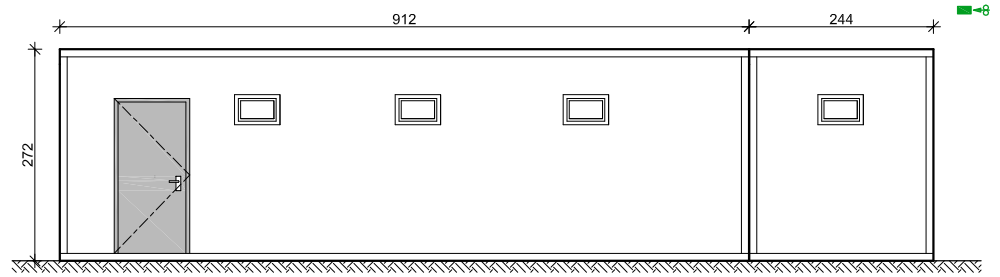

ELEWACJA TYLNA

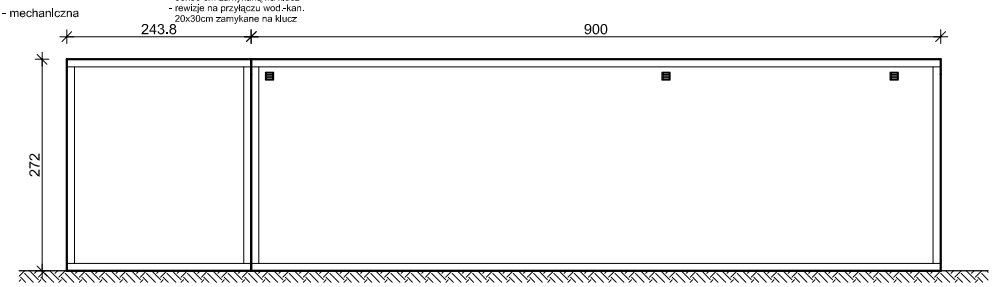

ELEWACJA BOCZNA

ELEWACJA BOCZNA

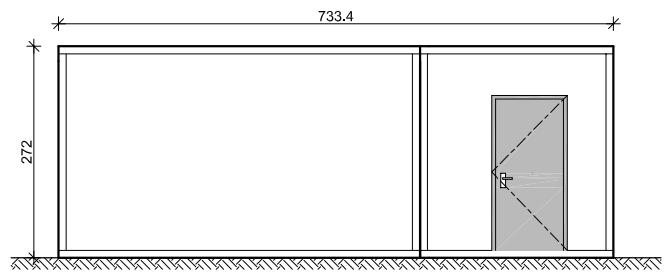

PRZEKRÓJ A-A

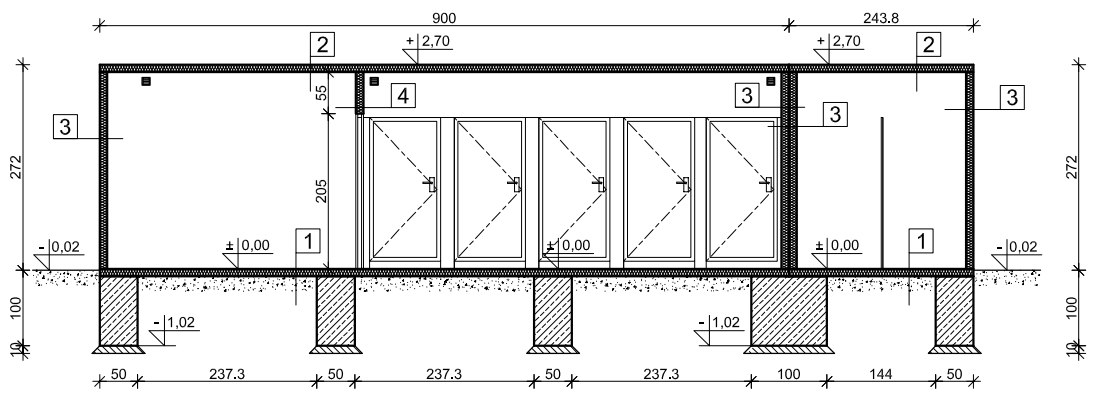

PRZEKRÓJ B-B

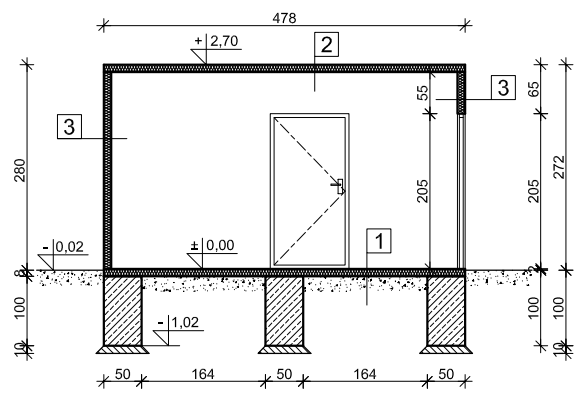

1
Posadzka - wykładzina PVC
Podłoga - płyty betonowo-włókrowe 20mm
Rama konstrukcyjna wypełniona:
- ocynkowana płyta blaszana 0,6mm
- wełna mineralna 60mm
- ocynkowana płyta blaszana 0,6mm

2
Blacha stalowa ocynkowana gr.0,6mm
Wełna mineralna gr. 100mm
Płyta G-K powlekana blachą 10mm

3
Blacha profilowana ocynkowana powlekana 0,6mm
Wełna mineralna 60mm
Płyta GK powlekana blachą 10mm

4
Rama drewniana z strukturą plastra miodu gr. 60mm obudowana obustronnie blachą powlekaną gr. 0,5mm

TRYBUNA ZACHODNIA
1464 WIDOWNIA
1172 MĘŻCZYŹNI
293 KOBIET

NAZWA INWESTYCJI

PROJEKT WYKONAWCZY
PRZEBUDOWY I ROZBUDOWY OBIEKTU SPORTOWEGO PRZY UL. LIMANOWSKIEGO W CZĘSTOCHOWIE

TYTUŁ RYSUNKU		NAZWISKO	UPRAWNIENIA	DATA	PODPIS
OBIEKT SANITARNY S3	**PROJEKTANT** specjalność **konstrukcyjno-budowlana drogowa**	tech. Dariusz MAJER	627/02	11.03.2021	
	ASYSTENT PROJEKTANTA	mgr inż. arch. Adam POGORZELSKI	—	11.03.2021	
	ASYSTENT PROJEKTANTA	mgr inż. Dawid MAJER	—	11.03.2021	
	ASYSTENT PROJEKTANTA	mgr inż. Paweł ANDRECZKO	—	11.03.2021	

OBIEKT:
OBIEKT SPORTOWY
dz. ewid. nr 33/1; 33/2; 33/3; obręb **342**; 56; 18/1; 19/1; 20/1; 21/1; 57; obręb **343**

FAZA: PW

INWESTOR:
GMINA MIASTA CZĘSTOCHOWA
ul. Śląska 11/13, 42-217 Częstochowa

SKALA: 1:100
RYS. NR: S3

"KOSZT-BUD"
Dariusz MAJER
44-190 KNURÓW
UL. DWORCOWA 10/3

KOSZT-BUD
ZAKŁAD USŁUG PROJEKTOWO-KOSZTORYSOWYCH I NADZORU INWESTORSKIEGO
Dariusz Majer

OBIEKT SANITARNY S4

RZUT DACHU

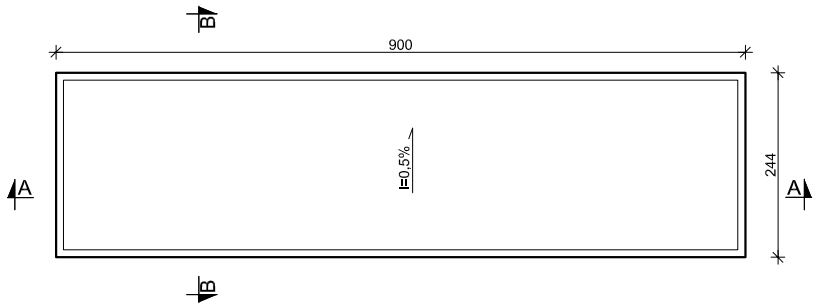

RZUT PARTERU

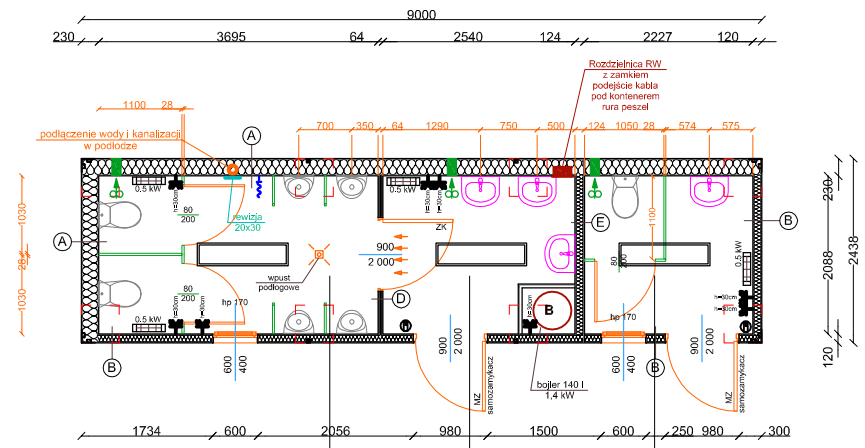

LEGENDA:

- PANEL LED
- Gniazda hermetyczne h = 30 cm
- Łącznik krzywkowy 0-1; 3-fazowy; IP 65 w szafce zamykanej na klucz
- Rozdzielnica RW z zamkiem
- Grzejnik
- Kratka wentylacyjna - mechaniczna z czujką ruchu

S4-1	WC MĘSKIE	S4-2	PRZEDSIONEK	S4-3	WC DAMSKIE
7.86 m²	WYKŁADZINA PVC	5,41 m²	WYKŁADZINA PVC	7,72m²	WYKŁADZINA PVC

UWAGI:
- Do bojlerów wykonać rewizję 50x50 cm zamykaną na klucz
- rewizje na przyłączu wod.-kan. 20x30cm zamykane na klucz

RZUT FUNDAMENTÓW

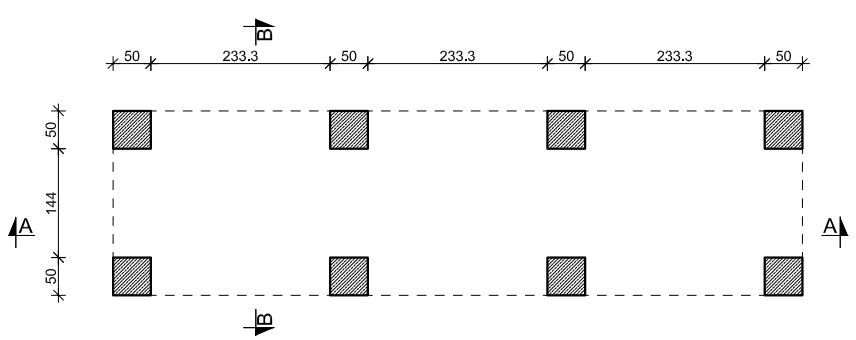

PRZEKRÓJ A-A

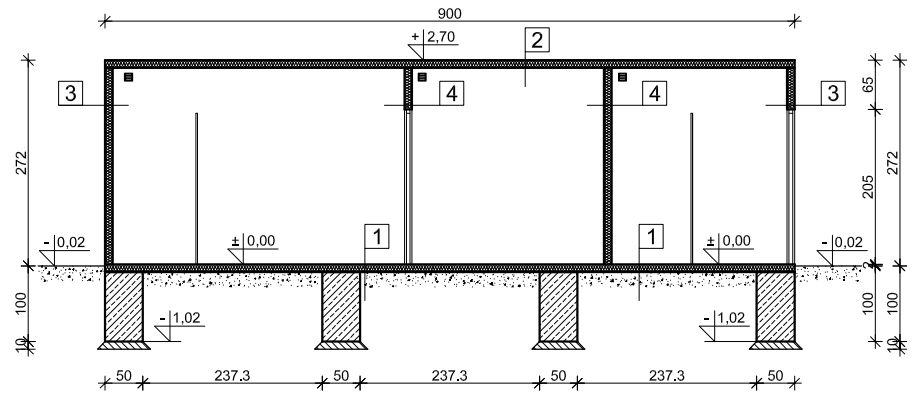

PRZEKRÓJ B-B

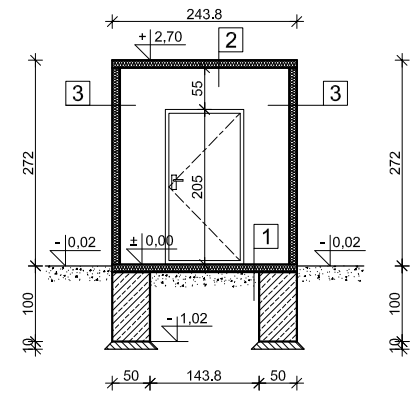

ELEWACJA FRONTOWA

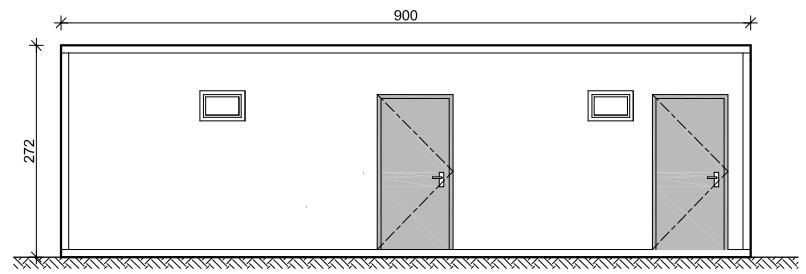

ELEWACJA BOCZNA

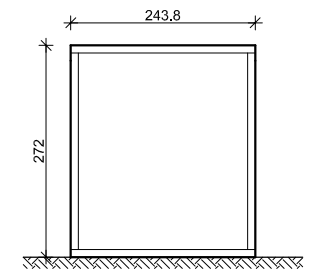

ELEWACJA TYLNA

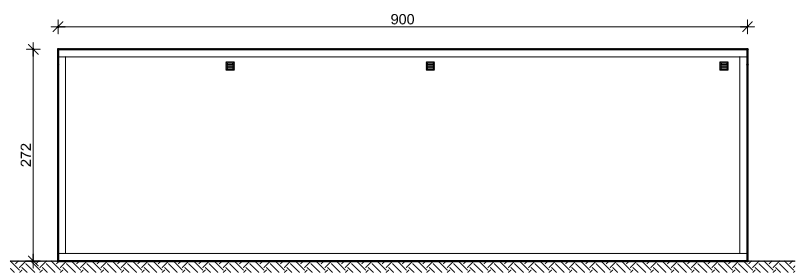

ELEWACJA BOCZNA

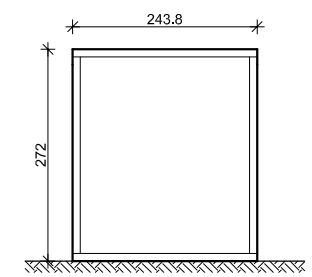

1
Posadzka - wykładzina PVC
Podłoga - płyty betonowo-wiórowe 20mm
Rama konstrukcyjna wypełniona:
- ocynkowana płyta blaszana 0,6mm
- wełna mineralna 60mm
- ocynkowana płyta blaszana 0,6mm

2
Blacha stalowa ocynkowana gr.0,6mm
Wełna mineralna gr. 100mm
Płyta G-K powlekana blachą 10mm

3
Blacha profilowana ocynkowana powlekana 0,6mm
Wełna mineralna 60mm
Płyta GK powlekana blachą 10mm

4
Rama drewniana z strukturą plastra miodu gr. 60mm obudowana obustronnie blachą powlekaną gr. 0,5mm

TRYBUNA POŁUDNIOWA
1280 WIDOWNIA
1024 MĘŻCZYŹNI
256 KOBIET

NAZWA INWESTYCJI

PROJEKT WYKONAWCZY
PRZEBUDOWY I ROZBUDOWY OBIEKTU SPORTOWEGO PRZY UL. LIMANOWSKIEGO W CZĘSTOCHOWIE

TYTUŁ RYSUNKU		NAZWISKO	UPRAWNIENIA	DATA	PODPIS
OBIEKT SANITARNY S4	**PROJEKTANT** specjalność: **konstrukcyjno-budowlana drogowa**	tech. Darlusz MAJER	627/02	11.03.2021	
	ASYSTENT PROJEKTANTA	mgr inż. arch. Adam POGORZELSKI	—	11.03.2021	
	ASYSTENT PROJEKTANTA	mgr inż. Dawid MAJER	—	11.03.2021	
	ASYSTENT PROJEKTANTA	mgr inż. Paweł ANDRECZKO	—	11.03.2021	

OBIEKT:
OBIEKT SPORTOWY
dz. ewid. nr 33/1; 33/2; 33/3; obręb **342**; 56; 18/1; 19/1; 20/1; 21/1; 57; obręb **343**

FAZA: PW

INWESTOR:
GMINA MIASTA CZĘSTOCHOWA
ul. Śląska 11/13, 42-217 Częstochowa

SKALA: 1:100
RYS. NR: S4

"KOSZT-BUD"
Dariusz MAJER
44-190 KNURÓW
UL. DWORCOWA 10/3

KOSZT-BUD
ZAKŁAD USŁUG PROJEKTOWO-KOSZTORYSOWYCH I NADZORU INWESTORSKIEGO
Dariusz Majer

OBIEKT SANITARNY S5

RZUT DACHU

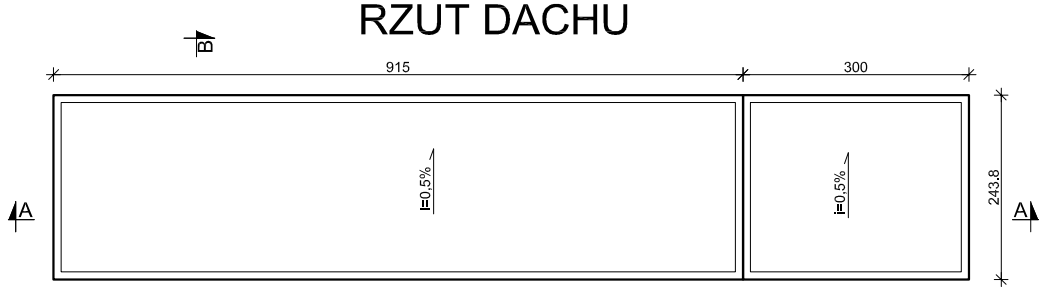

RZUT PARTERU

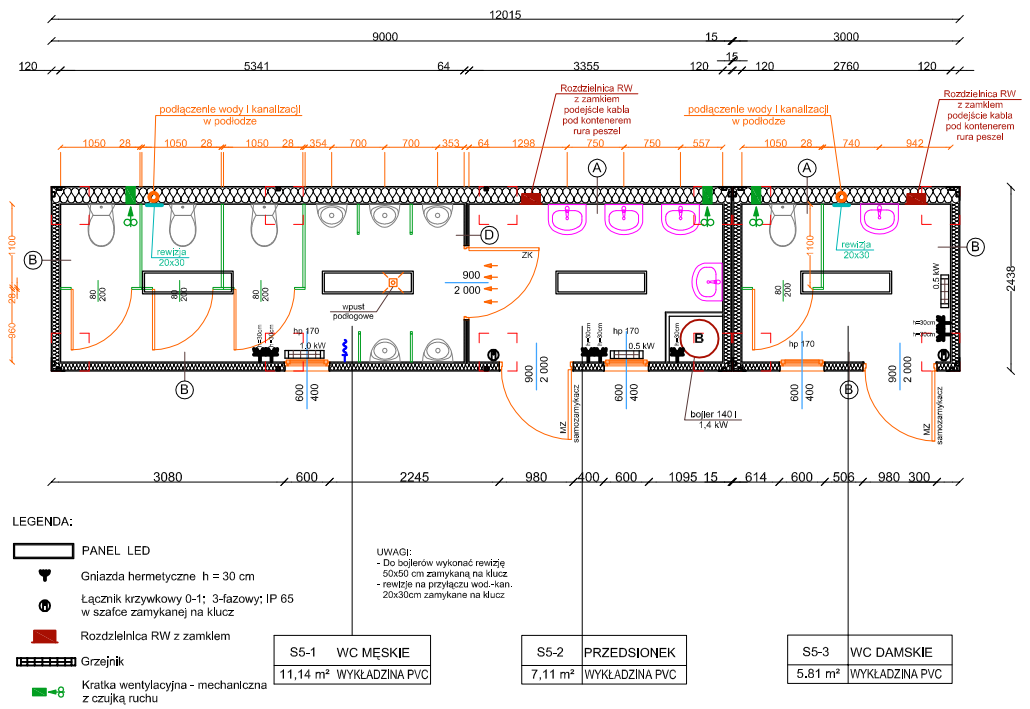

S5-1	WC MĘSKIE	11,14 m²	WYKŁADZINA PVC
S5-2	PRZEDSIONEK	7,11 m²	WYKŁADZINA PVC
S5-3	WC DAMSKIE	5,81 m²	WYKŁADZINA PVC

RZUT FUNDAMENTÓW

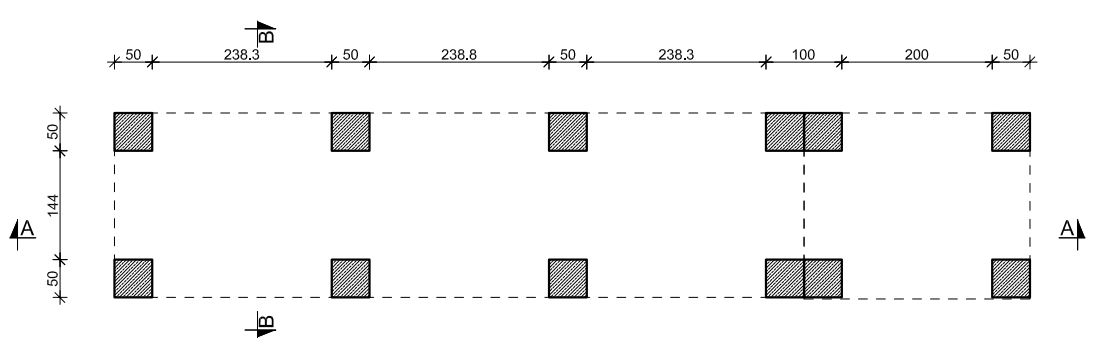

PRZEKRÓJ A-A

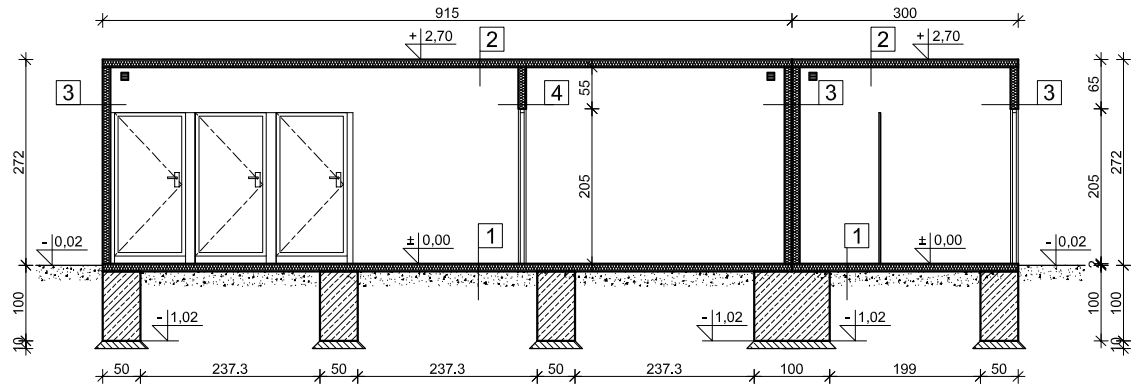

PRZEKRÓJ B-B

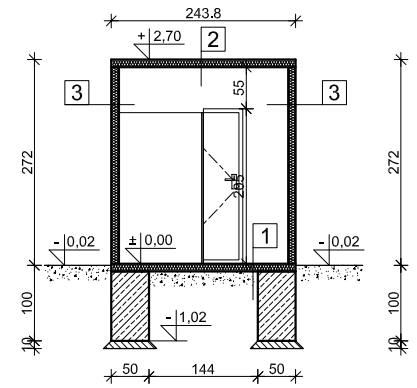

ELEWACJA FRONTOWA

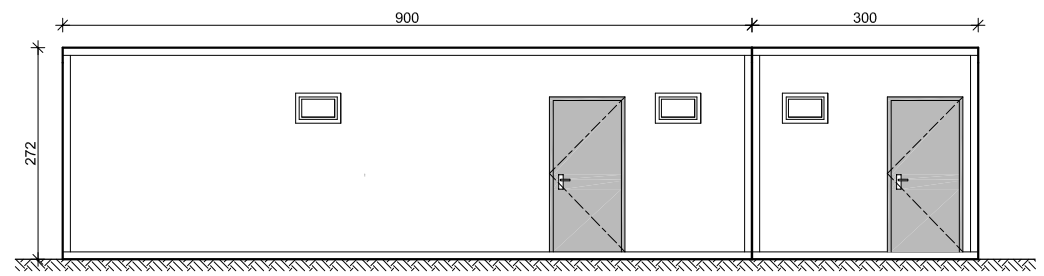

ELEWACJE BOCZNE

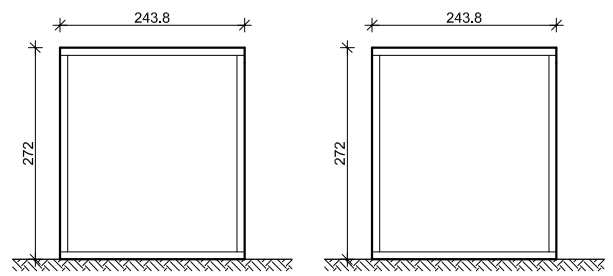

ELEWACJA TYLNA

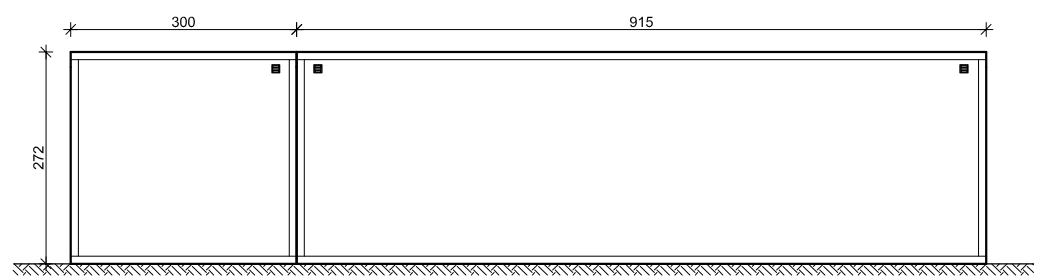

TRYBUNA POŁUDNIOWA
1280 WIDOWNIA
1024 MĘŻCZYŹNI
256 KOBIET

1
Posadzka - wykładzina PVC
Podłoga - płyty betonowo-wiórowe 20mm
Rama konstrukcyjna wypełniona:
- ocynkowana płyta blaszana 0,6mm
- wełna mineralna 60mm
- ocynkowana płyta blaszana 0,6mm

2
Blacha stalowa ocynkowana gr.0,6mm
Wełna mineralna gr. 100mm
Płyta G-K powlekana blachą 10mm

3
Blacha profilowana ocynkowana powlekana 0,6mm
Wełna mineralna 60mm
Płyta GK powlekana blachą 10mm

4
Rama drewniana z strukturą plastra miodu gr. 60mm obudowana obustronnie blachą powlekaną gr. 0,5mm

NAZWA INWESTYCJI

PROJEKT WYKONAWCZY
PRZEBUDOWY I ROZBUDOWY OBIEKTU SPORTOWEGO PRZY UL. LIMANOWSKIEGO W CZĘSTOCHOWIE

TYTUŁ RYSUNKU		NAZWISKO	UPRAWNIENIA	DATA	PODPIS
OBIEKT SANITARNY S5	**PROJEKTANT** specjalność: **konstrukcyjno-budowlana drogowa**	tech. Dariusz MAJER	627/02	11.03.2021	
	ASYSTENT PROJEKTANTA	mgr inż. arch. Adam POGORZELSKI	—	11.03.2021	
	ASYSTENT PROJEKTANTA	mgr inż. Dawid MAJER	—	11.03.2021	
	ASYSTENT PROJEKTANTA	mgr inż. Paweł ANDRECZKO	—	11.03.2021	

OBIEKT:
OBIEKT SPORTOWY
dz. ewid. nr 33/1; 33/2; 33/3; obręb **342**; 56; 18/1; 19/1; 20/1; 21/1; 57; obręb **343**

FAZA: PW

INWESTOR:
GMINA MIASTA CZĘSTOCHOWA
ul. Śląska 11/13, 42-217 Częstochowa

SKALA: 1:100
RYS. NR: S5

"KOSZT-BUD"
Dariusz MAJER
44-190 KNURÓW
UL. DWORCOWA 10/3

KOSZT-BUD
ZAKŁAD USŁUG PROJEKTOWO-KOSZTORYSOWYCH I NADZORU INWESTORSKIEGO
Dariusz Majer

OBIEKT SANITARNY S6

RZUT DACHU

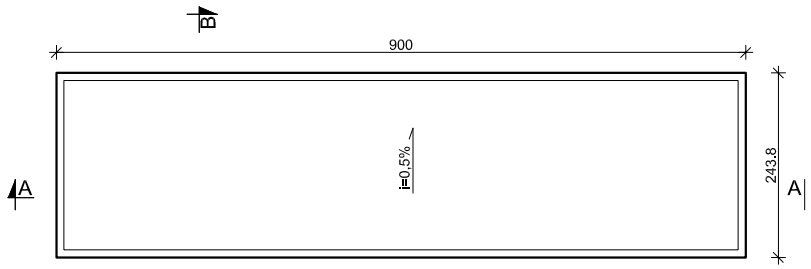

RZUT PARTERU

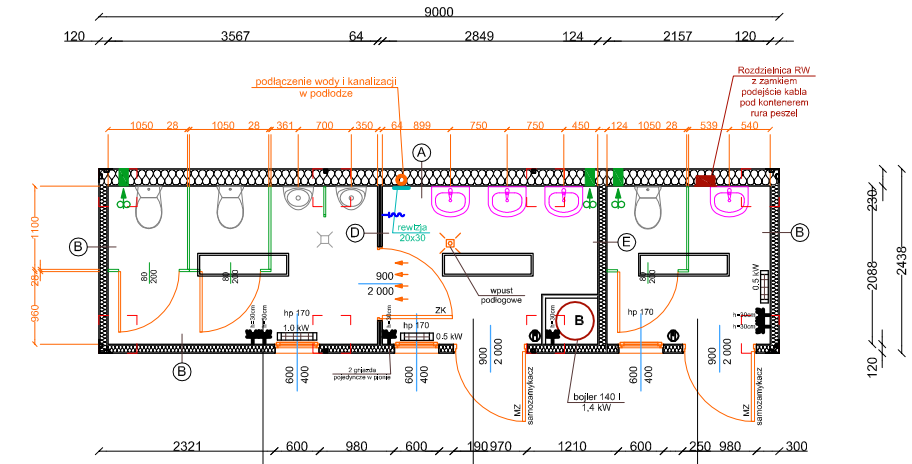

LEGENDA:

- PANEL LED
- Gniazda hermetyczne h = 30 cm
- Łącznik krzywkowy 0-1; 3-fazowy; IP 65 w szafce zamykanej na klucz
- Rozdzielnica RW z zamkiem
- Grzejnik
- Kratka wentylacyjna - mechaniczna z czujką ruchu

S6-1	WC DAMSKIE	S6-2	WC DAMSKIE	S6-3	WC DAMSKIE
7.48m²	WYKŁADZINA PVC	5.99 m²	WYKŁADZINA PVC	4.53 m²	WYKŁADZINA PVC

UWAGI:
- Do bojlerów wykonać rewizję 50x50 cm zamykaną na klucz
- rewizje na przyłączu wod.-kan. 20x30cm zamykane na klucz

RZUT FUNDAMENTÓW

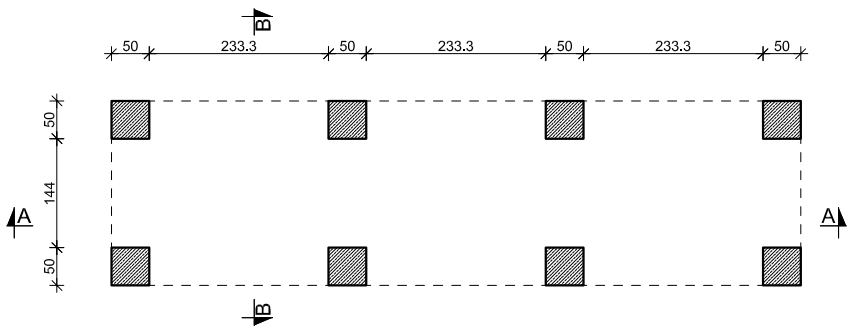

PRZEKRÓJ A-A

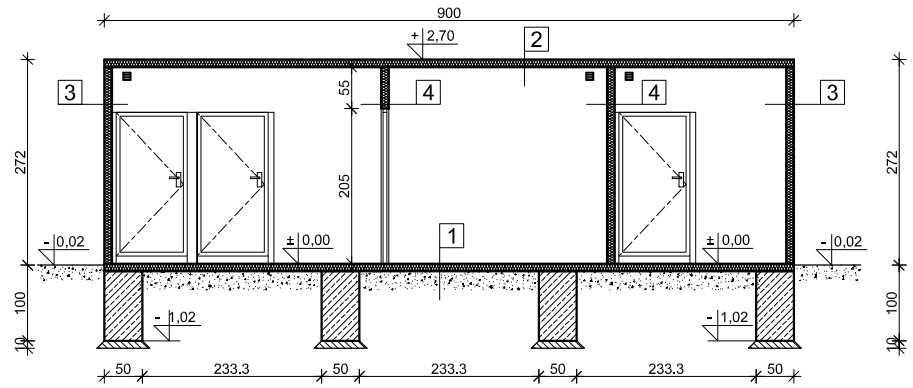

PRZEKRÓJ B-B

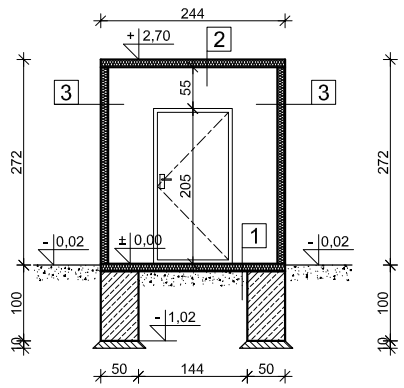

ELEWACJA FRONTOWA

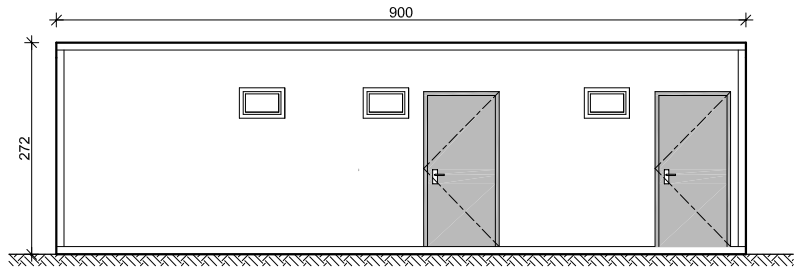

ELEWACJA TYLNA

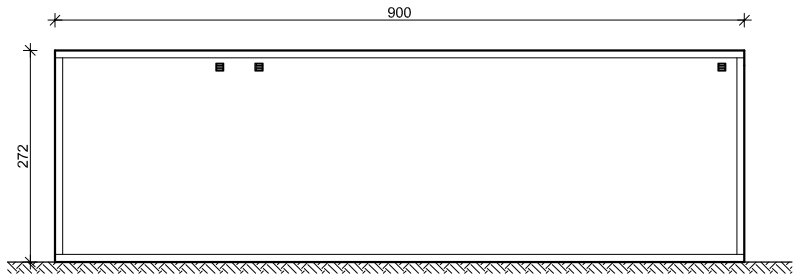

ELEWACJA BOCZNA

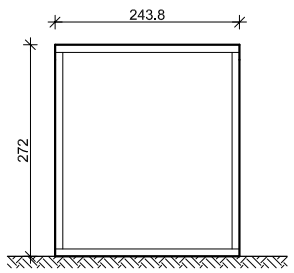

1
Posadzka - wykładzina PVC Podłoga - płyty betonowo-wiórowe 20mm Rama konstrukcyjna wypełniona: - ocynkowana płyta blaszana 0,6mm - wełna mineralna 60mm - ocynkowana płyta blaszana 0,6mm

2
Blacha stalowa ocynkowana gr.0,6mm Wełna mineralna gr. 100mm Płyta G-K powlekana blachą 10mm

3
Blacha profilowana ocynkowana powlekana 0,6mm Wełna mineralna 60mm Płyta GK powlekana blachą 10mm

4
Rama drewniana z strukturą plastra miodu gr. 60mm obudowana obustronnie blachą powlekaną gr. 0,5mm

TRYBUNA ZACHODNIA
351 WIDOWNIA
280 MĘŻCZYŹNI
71 KOBIET

NAZWA INWESTYCJI

PROJEKT WYKONAWCZY
PRZEBUDOWY I ROZBUDOWY OBIEKTU SPORTOWEGO PRZY UL. LIMANOWSKIEGO W CZĘSTOCHOWIE

TYTUŁ RYSUNKU		NAZWISKO	UPRAWNIENIA	DATA	PODPIS
OBIEKT SANITARNY S6	**PROJEKTANT** specjalność: **konstrukcyjno-budowlana drogowa**	tech. Dariusz MAJER	627/02	11.03.2021	
	ASYSTENT PROJEKTANTA	mgr inż. arch. Adam POGORZELSKI	—	11.03.2021	
	ASYSTENT PROJEKTANTA	mgr inż. Dawid MAJER	—	11.03.2021	
	ASYSTENT PROJEKTANTA	mgr inż. Paweł ANDRECZKO	—	11.03.2021	

OBIEKT:
OBIEKT SPORTOWY
dz. ewid. nr 33/1; 33/2; 33/3; obręb **342**; 56; 18/1; 19/1; 20/1; 21/1; 57; obręb **343**

FAZA: PW

INWESTOR:
GMINA MIASTA CZĘSTOCHOWA
ul. Śląska 11/13, 42-217 Częstochowa

SKALA: 1:100
RYS. NR: S6

"KOSZT-BUD"
Dariusz MAJER
44-190 KNURÓW
UL. DWORCOWA 10/3

KOSZT-BUD
ZAKŁAD USŁUG PROJEKTOWO-KOSZTORYSOWYCH I NADZORU INWESTORSKIEGO
Dariusz Majer

OBIEKT SANITARNY S7

RZUT DACHU

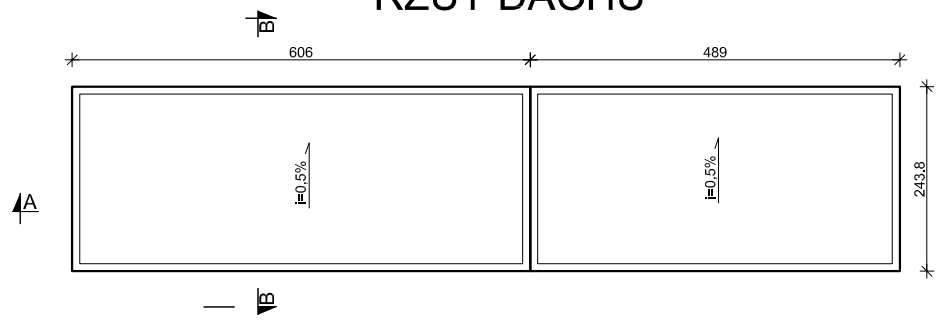

PRZEKRÓJ A-A

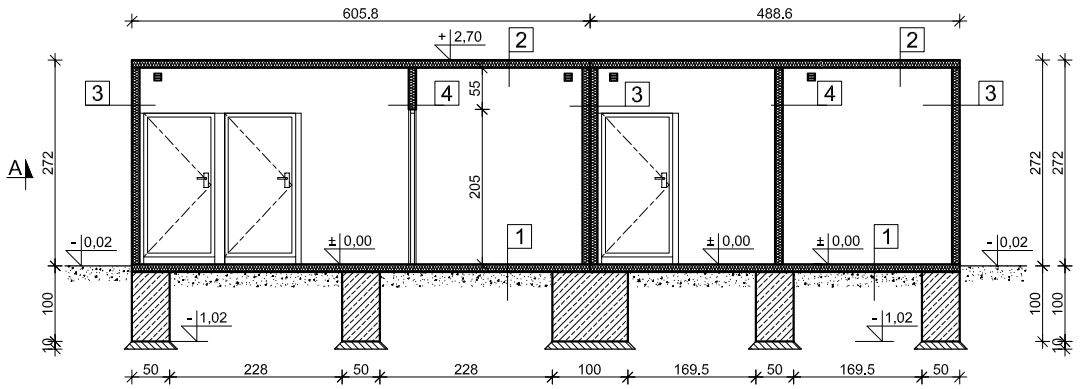

PRZEKRÓJ B-B

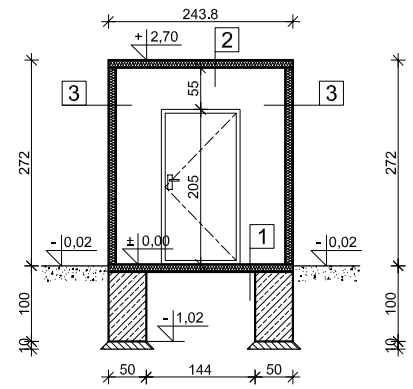

RZUT PARTERU

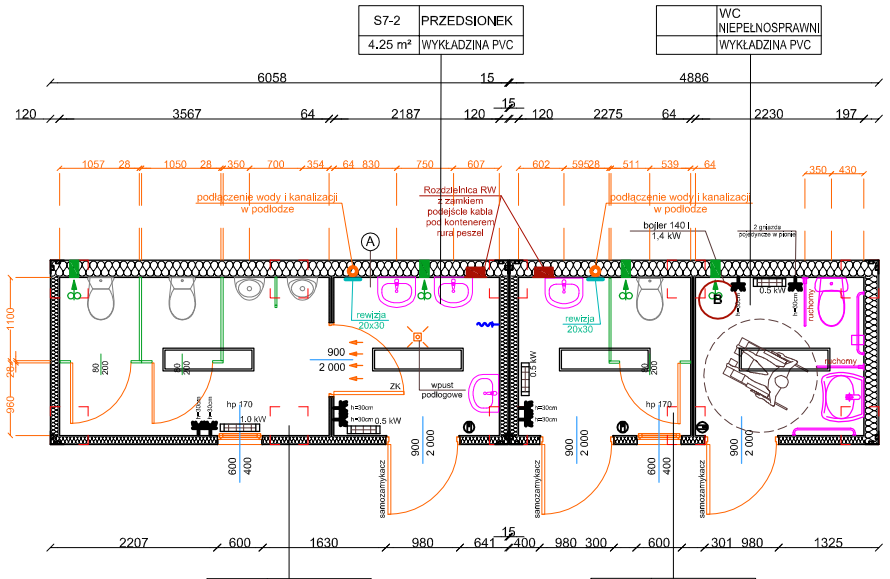

S7-1	WC MĘSKIE
8,64 m²	WYKŁADZINA PVC

S7-3	WC DAMSKIE
5,26 m²	WYKŁADZINA PVC

LEGENDA:

- PANEL LED
- Gniazda hermetyczne h = 30 cm
- Łącznik krzywkowy 0-1; 3-fazowy; IP 65 w szafce zamykanej na klucz
- Rozdzielnica RW z zamkiem
- Grzejnik
- Kratka wentylacyjna - mechaniczna z czujką ruchu

UWAGI:
- rewizje na przyłączu wod.-kan. 20x30cm zamykane na klucz

ELEWACJA FRONTOWA

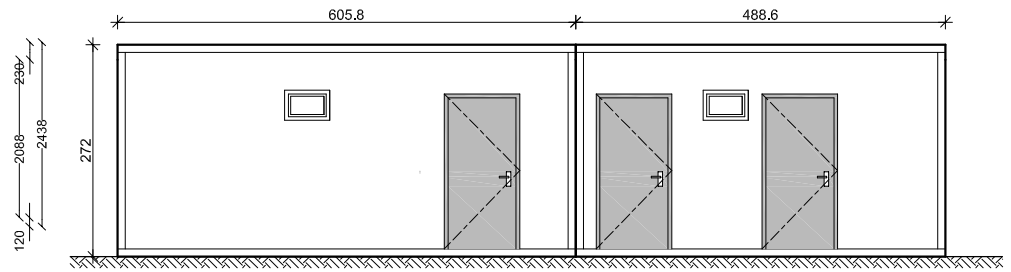

ELEWACJA TYLNA

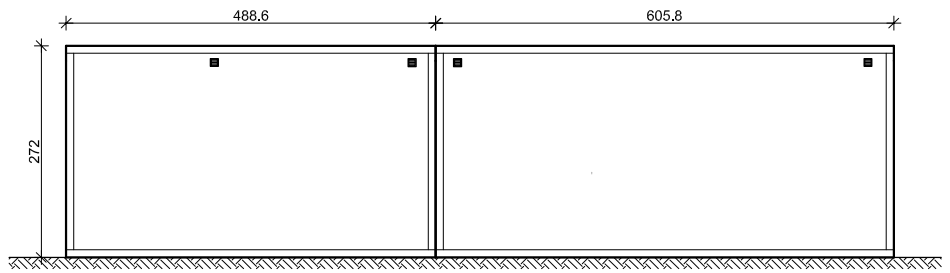

RZUT FUNDAMENTÓW

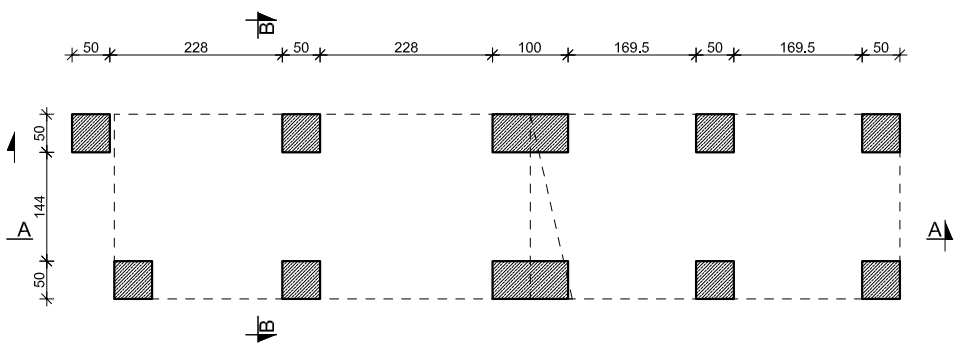

TRYBUNA ZACHODNIA
345 WIDOWNIA
276 MĘŻCZYŹNI
69 KOBIET
10 OSOBY NIEPEŁNOSPRAWNE

ELEWACJA BOCZNA

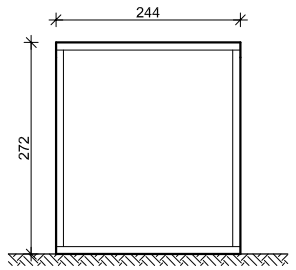

1
Posadzka - wykładzina PVC
Podłoga - płyty betonowo-wiórowe 20mm
Rama konstrukcyjna wypełniona:
- ocynkowana płyta blaszana 0,6mm
- wełna mineralna 60mm
- ocynkowana płyta blaszana 0,6mm

2
Blacha stalowa ocynkowana gr.0,6mm
Wełna mineralna gr. 100mm
Płyta G-K powlekana blachą 10mm

3
Blacha profilowana ocynkowana powlekana 0,6mm
Wełna mineralna 60mm
Płyta GK powlekana blachą 10mm

4
Rama drewniana z strukturą plastra miodu gr. 60mm obudowana obustronnie blachą powlekaną gr. 0,5mm

NAZWA INWESTYCJI

PROJEKT WYKONAWCZY
PRZEBUDOWY I ROZBUDOWY OBIEKTU SPORTOWEGO PRZY UL. LIMANOWSKIEGO W CZĘSTOCHOWIE

TYTUŁ RYSUNKU		NAZWISKO	UPRAWNIENIA	DATA	PODPIS
OBIEKT SANITARNY S7	**PROJEKTANT** specjalność: **konstrukcyjno-budowlana drogowa**	tech. Darlusz MAJER	627/02	11.03.2021	
	ASYSTENT PROJEKTANTA	mgr inż. arch. Adam POGORZELSKI	—	11.03.2021	
	ASYSTENT PROJEKTANTA	mgr inż. Dawid MAJER	—	11.03.2021	
	ASYSTENT PROJEKTANTA	mgr inż. Paweł ANDRECZKO	—	11.03.2021	

OBIEKT:
OBIEKT SPORTOWY
dz. ewid. nr 33/1; 33/2; 33/3; obręb **342**; 56; 18/1; 19/1; 20/1; 21/1; 57; obręb **343**

FAZA: PW

INWESTOR:
GMINA MIASTA CZĘSTOCHOWA
ul. Śląska 11/13, 42-217 Częstochowa

SKALA: 1:100

RYS. NR: S7

"KOSZT-BUD"
Dariusz MAJER
44-190 KNURÓW
UL. DWORCOWA 10/3

KOSZT-BUD
ZAKŁAD USŁUG PROJEKTOWO-KOSZTORYSOWYCH I NADZORU INWESTORSKIEGO
Dariusz Majer

OBIEKT SANITARNY S8

RZUT DACHU

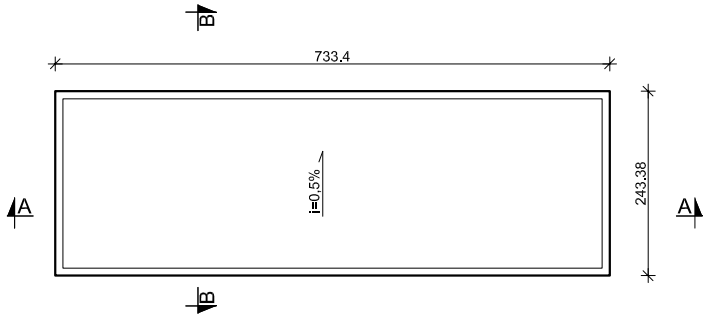

RZUT PARTERU

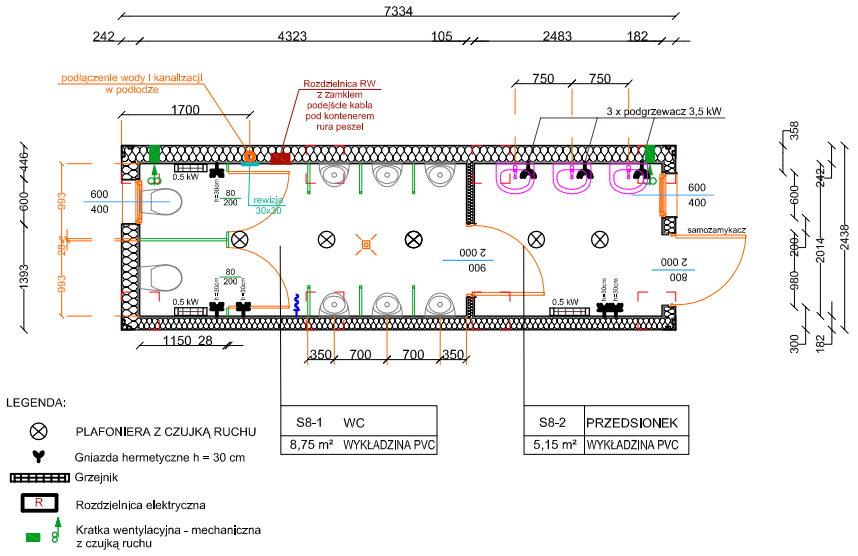

RZUT FUNDAMENTÓW

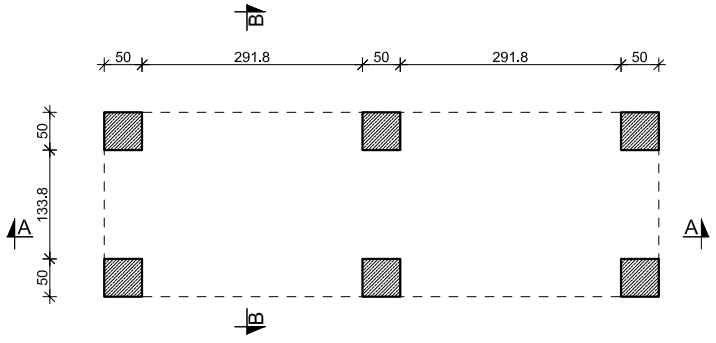

PRZEKRÓJ A-A

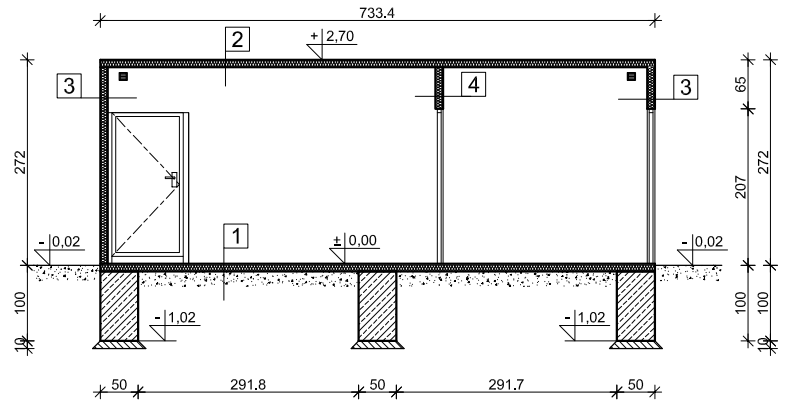

PRZEKRÓJ B-B

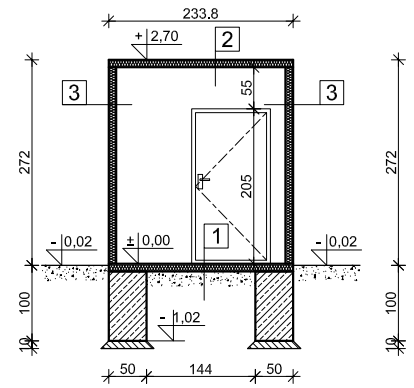

ELEWACJA FRONTOWA

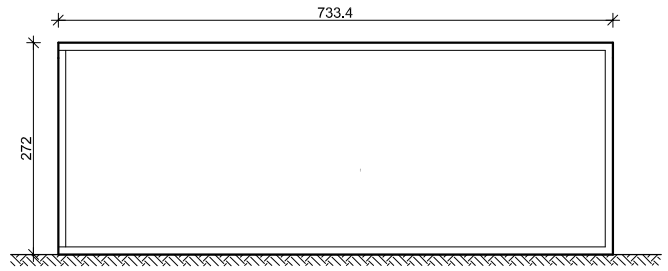

ELEWACJA TYLNA

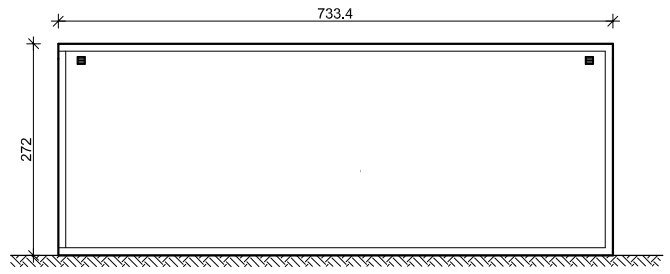

ELEWACJE BOCZNE

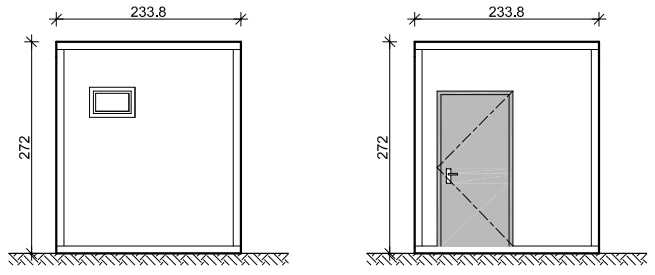

1
Posadzka - wykładzina PVC
Podłoga - płyty betonowo-wiórowe 20mm
Rama konstrukcyjna wypełniona:
- ocynkowana płyta blaszana 0,6mm
- wełna mineralna 60mm
- ocynkowana płyta blaszana 0,6mm

2
Blacha stalowa ocynkowana gr.0,6mm
Wełna mineralna gr. 100mm
Płyta G-K powlekana blachą 10mm

3
Blacha profilowana ocynkowana powlekana 0,6mm
Wełna mineralna 60mm
Płyta GK powlekana blachą 10mm

4
Rama drewniana z strukturą plastra miodu gr. 60mm obudowana obustronnie blachą powlekaną gr. 0,5mm

NAZWA INWESTYCJI					
PROJEKT WYKONAWCZY **PRZEBUDOWY I ROZBUDOWY OBIEKTU SPORTOWEGO PRZY UL. LIMANOWSKIEGO W CZĘSTOCHOWIE**					
TYTUŁ RYSUNKU		NAZWISKO	UPRAWNIENIA	DATA	PODPIS
OBIEKT SANITARNY S8	**PROJEKTANT** specjalność: **konstrukcyjno-budowlana drogowa**	tech. Dariusz MAJER	627/02	11.03.2021	
	ASYSTENT PROJEKTANTA	mgr inż. arch. Adam POGORZELSKI	—	11.03.2021	
	ASYSTENT PROJEKTANTA	mgr inż. Dawid MAJER	—	11.03.2021	
	ASYSTENT PROJEKTANTA	mgr inż. Paweł ANDRECZKO	—	11.03.2021	
OBIEKT: OBIEKT SPORTOWY dz. ewid. nr 33/1; 33/2; 33/3; obręb **342**; 56; 18/1; 19/1; 20/1; 21/1; 57; obręb **343**			FAZA PW		
INWESTOR: **GMINA MIASTA CZĘSTOCHOWA** **ul. Śląska 11/13, 42-217 Częstochowa**			SKALA 1:100	RYS. NR S8	

"KOSZT-BUD"
Dariusz MAJER
44-190 KNURÓW
UL. DWORCOWA 10/3

KOSZT-BUD
ZAKŁAD USŁUG PROJEKTOWO-KOSZTORYSOWYCH I NADZORU INWESTORSKIEGO
Dariusz Majer

OBIEKT SANITARNY S9

RZUT DACHU

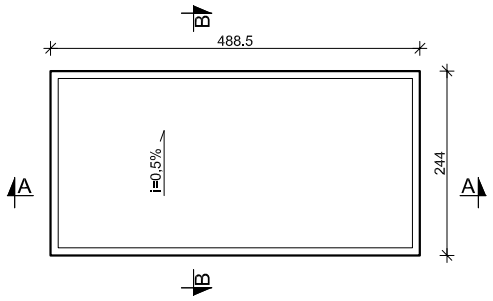

PRZEKRÓJ A-A

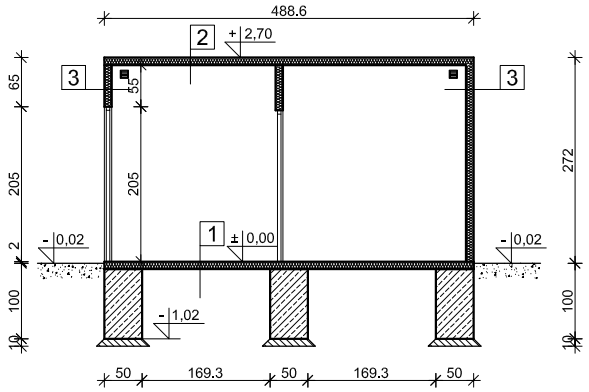

PRZEKRÓJ B-B

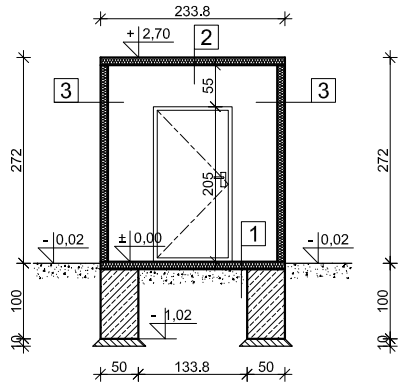

RZUT PARTERU

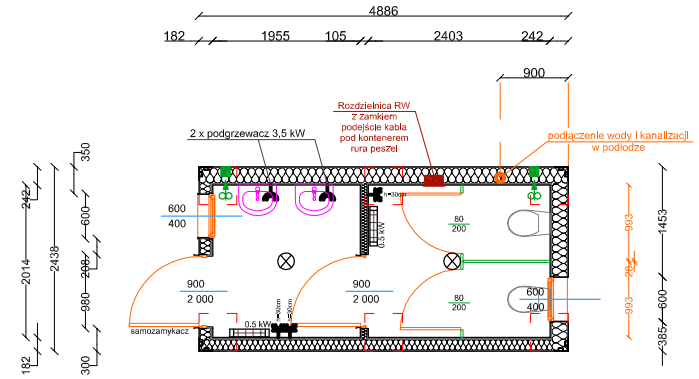

ELEWACJE:

FRONTOWA

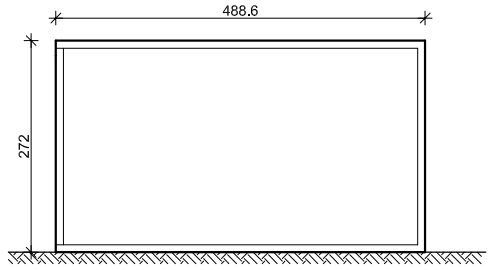

TYLNIA

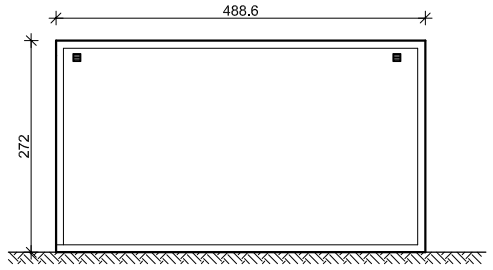

LEGENDA:

- PLAFONIERA Z CZUJKĄ RUCHU
- Gniazda hermetyczne h = 30 cm
- Grzejnik
- R — Rozdzielnica elektryczna
- Kratka wentylacyjna - mechaniczna z czujką ruchu

BOCZNA

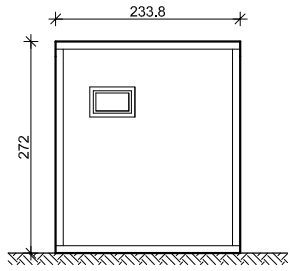

BOCZNA

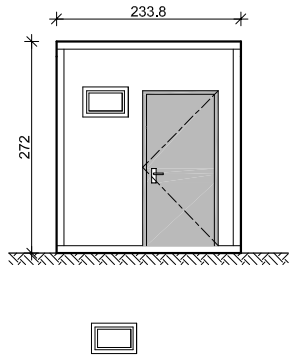

RZUT FUNDAMENTÓW

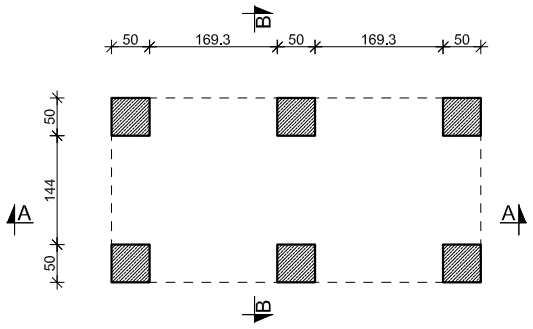

1

Posadzka - wykładzina PVC
Podłoga - płyty betonowo-wiórowe 20mm
Rama konstrukcyjna wypełniona:
- ocynkowana płyta blaszana 0,6mm
- wełna mineralna 60mm
- ocynkowana płyta blaszana 0,6mm

2

Blacha stalowa ocynkowana gr.0,6mm
Wełna mineralna gr. 100mm
Płyta G-K powlekana blachą 10mm

3

Blacha profilowana ocynkowana powlekana 0,6mm
Wełna mineralna 60mm
Płyta GK powlekana blachą 10mm

NAZWA INWESTYCJI					
PROJEKT WYKONAWCZY **PRZEBUDOWY I ROZBUDOWY OBIEKTU SPORTOWEGO PRZY UL. LIMANOWSKIEGO W CZĘSTOCHOWIE**					
TYTUŁ RYSUNKU		NAZWISKO	UPRAWNIENIA	DATA	PODPIS
OBIEKT SANITARNY S9	**PROJEKTANT** specjalność: **konstrukcyjno-budowlana drogowa**	tech. Dariusz MAJER	627/02	11.03.2021	
	ASYSTENT PROJEKTANTA	mgr inż. arch. Adam POGORZELSKI	—	11.03.2021	
	ASYSTENT PROJEKTANTA	mgr inż. Dawid MAJER	—	11.03.2021	
	ASYSTENT PROJEKTANTA	mgr inż. Paweł ANDRECZKO	—	11.03.2021	
OBIEKT: OBIEKT SPORTOWY dz. ewid. nr 33/1; 33/2; 33/3; obręb **342**; 56; 18/1; 19/1; 20/1; 21/1; 57; obręb **343**			FAZA PW		
INWESTOR: **GMINA MIASTA CZĘSTOCHOWA** **ul. Śląska 11/13, 42-217 Częstochowa**			SKALA 1:100	RYS. NR S9	

"KOSZT-BUD"
Dariusz MAJER
44-190 KNURÓW
UL. DWORCOWA 10/3

KOSZT-BUD
ZAKŁAD USŁUG PROJEKTOWO-KOSZTORYSOWYCH I NADZORU INWESTORSKIEGO
Dariusz Majer

OBIEKT FUNKCYJNY - DEPOZYT

RZUT DACHU

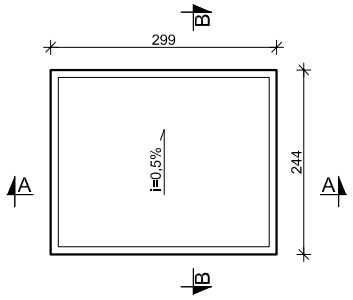

PRZEKRÓJ A-A

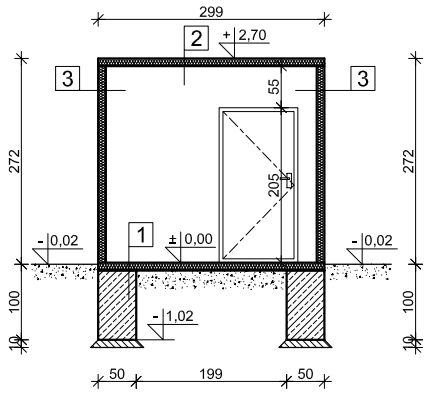

PRZEKRÓJ B-B

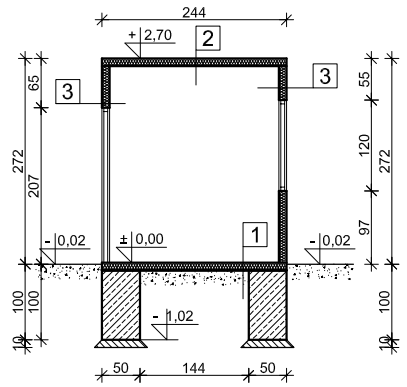

RZUT PARTERU

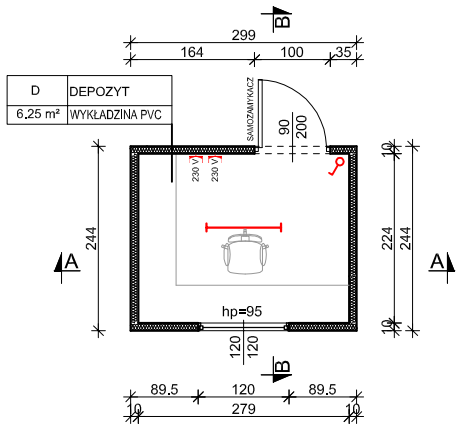

ELEWACJE:

FRONTOWA

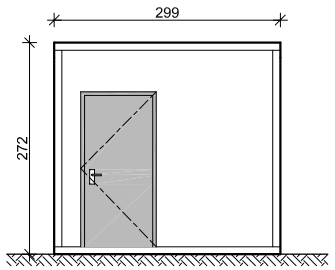

TYLNA

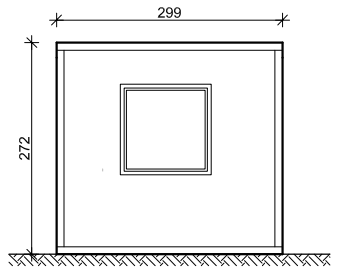

BOCZNA

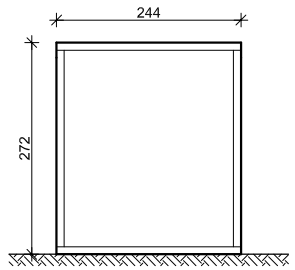

1

Posadzka - wykładzina PVC
Podłoga - płyty betonowo-wiórowe 20mm
Rama konstrukcyjna wypełniona:
- ocynkowana płyta blaszana 0,6mm
- wełna mineralna 60mm
- ocynkowana płyta blaszana 0,6mm

2

Blacha stalowa ocynkowana gr.0,6mm
Wełna mineralna gr. 100mm
Płyta G-K powlekana blachą 10mm

3

Blacha profilowana ocynkowana powlekana 0,6mm
Wełna mineralna 60mm
Płyta GK powlekana blachą 10mm

RZUT FUNDAMENTÓW

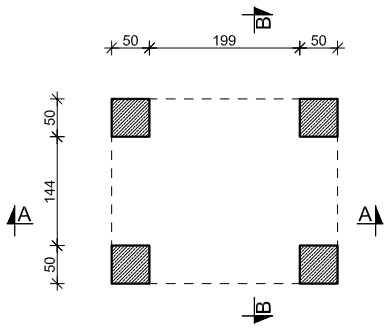

NAZWA INWESTYCJI

PROJEKT WYKONAWCZY
PRZEBUDOWY I ROZBUDOWY OBIEKTU SPORTOWEGO PRZY UL. LIMANOWSKIEGO W CZĘSTOCHOWIE

TYTUŁ RYSUNKU		NAZWISKO	UPRAWNIENIA	DATA	PODPIS
OBIEKT DEPOZYTU	**PROJEKTANT** specjalność: **konstrukcyjno-budowlana drogowa**	tech. Dariusz MAJER	627/02	11.03.2021	
	ASYSTENT PROJEKTANTA	mgr inż. arch. Adam POGORZELSKI	—	11.03.2021	
	ASYSTENT PROJEKTANTA	mgr inż. Dawid MAJER	—	11.03.2021	
	ASYSTENT PROJEKTANTA	mgr inż. Paweł ANDRECZKO	—	11.03.2021	

OBIEKT:
OBIEKT SPORTOWY
dz. ewid. nr 33/1; 33/2; 33/3; obręb **342**; 56; 18/1; 19/1; 20/1; 21/1; 57; obręb **343**

FAZA: PW

INWESTOR:
GMINA MIASTA CZĘSTOCHOWA
ul. Śląska 11/13, 42-217 Częstochowa

SKALA: 1:100

RYS. NR: S10

"KOSZT-BUD"
Dariusz MAJER
44-190 KNURÓW
UL. DWORCOWA 10/3

KOSZT-BUD
ZAKŁAD USŁUG PROJEKTOWO-KOSZTORYSOWYCH I NADZORU INWESTORSKIEGO
Dariusz Majer

OBIEKT SŁUŻB MEDYCZNYCH

RZUT DACHU

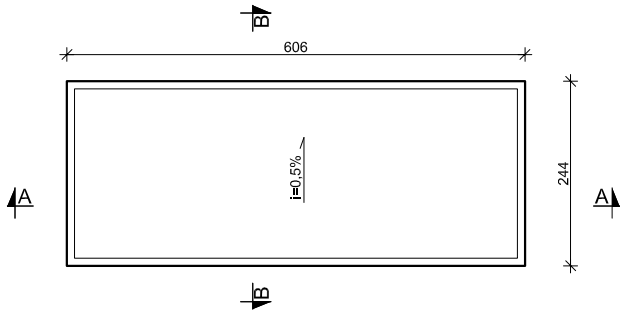

PRZEKRÓJ A-A

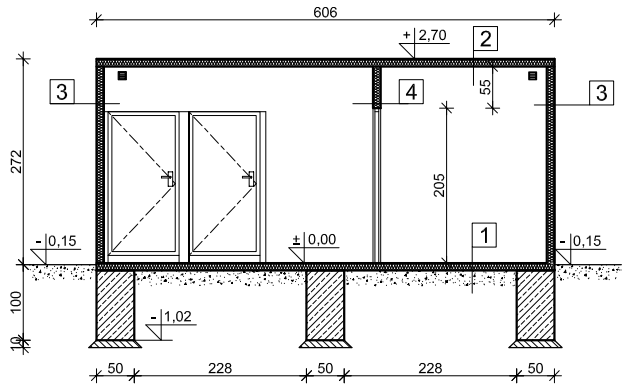

PRZEKRÓJ B-B

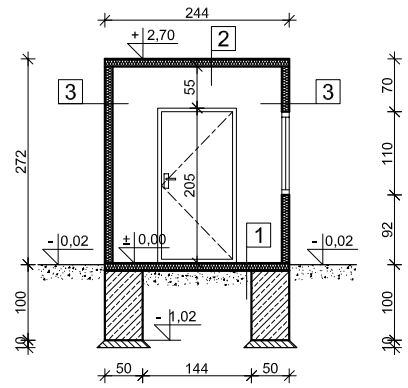

RZUT PARTERU

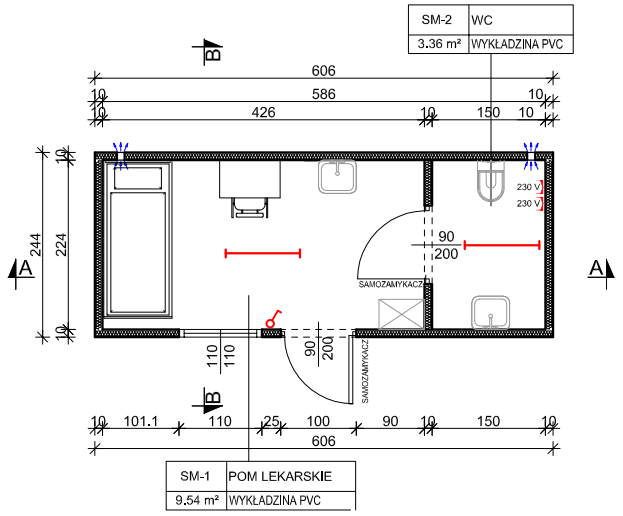

ELEWACJA FRONTOWA

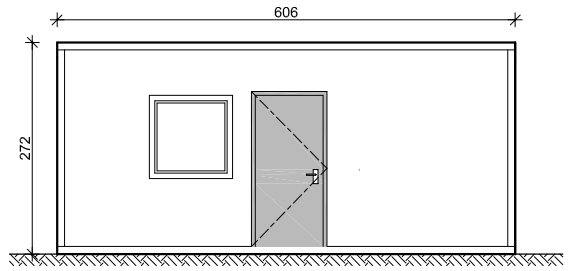

ELEWACJA TYLNA

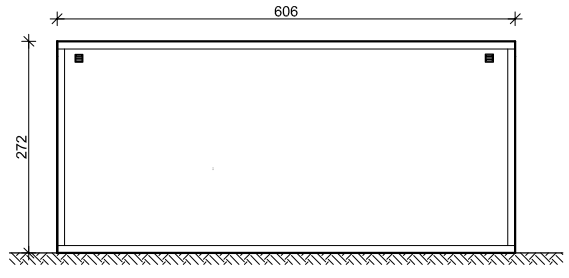

RZUT FUNDAMENTÓW

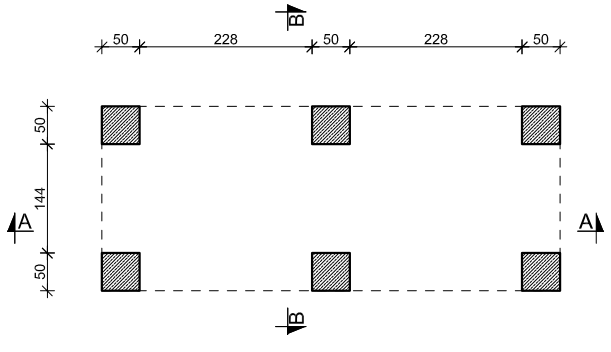

ELEWACJA BOCZNA

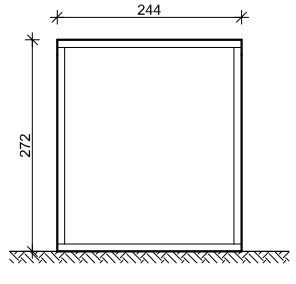

1
Posadzka - wykładzina PVC
Podloga - płyty betonowo-wiórowe 20mm
Rama konstrukcyjna wypełniona:
- ocynkowana płyta blaszana 0,6mm
- wełna mineralna 60mm
- ocynkowana płyta blaszana 0,6mm

2
Blacha stalowa ocynkowana gr.0,6mm
Wełna mineralna gr. 100mm
Płyta G-K powlekana blachą 10mm

3
Blacha profilowana ocynkowana powlekana 0,6mm
Wełna mineralna 60mm
Płyta GK powlekana blachą 10mm

4
Rama drewniana z strukturą plastra miodu gr. 60mm obudowana obustronnie blachą powlekaną gr. 0,5mm

NAZWA INWESTYCJI

PROJEKT WYKONAWCZY
PRZEBUDOWY I ROZBUDOWY OBIEKTU SPORTOWEGO PRZY UL. LIMANOWSKIEGO W CZĘSTOCHOWIE

TYTUŁ RYSUNKU		NAZWISKO	UPRAWNIENIA	DATA	PODPIS
OBIEKT SŁUŻB MEDYCZNYCH	**PROJEKTANT** specjalność: **konstrukcyjno-budowlana drogowa**	tech. Dariusz MAJER	627/02	11.03.2021	
	ASYSTENT PROJEKTANTA	mgr inż. arch. Adam POGORZELSKI	—	11.03.2021	
	ASYSTENT PROJEKTANTA	mgr inż. Dawid MAJER	—	11.03.2021	
	ASYSTENT PROJEKTANTA	mgr inż. Paweł ANDRECZKO	—	11.03.2021	

OBIEKT:
OBIEKT SPORTOWY
dz. ewid. nr 33/1; 33/2; 33/3; obręb **342**; 56; 18/1; 19/1; 20/1; 21/1; 57; obręb **343**

FAZA: PW

INWESTOR:
GMINA MIASTA CZĘSTOCHOWA
ul. Śląska 11/13, 42-217 Częstochowa

SKALA: 1:100

RYS. NR: S11

"KOSZT-BUD"
Dariusz MAJER
44-190 KNURÓW
UL. DWORCOWA 10/3

KOSZT-BUD
ZAKŁAD USŁUG PROJEKTOWO-KOSZTORYSOWYCH I NADZORU INWESTORSKIEGO
Dariusz Majer

6 PNK. KASOWYCH I DEPOZYT

RZUT DACHU

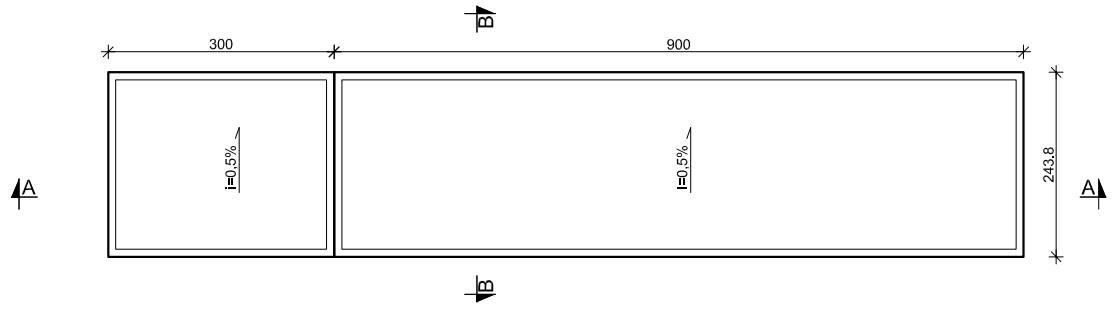

RZUT PARTERU

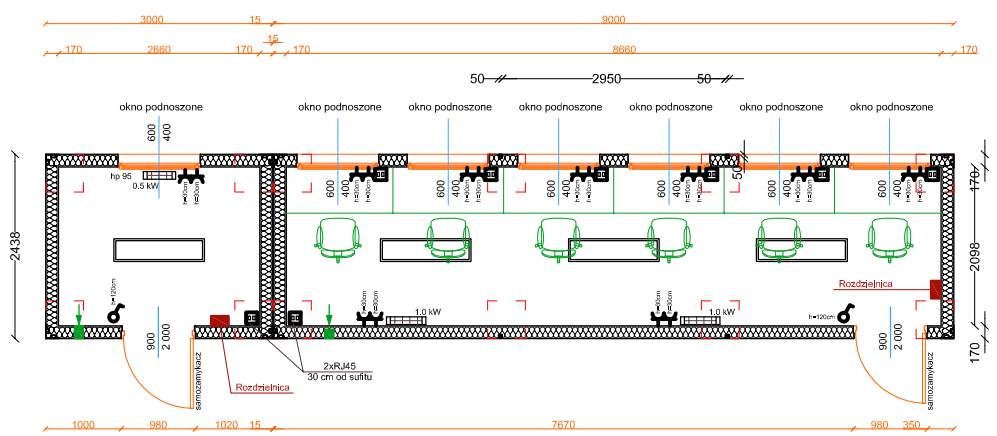

LEGENDA:

- PANEL LED
- Gniazda h = 30 cm
- Włącznik oświetleniowy h = 120 cm
- Gniazdo 2xRJ 45
- Grzejnik
- Rozdzielnica natynkowa
- Kratka wentylacyjna

RZUT FUNDAMENTÓW

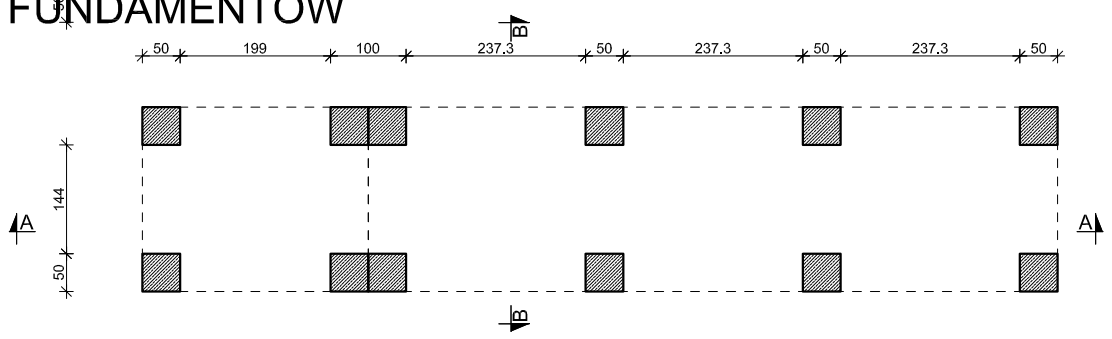

1	2	3
Posadzka - wykładzina PVC Podłoga - płyty betonowo-wiórowe 20mm Rama konstrukcyjna wypełnionac - ocynkowana płyta blaszana 0,6mm - wełna mineralna 60mm - ocynkowana płyta blaszana 0,6mm	Blacha stalowa ocynkowana gr.0,6mm Wełna mineralna gr. 100mm Płyta G-K powlekana blachą 10mm	Blacha profilowana ocynkowana powlekana 0,6mm Wełna mineralna 60mm Płyta GK powlekana blachą 10mm

PRZEKRÓJ A-A

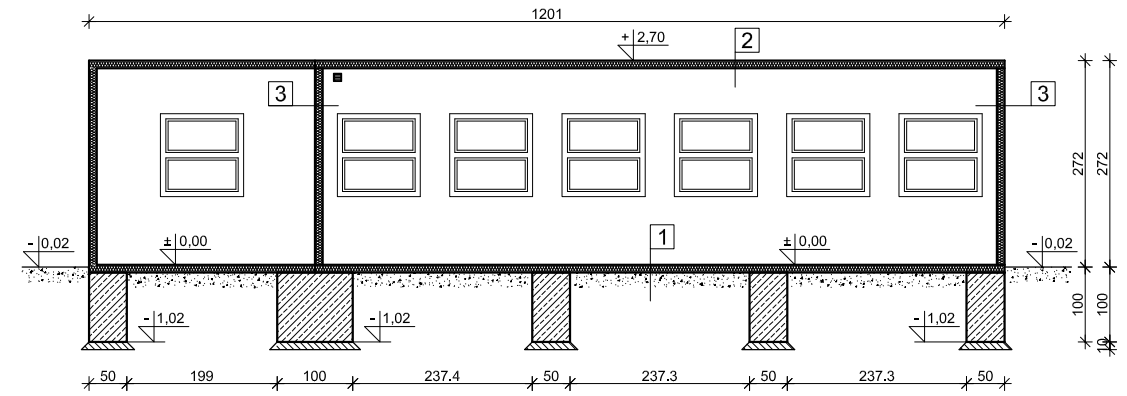

PRZEKRÓJ B-B

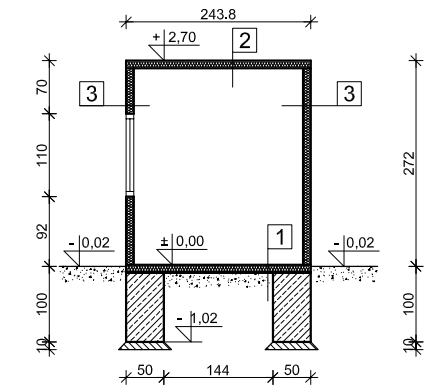

ELEWACJA TYLNA

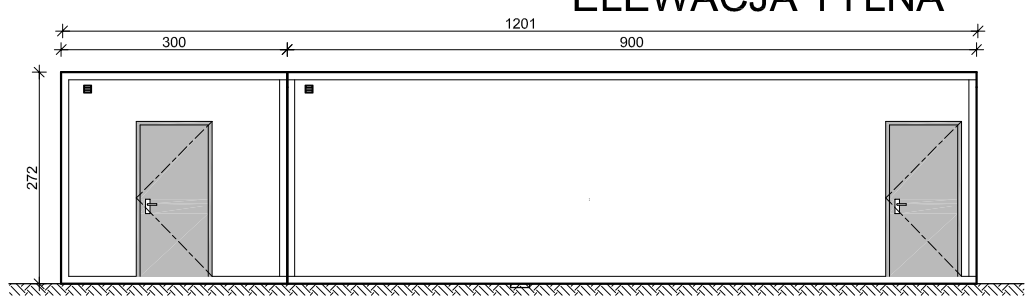

ELEWACJA BOCZNA

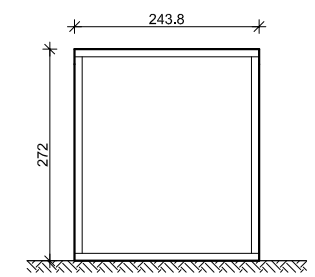

ELEWACJA FRONTOWA

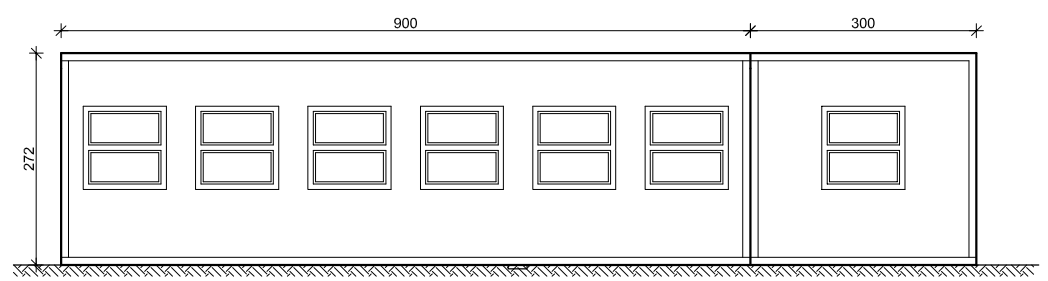

ELEWACJA BOCZNA

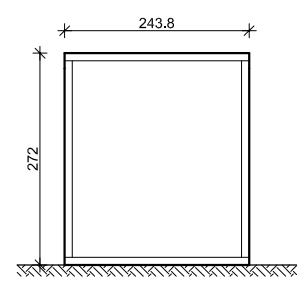

NAZWA INWESTYCJI

PROJEKT WYKONAWCZY
PRZEBUDOWY I ROZBUDOWY OBIEKTU SPORTOWEGO
PRZY UL. LIMANOWSKIEGO W CZĘSTOCHOWIE

TYTUŁ RYSUNKU		NAZWISKO	UPRAWNIENIA	DATA	PODPIS
OBIEKT PUNKTÓW KASOWYCH I DEPOZYTU	**PROJEKTANT** specjalność: **konstrukcyjno-budowlana drogowa**	tech. Dariusz MAJER	627/02	11.03.2021	
	ASYSTENT PROJEKTANTA	mgr inż. arch. Adam POGORZELSKI	—	11.03.2021	
	ASYSTENT PROJEKTANTA	mgr inż. Dawid MAJER	—	11.03.2021	
	ASYSTENT PROJEKTANTA	mgr inż. Paweł ANDRECZKO	—	11.03.2021	

OBIEKT:
OBIEKT SPORTOWY
dz. ewid. nr 33/1; 33/2; 33/3; obręb **342**; 56; 18/1; 19/1; 20/1; 21/1; 57; obręb **343**

FAZA: PW

INWESTOR:
GMINA MIASTA CZĘSTOCHOWA
ul. Śląska 11/13, 42-217 Częstochowa

SKALA: 1:100

RYS. NR: S12

"KOSZT-BUD"
Dariusz MAJER
44-190 KNURÓW
UL. DWORCOWA 10/3

KOSZT-BUD
ZAKŁAD USŁUG PROJEKTOWO-KOSZTORYSOWYCH I NADZORU INWESTORSKIEGO
Dariusz Majer

Stopa fundamentowa 550x320cm

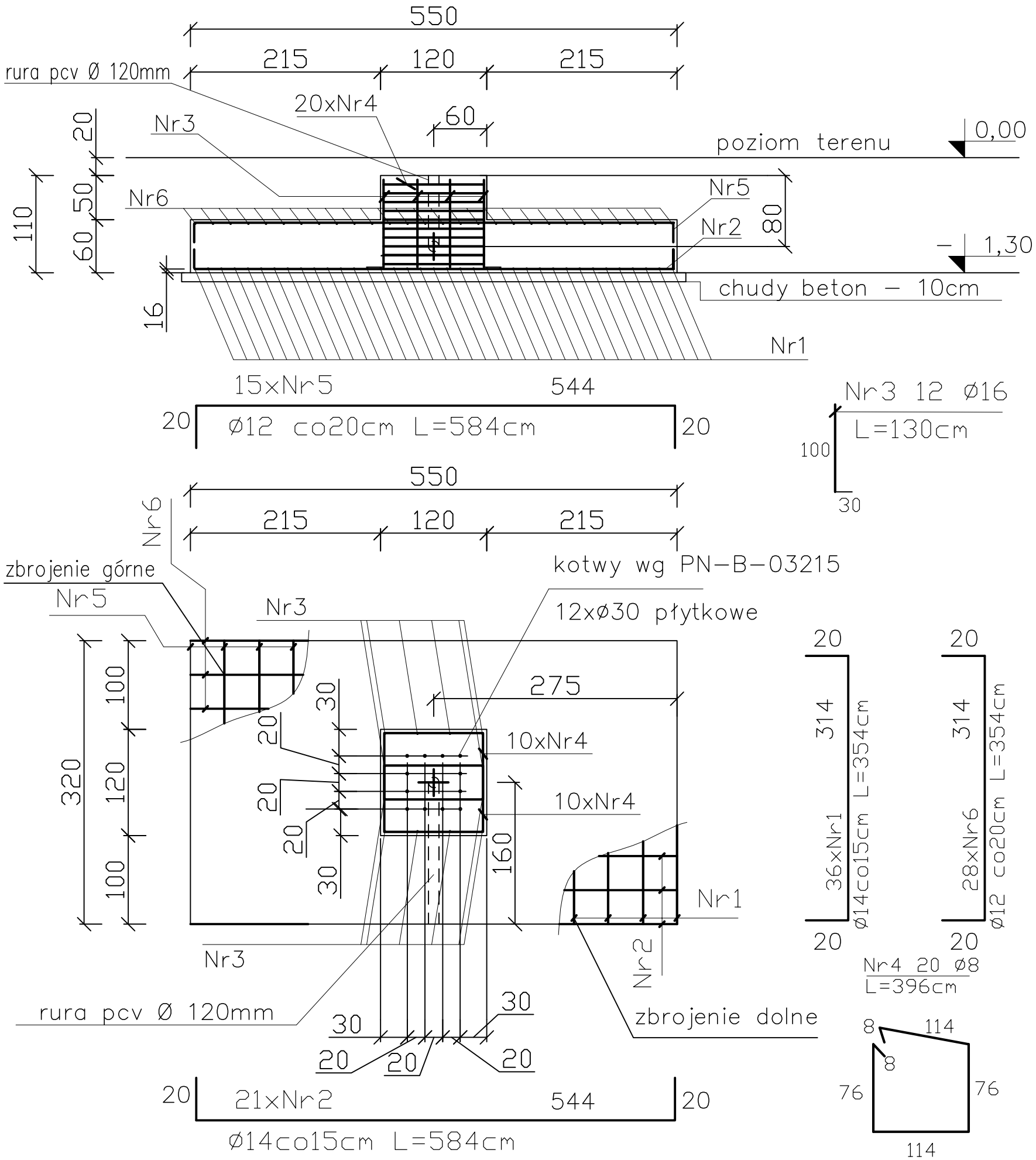

Detale fundamentów
beton C25/30 (B30), stal AIIIN, AI, skala 1:50

Wymiary stopy w cm.

detal kotwienia

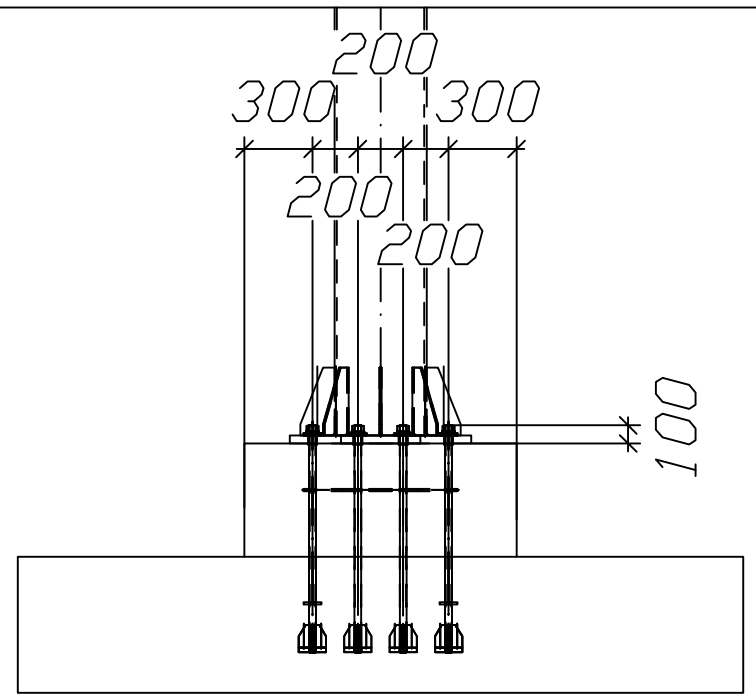

Wymiary kotwienia w mm.

JEŚLI NIE OKREŚLONO INACZEJ NA RYSUNKU W PRZYPADKU
SPOIN PACHWINOWYCH DWUSTRONNYCH SPAWAĆ NA 0.5tmin lecz min a=3mm
SPOIN PACHWINOWYCH JEDNOSTRONNYCH SPAWAĆ NA 0.7tmin
tmin – grubość cieńszego z łączonych elementów

NAZWA INWESTYCJI

PROJEKT WYKONAWCZY
PRZEBUDOWY I ROZBUDOWY OBIEKTU SPORTOWEGO
PRZY UL. LIMANOWSKIEGO W CZĘSTOCHOWIE

TYTUŁ RYSUNKU		NAZWISKO	UPRAWNIENIA	DATA	PODPIS
STOPA FUNDAMENTOWA	**PROJEKTANT** specjalność: **konstrukcyjno-budowlana**	mgr inż. Jan GAWLICZEK	1474/94	11.03.2021	
	PROJEKTANT SPRAWDZAJĄCY specjalność: **konstrukcyjno-budowlana drogowa**	mgr inż. Bogdan HELIS	418/01	11.03.2021	
	PROJEKTANT specjalność: **konstrukcyjno-budowlana drogowa**	tech. Dariusz MAJER	627/02	11.03.2021	
	ASYSTENT PROJEKTANTA KONSTR-BUD	mgr inż. Dawid MAJER	—	11.03.2021	
	ASYSTENT PROJEKTANTA KONSTR-BUD	mgr inż. Paweł ANDRECZKO	—	11.03.2021	

OBIEKT:
OBIEKT SPORTOWY
dz. ewid. nr 33/1; 33/2; 33/3; obręb **342**; 56; 18/1; 19/1; 20/1; 21/1; 57; obręb **343**

FAZA: PB
BRANŻA: KONSTR

INWESTOR:
GMINA MIASTA CZĘSTOCHOWA
ul. Śląska 11/13, 42-217 Częstochowa

SKALA: 1:50
RYS. NR: FTB-1

"KOSZT-BUD"
Dariusz MAJER
44-190 KNURÓW
UL. DWORCOWA 10/3

KOSZT-BUD
ZAKŁAD USŁUG PROJEKTOWO-KOSZTORYSOWYCH I NADZORU INWESTORSKIEGO
Dariusz Majer

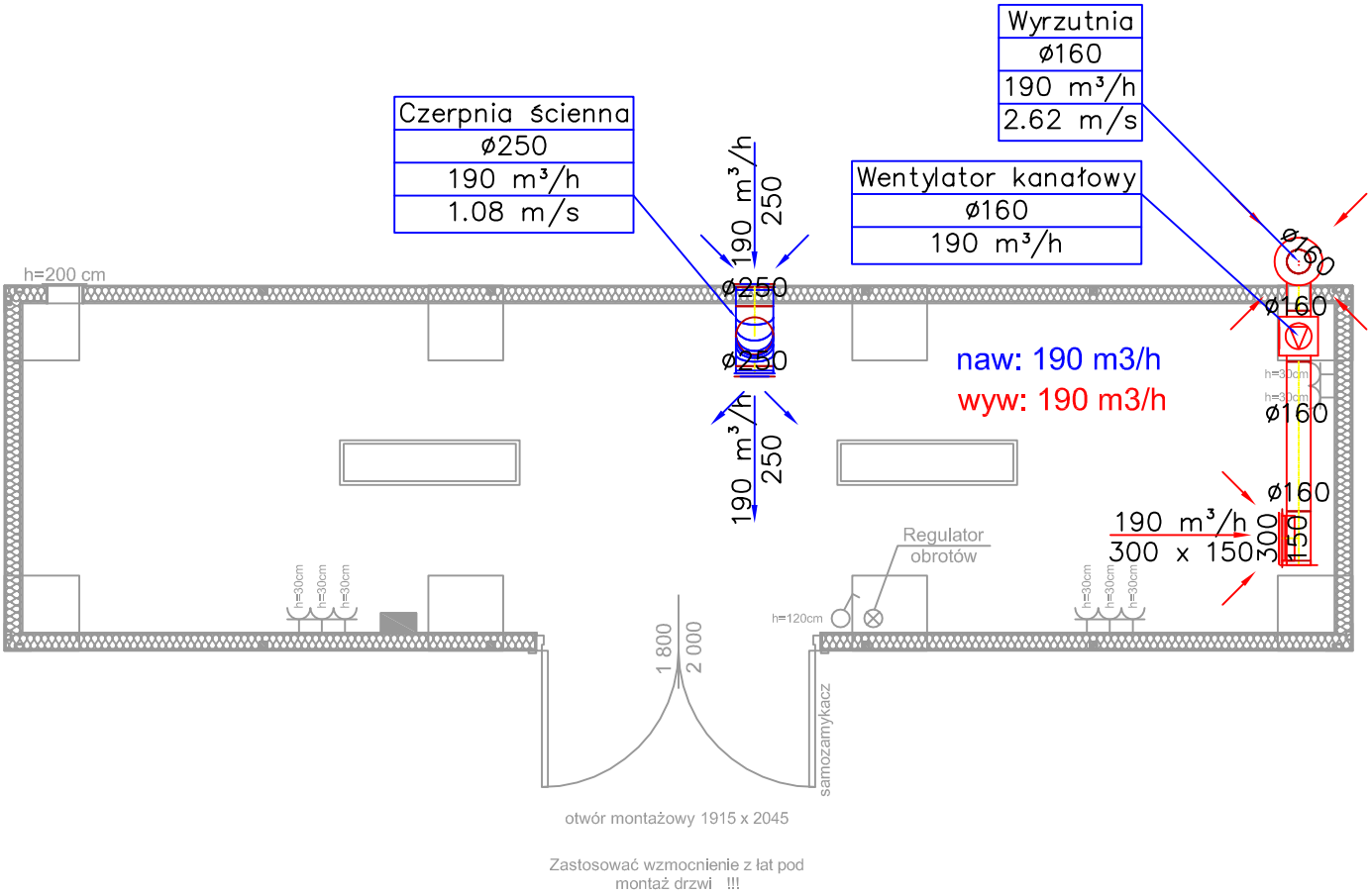

LEGENDA:

Instalacja wentylacji- nawiew

Instalacja wentylacji- wywiew

NAZWA INWESTYCJI

PROJEKT WYKONAWCZY

PRZEBUDOWY I ROZBUDOWY OBIEKTU SPORTOWEGO PRZY UL. LIMANOWSKIEGO W CZĘSTOCHOWIE

TYTUŁ RYSUNKU		NAZWISKO	UPRAWNIENIA	DATA	PODPIS
INSTALACJA WENTYLACJI MECHANICZNEJ - RZUT	**PROJEKTANT** specjalność: **Instalacyjna w zakresie sieci, instalacji i urządzeń sanitarnych**	mgr inż. Michał SZAFARZ	SLK/3878/ POOS/11	11.03.2021	
	PROJEKTANT specjalność: **konstrukcyjno-budowlana drogowa**	tech. Dariusz MAJER	627/02		
	ASYSTENT PROJEKTANTA	mgr inż. arch. Adam POGORZELSKI	—	11.03.2021	
	ASYSTENT PROJEKTANTA	mgr inż. Dawid MAJER	—	11.03.2021	
	ASYSTENT PROJEKTANTA	mgr inż. Paweł ANDRECZKO	—	11.03.2021	

OBIEKT:
OBIEKT SPORTOWY
dz. ewid. nr 33/1; 33/2; 33/3; obręb **342**; 56; 18/1; 19/1; 20/1; 21/1; 57; obręb **343**

FAZA: PW

INWESTOR:
GMINA MIASTA CZĘSTOCHOWA
ul. Śląska 11/13, 42-217 Częstochowa

SKALA: 1:50

RYS. NR: 1

"KOSZT-BUD"
Dariusz MAJER
44-190 KNURÓW
UL. DWORCOWA 10/3

KOSZT-BUD
ZAKŁAD USŁUG PROJEKTOWO-KOSZTORYSOWYCH I NADZORU INWESTORSKIEGO
Dariusz Majer

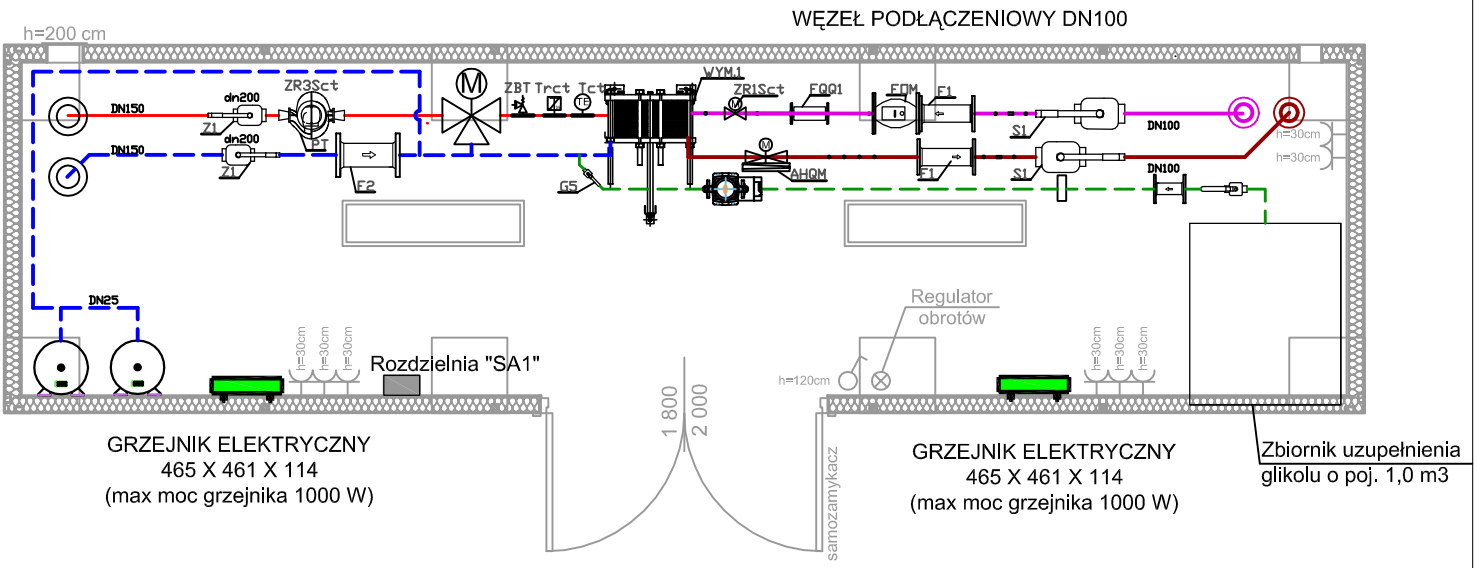

UWAGA: otwór montażowy 1915 x 2045

- W MIEJSCACH PRZEJŚĆ PRZEWODY PROWADZIĆ NA WYSOKOŚCI MIN 2,0m LICZĄC OD SPODU IZOLACJI
- W NAJWYŻSZYCH PUNKTACH MONTOWAĆ ODPOWIETRZENIA A W NAJNIŻSZYCH ODWODNIANIA
- WSZYSTKIE SPUSTY I ODPOWIETRZENIA SPROWADZIĆ NAD LEJKI

LEGENDA:

- *Wysoki parametr zasilanie*
- *Wysoki parametr powrót*
- *Instalacja CO zasilanie*
- *Instalacja CO powrót*
- *Instalacja uzupełniania zładu*

NAZWA INWESTYCJI

PROJEKT WYKONAWCZY

PRZEBUDOWY I ROZBUDOWY OBIEKTU SPORTOWEGO PRZY UL. LIMANOWSKIEGO W CZĘSTOCHOWIE

TYTUŁ RYSUNKU		NAZWISKO	UPRAWNIENIA	DATA	PODPIS
TECHNOLOGIA KOTŁOWNI- RZUT	**PROJEKTANT** specjalność: **Instalacyjna w zakresie sieci, instalacji i urządzeń sanitarnych**	mgr inż. Michał SZAFARZ	SLK/3878/ POOS/11	11.03.2021	
	PROJEKTANT specjalność: **konstrukcyjno-budowlana drogowa**	tech. Dariusz MAJER	627/02		
	ASYSTENT PROJEKTANTA	mgr inż. arch. Adam POGORZELSKI	—	11.03.2021	
	ASYSTENT PROJEKTANTA	mgr inż. Dawid MAJER	—	11.03.2021	
	ASYSTENT PROJEKTANTA	mgr inż. Paweł ANDRECZKO	—	11.03.2021	

OBIEKT:
OBIEKT SPORTOWY
dz. ewid. nr 33/1; 33/2; 33/3; obręb **342**; 56; 18/1; 19/1; 20/1; 21/1; 57; obręb **343**

FAZA: PW

INWESTOR:
GMINA MIASTA CZĘSTOCHOWA
ul. Śląska 11/13, 42-217 Częstochowa

SKALA: 1:50

RYS. NR: 2

"KOSZT-BUD"
Dariusz MAJER
44-190 KNURÓW
UL. DWORCOWA 10/3

KOSZT-BUD
ZAKŁAD USŁUG PROJEKTOWO-KOSZTORYSOWYCH I NADZORU INWESTORSKIEGO
Dariusz Majer

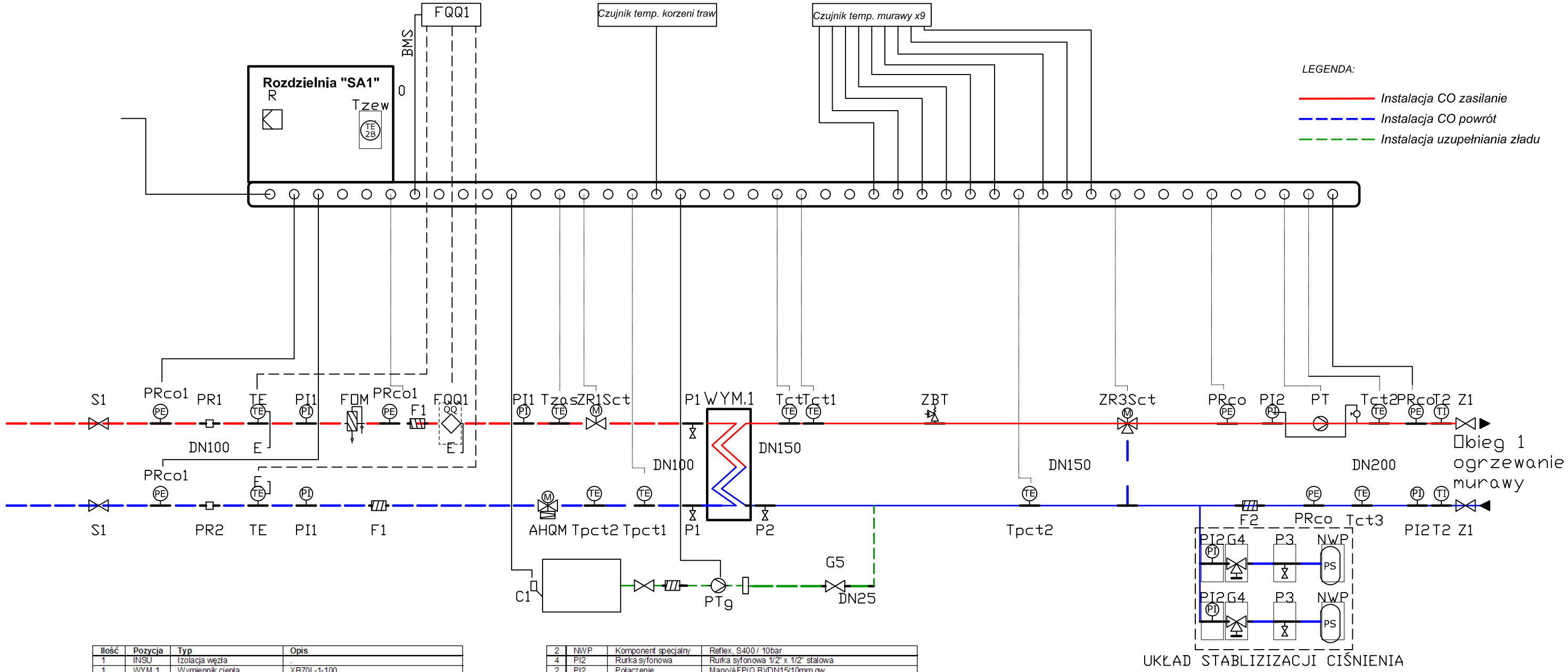

Ilość	Pozycja	Typ	Opis
1	INSU	Izolacja węzła	.
1	WYM.1	Wymiennik ciepła	XB70L-1-100
1	WYM.1	Izolacja	.
Wysoki parametr			
2	F1	Komponent specjalny	Izolacja do filtra DN100
2	F1	Filtr	Danfoss, FVF - [300], DN100, Kołnierz
2	P1	Zawór spustowy	Danfoss, JIP IW T-handle, DN15, Gwint wewnętrzny
2	S1	Zawór odcinający	Danfoss, JIP-WW, DN100, Spawany
2	TE	Czujnik temperatury licznika ciepła	.
1	FOM	Zawór spustowy filtroodmulnika	Danfoss, JIP IW T-handle, 1 ", Gwint wewnętrzny
1	FOM	Odpowietrznik filtroodmulnika	DN15, Gwint wewnętrzny/welded, T handle
1	FOM	Izolacja filtroodmulnika	Thermo, Izolacja do FO2M, DN80/DN100/DN125
1	FOM	Filtroodmulnik	Thermo, FO2M, Malowany, kvs 166, PN16, DN100, Temp.max. 150°C, DN100, Kołnierz
3	PI1	Rurka syfonowa	Rurka syfonowa 1/2" x 1/2" stalowa
3	PI1	Manometr	Wika, 111.10.100, 0-16 bar, Temp. max 60°C
3	PI1	Kurek manometryczny	Kurek manometryczny 3-drog Fig.528 PN16
1	PR1	Mufa pod czujnik	1/2 ", Gwint zewnętrzny
1	PR2	Mufa pod czujnik	1/2 ", Gwint zewnętrzny
1	AHQM	Zawór wielofunkcyjny	Danfoss, AHQM, kvs 63, DN80, Flange
1	FQQ1	Dostarczono z wstawką, Licznik ciepła	DN65 L=300 x 8h, stal węglowa, P235GH
1	Tzas	Czujnik kieszeniowy	Danfoss, ESMU 100 St st
2	PRco1	Przetwornik ciśnienia	Danfoss, MBS 3000, zakres: 0-16 bar, 4-20mA
1	PRco2	Przetwornik ciśnienia	Danfoss, MBS 3000, zakres: 0-16 bar, 4-20mA
1	Tpct1	Czujnik kieszeniowy	Danfoss, ESMU 100 St st
1	Tpct2	Czujnik kieszeniowy	Danfoss, ESMU 100 St st
1	ZR1Sct	Zawór regulacyjny	Danfoss, VFG 2, kvs 80, DN80, Kołnierz
1	ZR1Sct	Siłownik elektryczny dla zaworu regulacyjnego	Danfoss, AME 658 SD, 24V
WYM.1 niskie parametry			
1	F2	Filtr	IMP, 020-021 - [300], DN200, Kołnierz
2	G4	Zawór rozprężny	Reflex, SU, Gwint wewnętrzny, 1 "
1	P2	Zawór spustowy	Danfoss, BVR-DZR, 1/2 ", Gwint wewnętrzny
2	P3	Zawór spustowy	Danfoss, BVR-DZR, 1/2 ", Gwint wewnętrzny
1	PT	Pompa	TPE 125-160/4 S-A-F-A-BQQE-MD3, 3x400V, Grundfos
2	T2	Termometr	Danfoss, TDL150, 0-120°C
2	Z1	Zawór odcinający	Danfoss, VFY-WH (epoxy), DN200, PN16, max. 90°C, międzykołnierzowy

2	NWP	Komponent specjalny	Reflex, S400 / 10bar
4	PI2	Rurka syfonowa	Rurka syfonowa 1/2" x 1/2" stalowa
2	PI2	Połączenie manometru	Mano/AFP(Q,B)/DN15/10mm gw.
4	PI2	Manometr	Wika, 111.10.100, 0-10 bar, Temp. max 60°C
4	PI2	Kurek manometryczny	Kurek manometryczny 3-drog Fig.528 PN16
1	Tct	Czujnik kieszeniowy	Danfoss, ESMU 250 St st
1	ZBT	Zawór bezpieczeństwa	Syr, SYR 1915 DN32 5,0 BAR, 1 1/4 ", Gwint wewnętrzny + rura spustowa
3	PRco	Przetwornik ciśnienia	Danfoss, syg. wyjściowy 4 - 20mA MBS 3000 zakres: 0 ÷ 6,0 bar G1/2
1	Tct1	Czujnik kieszeniowy	Danfoss, ESMU 250 St st
1	Tct2	Czujnik kieszeniowy	Danfoss, ESMU 250 St st
1	Tct3	Czujnik kieszeniowy	Danfoss, ESMU 250 St st
1	Tpct2	Czujnik kieszeniowy	Danfoss, ESMU 250 St st
1	ZR3Sct	Zawór trójdrogowy	Danfoss, AME 85 24V
1	ZR3Sct	Zawór trójdrogowy	Danfoss, VF 3, kvs 320, DN150, Kołnierz
Układ regulacji elektronicznej			
1	0	Skrzynka elektryczna	Skrzynka poza zakresem dostawy
1	0	Komponent specjalny	brak kablowania
1	0	Dodatkowa funkcja	Podział węzła na dwa moduły
1	0	Dodatkowa funkcja	Uszczelniacz - Teflon
1	0	Dodatkowa funkcja	Połączenia wyrównawcze
1	Tzew	Czujnik temp. zewnętrznej	Danfoss, ESMT
Układ stabilizująco-uzupełniający			
1	G5	Zawór odcinający	Danfoss, BVR-DZR, 1 ", Gwint wewnętrzny

C1-czujnik pomiaru poziomu glikolu Elcluvo 111S+sondy pomiarowe
PTg-Pompa do uzupełniania zładu glikolem typ CM 1-3 1x220-240V GRUNDFOSS

NAZWA INWESTYCJI

PROJEKT WYKONAWCZY

PRZEBUDOWY I ROZBUDOWY OBIEKTU SPORTOWEGO PRZY UL. LIMANOWSKIEGO W CZĘSTOCHOWIE

TYTUŁ RYSUNKU		NAZWISKO	UPRAWNIENIA	DATA	PODPIS
SCHEMAT IDEOWY WĘZŁA CIEPLNEGO	**PROJEKTANT** specjalność: **instalacyjna w zakresie sieci, instalacji i urządzeń sanitarnych**	mgr inż. Michał SZAFARZ	SLK/3878/ POOS/11	11.03.2021	
	PROJEKTANT specjalność: **konstrukcyjno-budowlana drogowa**	tech. Dariusz MAJER	627/02		
	ASYSTENT PROJEKTANTA	mgr inż. arch. Adam POGORZELSKI	—	11.03.2021	
	ASYSTENT PROJEKTANTA	mgr inż. Dawid MAJER	—	11.03.2021	
	ASYSTENT PROJEKTANTA	mgr inż. Paweł ANDRECZKO	—	11.03.2021	

OBIEKT:
OBIEKT SPORTOWY
dz. ewid. nr 33/1; 33/2; 33/3; obręb **342**; 56; 18/1; 19/1; 20/1; 21/1; 57; obręb **343**

FAZA: PW

INWESTOR:
GMINA MIASTA CZĘSTOCHOWA
ul. Śląska 11/13, 42-217 Częstochowa

SKALA: ---
RYS. NR: 3

"KOSZT-BUD"
Dariusz MAJER
44-190 KNURÓW
UL. DWORCOWA 10/3

KOSZT-BUD
ZAKŁAD USŁUG PROJEKTOWO-KOSZTORYSOWYCH I NADZORU INWESTORSKIEGO
Dariusz Majer

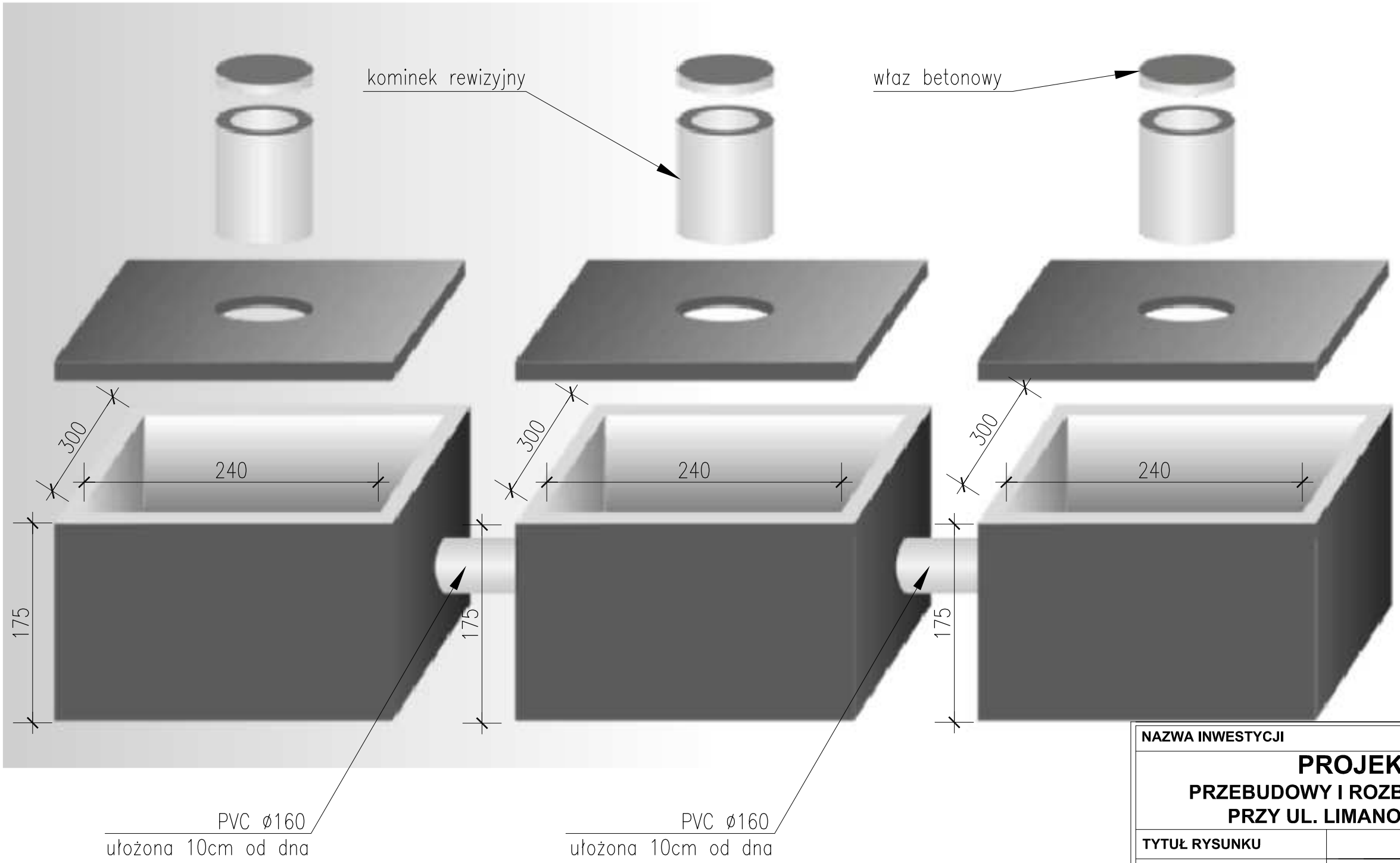

POJEMNOŚĆ ZBIORNIKA 30m3

NAZWA INWESTYCJI

PROJEKT WYKONAWCZY

PRZEBUDOWY I ROZBUDOWY OBIEKTU SPORTOWEGO PRZY UL. LIMANOWSKIEGO W CZĘSTOCHOWIE

TYTUŁ RYSUNKU		NAZWISKO	UPRAWNIENIA	DATA	PODPIS
ZBIORNIK NA DESZCZÓWKĘ	**PROJEKTANT** specjalność: **konstrukcyjno-budowlana drogowa**	tech. Dariusz MAJER	627/02	11.03.2021	
	ASYSTENT PROJEKTANTA	mgr inż. arch. Adam POGORZELSKI	—	11.03.2021	
	ASYSTENT PROJEKTANTA	mgr inż. Dawid MAJER	—	11.03.2021	
	ASYSTENT PROJEKTANTA	mgr inż. Paweł ANDRECZKO	—	11.03.2021	

OBIEKT:
OBIEKT SPORTOWY
dz. ewid. nr 33/1; 33/2; 33/3; obręb **342**; 56; 18/1; 19/1; 20/1; 21/1; 57; obręb **343**

FAZA: PROJEKT WYKONAWCZY

INWESTOR:
GMINA MIASTA CZĘSTOCHOWA
ul. Śląska 11/13, 42-217 Częstochowa

SKALA: ---

RYS. NR: Nd-1

"KOSZT-BUD"
Dariusz MAJER
44-190 KNURÓW
UL. DWORCOWA 10/3

KOSZT-BUD
ZAKŁAD USŁUG PROJEKTOWO-KOSZTORYSOWYCH I NADZORU INWESTORSKIEGO
Dariusz Majer

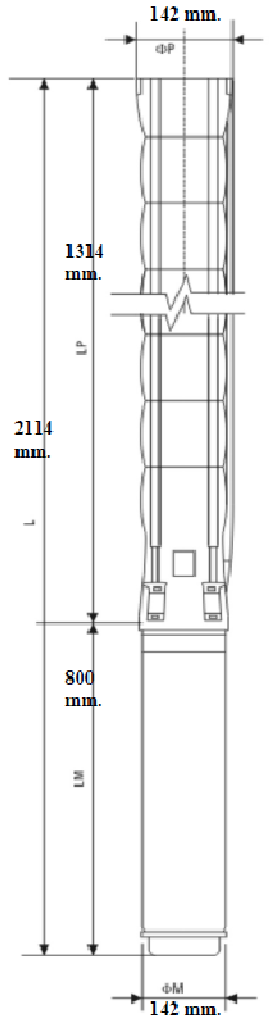

Dane pompy

Typ	:	VSP SS 06030/11
Ilość stopni	:	11
Przepływ	:	29,00 m3/h
Wysokość podnoszenia	:	84,38 m
Ilość obrotów	:	2850 rpm
Charakterystyka zgodnie z:	:	ISO 9906 Annex A
Króciec tłoczny	:	3" (gwint wewnętrzny)
Korpus	:	Stal nierdzewna (AISI 304L)
Wirnik	:	Stal nierdzewna (AISI 304L)
Wał pompy	:	Stal nierdzewna (AISI 420)
Sprzęgło	:	Stal nierdzewna (AISI 420)
Kosz ssawny	:	Stal nierdzewna (AISI 304L)

Dane silnika

Typ	:	VSM 6/12,5
Średnica nominalna	:	6"
Moc	:	9,3kW
Napięcie zasilania	:	400 V
Prąd	:	20,8 A
Współczynnik mocy	:	84 (%100 Load)
Częstotliwość	:	50 Hz.
Rodzaj podłączenia	:	D.O.L. / Wye Delta
Ilość obrotów	:	2850 rpm
Stopień ochrony	:	IP68
Typ uszczelnienia	:	Uszczelnienie mechaniczne
Połączenie z pompą	:	NEMA
Dopuszczalna ilość włączeń	:	20 start/h
Sprawność silnika	:	% 81

Wymiary

Długość pompy	:	1314 mm.
Długość silnika	:	800 mm.
Długość całego agregatu	:	2114 mm.
Średnica zewnętrzna pompy	:	142 mm.
Średnica zewnętrzna silnika	:	142 mm.
Waga silnika	:	55 kg.
Waga pompy	:	27 kg.
Waga całkowita	:	82 kg.

Dostępne opcje na zapytanie

Czujnik temperatury silnika : PT100
Dodatkowy kabel
Wykonanie silnika SS lub Brąz
Silnik z uzwojeniem PE2 + PA do wody gorącej 70°C

RZUT Z GÓRY

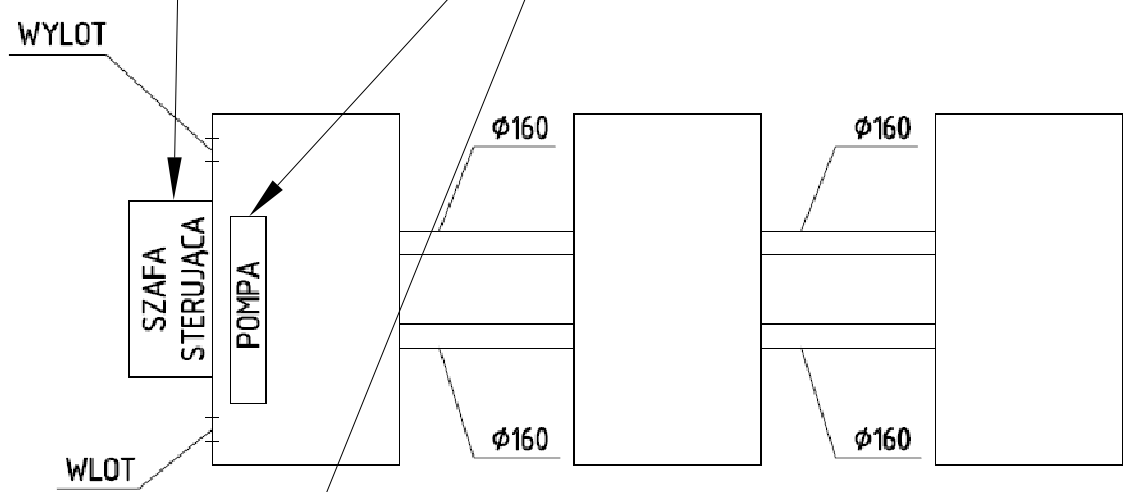

RZUT Z BOKU

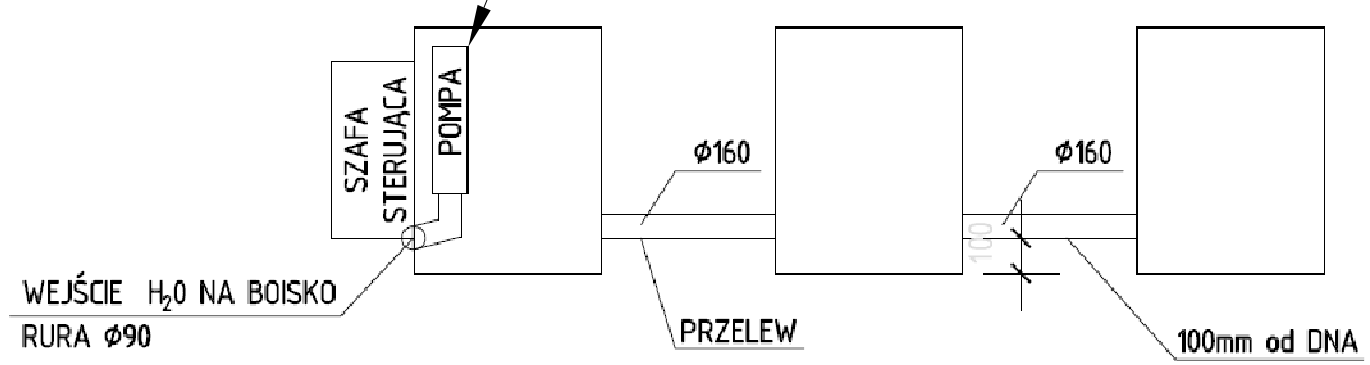

NAZWA INWESTYCJI

PROJEKT WYKONAWCZY
PRZEBUDOWY I ROZBUDOWY OBIEKTU SPORTOWEGO PRZY UL. LIMANOWSKIEGO W CZĘSTOCHOWIE

TYTUŁ RYSUNKU		NAZWISKO	UPRAWNIENIA	DATA	PODPIS
SCHEMAT ZESTAWU POMPOWEGO ZBIORNIKA	PROJEKTANT specjalność: konstrukcyjno-budowlana drogowa	tech. Dariusz MAJER	627/02	11.03.2021	
	ASYSTENT PROJEKTANTA	mgr inż. arch. Adam POGORZELSKI	—	11.03.2021	
	ASYSTENT PROJEKTANTA	mgr inż. Dawid MAJER	—	11.03.2021	
	ASYSTENT PROJEKTANTA	mgr inż. Paweł ANDRECZKO	—	11.03.2021	

OBIEKT:
OBIEKT SPORTOWY
dz. ewid. nr 33/1; 33/2; 33/3; obręb **342**; 56; 18/1; 19/1; 20/1; 21/1; 57; obręb **343**

FAZA: PROJEKT WYKONAWCZY

INWESTOR:
GMINA MIASTA CZĘSTOCHOWA
ul. Śląska 11/13, 42-217 Częstochowa

SKALA: ---
RYS. NR: Nd-2

"KOSZT-BUD"
Dariusz MAJER
44-190 KNURÓW
UL. DWORCOWA 10/3

KOSZT-BUD
ZAKŁAD USŁUG PROJEKTOWO-KOSZTORYSOWYCH I NADZORU INWESTORSKIEGO
Dariusz Majer

Schemat połączeń sterownika

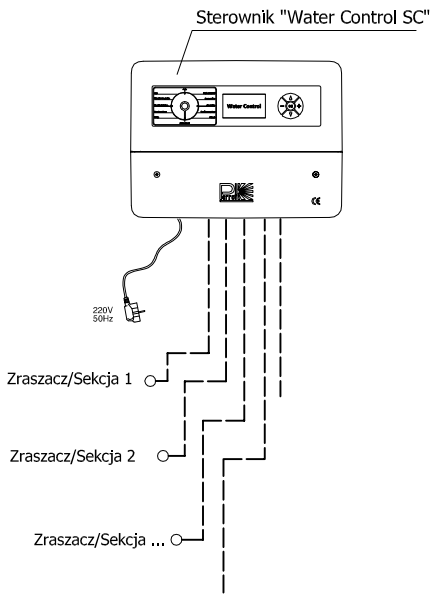

Przekrój wykopu w obrębie płyty boiska

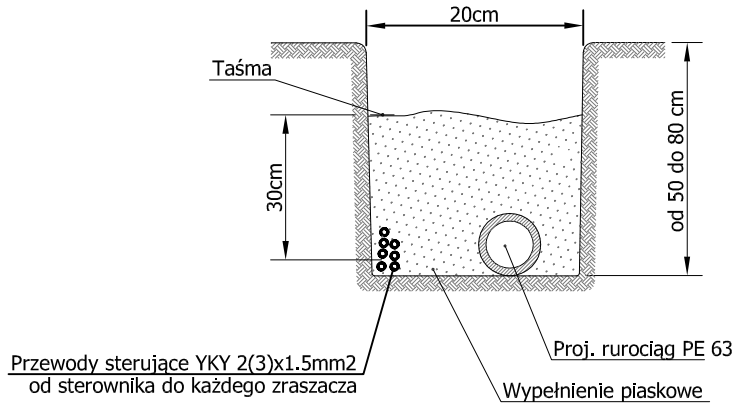

Schemat zabudowy zraszacza środkowego
PERROT TRITON-L TC VAC
(zraszacz z gumową donicą - trawnik naturalny)

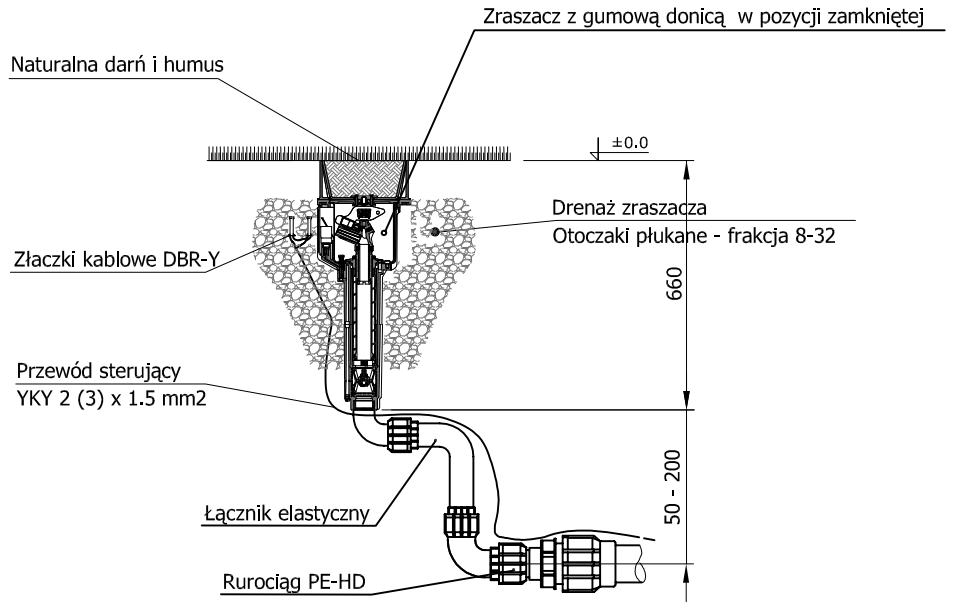

Schemat zabudowy zraszacza bocznego
PERROT TRITON-L WVAC

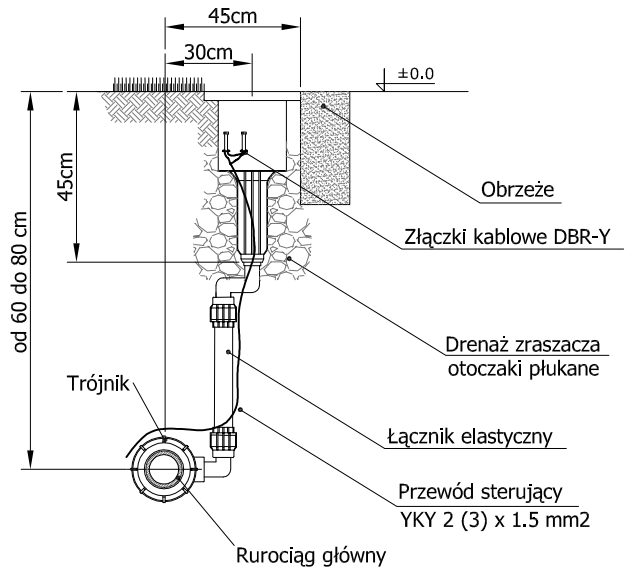

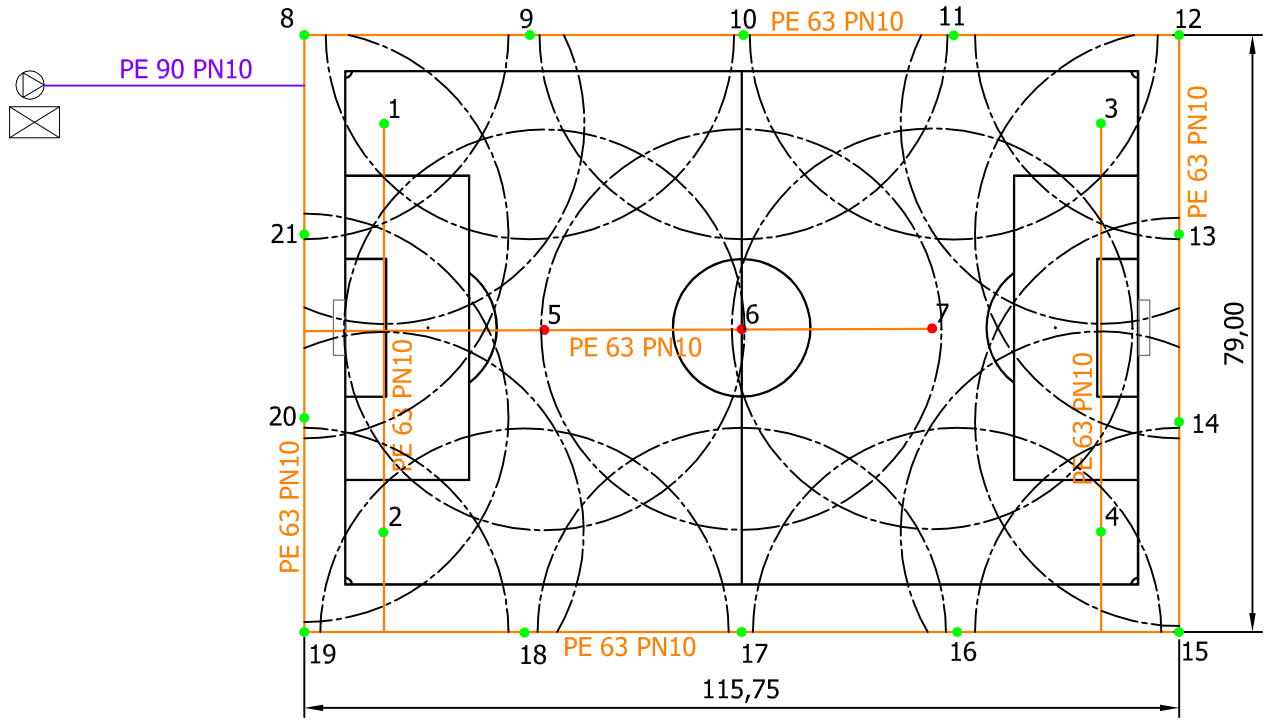

Zasilanie doprowadzić od pompy rurą PE90 PN 10 do dowolnego miejsca na obwodzie płyty
Wymiary boiska wzdłuż obrzeży/piłkochwytów: 115m x 74m (rurociąg do zraszania w odległości około 0,5m od obrzeża)

Sterownik - płyta główna - Perrot WaterControl SC 20
Pompa wspomagająca (p=9.3kW przy Q=29m3/h)
Zasuwa
Zawór kulowy

Zraszacze

- Pełnoobrotowy z gumową donicą TRITON-L TC VAC Ø13; R 26m; 16m³/h; 5,5bar
- Sektorowy TRITON-L WVAC Ø13; R 27m; 15m³/h; 5,5bar

Rurociągi

- PE-HD / PN10 Ø90 (od pompy do płyty boiska)
- PE-HD / PN10 Ø63 (rurociągi w obrębie płyty boiska)
- Przewód sterujący YKY 3*1,5mm² (montowany w obrębie płyty boiska)
- Przewód sterujący YKsY 24*1,5mm² (od sterownika do płyty boiska)

NAZWA INWESTYCJI

PROJEKT WYKONAWCZY
PRZEBUDOWY I ROZBUDOWY OBIEKTU SPORTOWEGO
PRZY UL. LIMANOWSKIEGO W CZĘSTOCHOWIE

TYTUŁ RYSUNKU		NAZWISKO	UPRAWNIENIA	DATA	PODPIS
NAWADNIANIE - SCHEMAT ZRASZANIA	**PROJEKTANT** specjalność: **konstrukcyjno-budowlana drogowa**	tech. Dariusz MAJER	627/02	17.09.2020	
	PROJEKTANT specjalność: **Instalacyjna w zakresie sieci, instalacji i urządzeń sanitarnych**	mgr inż. Michał SZAFARZ	SLK/3878/ POOS/11	17.09.2020	
OBIEKT: OBIEKT SPORTOWY dz. ewid. nr 33/1; 33/2; 33/3; obręb **342**; 56; 18/1; 19/1; 20/1; 21/1; 57; obręb **343**			FAZA PW	BRANŻA INST	
INWESTOR: **GMINA MIASTA CZĘSTOCHOWA** **ul. Śląska 11/13, 42-217 Częstochowa**			SKALA ---	RYS. NR Nd-3	

"KOSZT-BUD"
Dariusz MAJER
44-190 KNURÓW
UL. DWORCOWA 10/3

KOSZT-BUD
ZAKŁAD USŁUG PROJEKTOWO-KOSZTORYSOWYCH I NADZORU INWESTORSKIEGO
Dariusz Majer

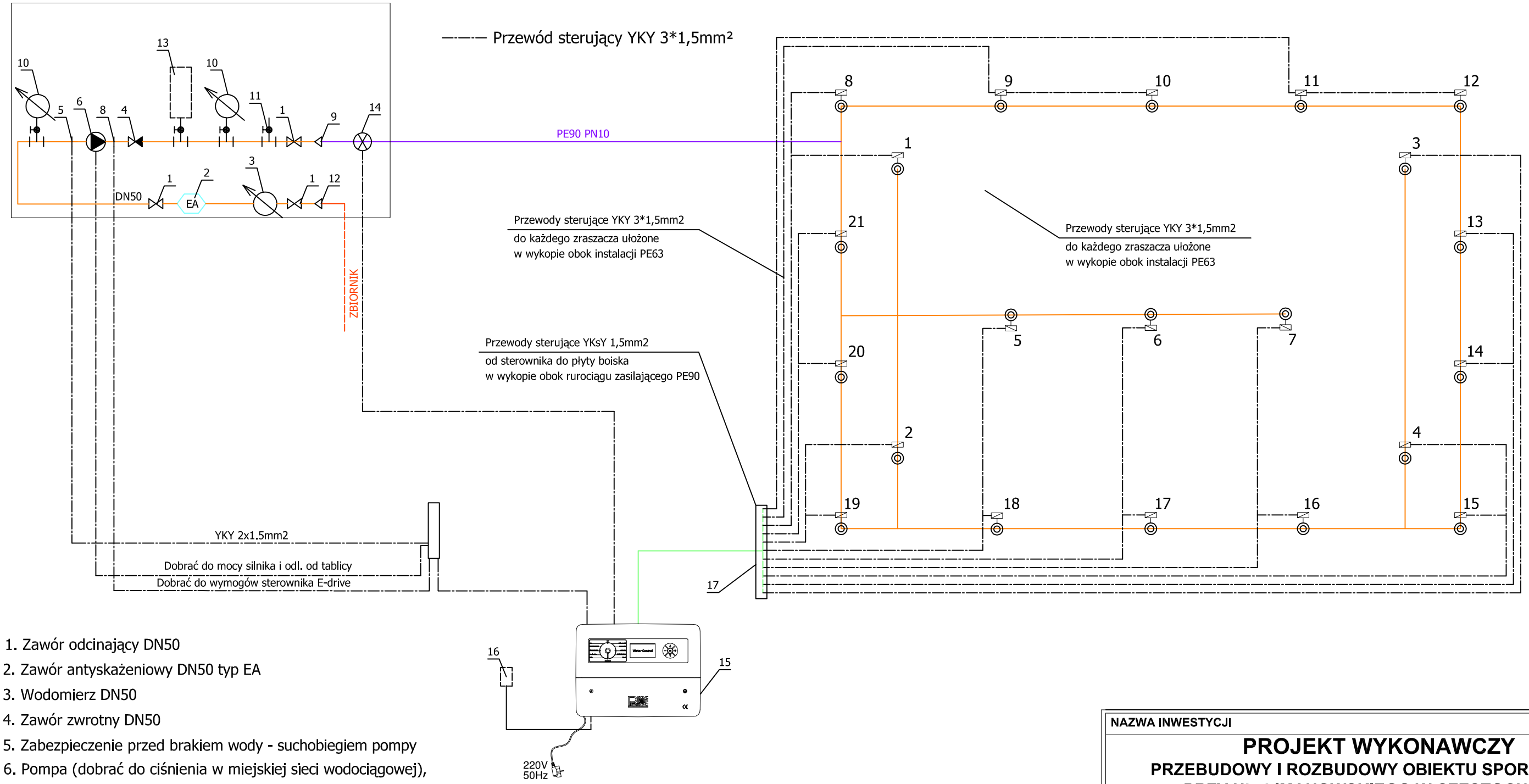

1. Zawór odcinający DN50
2. Zawór antyskażeniowy DN50 typ EA
3. Wodomierz DN50
4. Zawór zwrotny DN50
5. Zabezpieczenie przed brakiem wody - suchobiegiem pompy
6. Pompa (dobrać do ciśnienia w miejskiej sieci wodociągowej), wyposażona w płynna regulację obrotów. Uruchamiana przez sterownik nawadniania (pompa wyposażona w płaszcz i sito).
7. Rozdzielnia stacji pomp
8. Czujnik ciśnienie regulatora E-drive
9. Redukcja DN80 x DN50
10. Manometr (1 do 16 bar)
11. Króciec z zaworem 1" do przedmuchu sprężonym powietrzem.
12. Redukcja DN80 x DN50
13. Naczynie przeponowe 50 litrów
14. Elektrozawór mosiężny Perrot MVR 2"
15. Sterownik - płyta główna - WaterControl SC 20
16. Czujnik deszczu
17. Skrzynia typu VBS z złączem przewodów sterujących

NAZWA INWESTYCJI

PROJEKT WYKONAWCZY

PRZEBUDOWY I ROZBUDOWY OBIEKTU SPORTOWEGO PRZY UL. LIMANOWSKIEGO W CZĘSTOCHOWIE

TYTUŁ RYSUNKU		NAZWISKO	UPRAWNIENIA	DATA	PODPIS
NAWADNIANIE - UKŁAD ZASILANIA I STEROWANIA	**PROJEKTANT** specjalność: **konstrukcyjno-budowlana drogowa**	tech. Dariusz MAJER	627/02	17.09.2020	
	PROJEKTANT specjalność: **Instalacyjna w zakresie sieci, Instalacji i urządzeń sanitarnych**	mgr inż. Michał SZAFARZ	SLK/3878/ POOS/11	17.09.2020	

OBIEKT:
OBIEKT SPORTOWY
dz. ewid. nr 33/1; 33/2; 33/3; obręb **342**; 56; 18/1; 19/1; 20/1; 21/1; 57; obręb **343**

FAZA: PW
BRANŻA: INST

INWESTOR:
GMINA MIASTA CZĘSTOCHOWA
ul. Śląska 11/13, 42-217 Częstochowa

SKALA: ---
RYS. NR: Nd-4

"KOSZT-BUD"
Dariusz MAJER
44-190 KNURÓW
UL. DWORCOWA 10/3

KOSZT-BUD
ZAKŁAD USŁUG PROJEKTOWO-KOSZTORYSOWYCH I NADZORU INWESTORSKIEGO
Dariusz Majer

1	2	3	4	5	6	7	8	9

SZAFA STEROWNICZA PODLEWANIA BOISKA CZĘSTOCHOWA

PCSCHEMATIC Automation

AUTOMATYKA Krzysztof Białowąs	**Nazwa projektu: SZAFA STEROWNICZA CZĘSTOCHOWA**	**Temat:**	**Rewizja proj.:**	**Strona** 1
	Klient: WATER GREEN			
	Tytuł strony:	Rysunek nr:	Rewizja str.:	Poprzednia strona
	Nazwa pliku: STEROWANIE NAWADNIANIEM CZĘSTOCHOWA	Konstr. (projekt/strona): /	Ost. wydruk: 01.04.2021	Następna strona 2
	Ozn. ref. strony: Opis:	Zatw. (inicjał/data): /	Ost. zmiana: 16.03.2021	Liczba stron rozdziału: 12

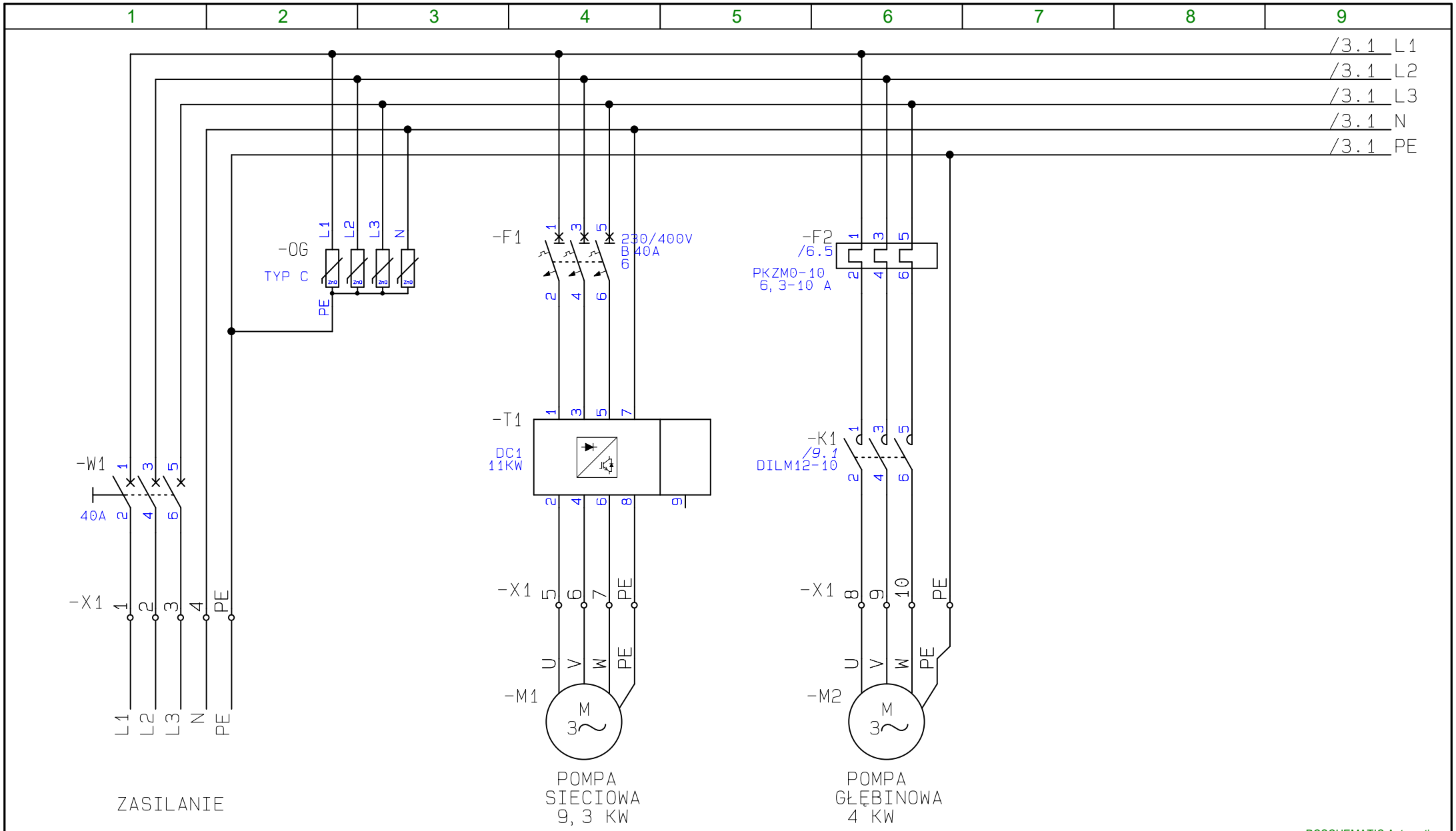

PCSCHEMATIC Automation

AUTOMATYKA
Krzysztof Białowąs

Nazwa projektu: SZAFA STEROWNICZA CZĘSTOCHOWA	**Temat:**	**Rewizja proj.:**	**Strona** 2
Klient: WATER GREEN			
Tytuł strony:	Rysunek nr:	Rewizja str.:	Poprzednia strona 1
Nazwa pliku: STEROWANIE NAWADNIANIEM CZĘSTOCHOWA	Konstr. (projekt/strona): /	Ost. wydruk: 01.04.2021	Następna strona 3
Ozn. ref. strony: Opis:	Zatw. (inicjał/data): /	Ost. zmiana: 22.03.2021	Liczba stron rozdziału: 12

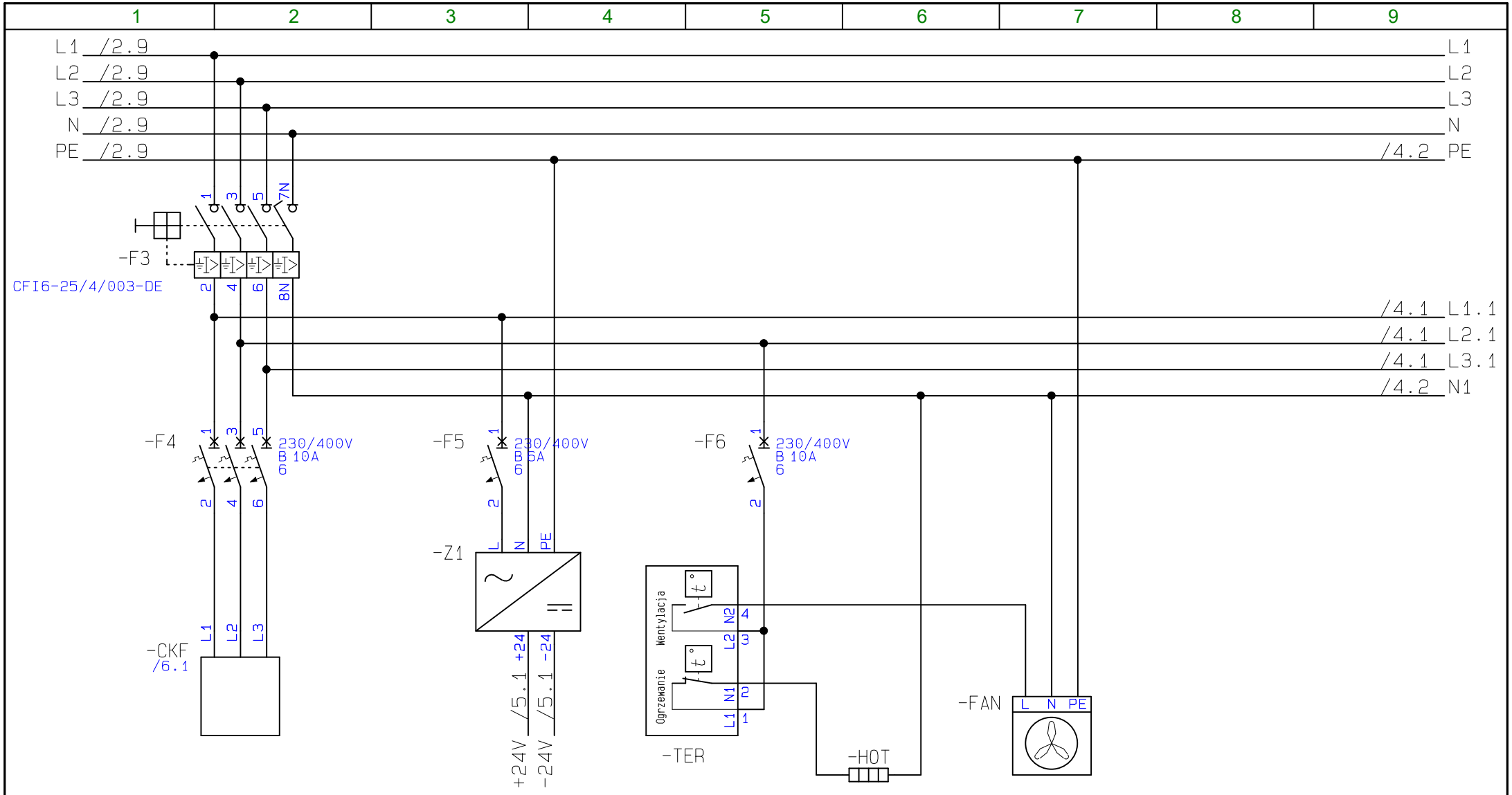

PCSCHEMATIC Automation

AUTOMATYKA Krzysztof Białowąs	**Nazwa projektu: SZAFA STEROWNICZA CZĘSTOCHOWA**	**Temat:**	**Rewizja proj.:**	**Strona** 3
	Klient: WATER GREEN			
	Tytuł strony:	Rysunek nr:	Rewizja str.:	Poprzednia strona 2
	Nazwa pliku: STEROWANIE NAWADNIANIEM CZĘSTOCHOWA	Konstr. (projekt/strona): /	Ost. wydruk: 01.04.2021	Następna strona 4
	Ozn. ref. strony: Opis:	Zatw. (inicjał/data): /	Ost. zmiana: 01.04.2021	Liczba stron rozdziału: 12

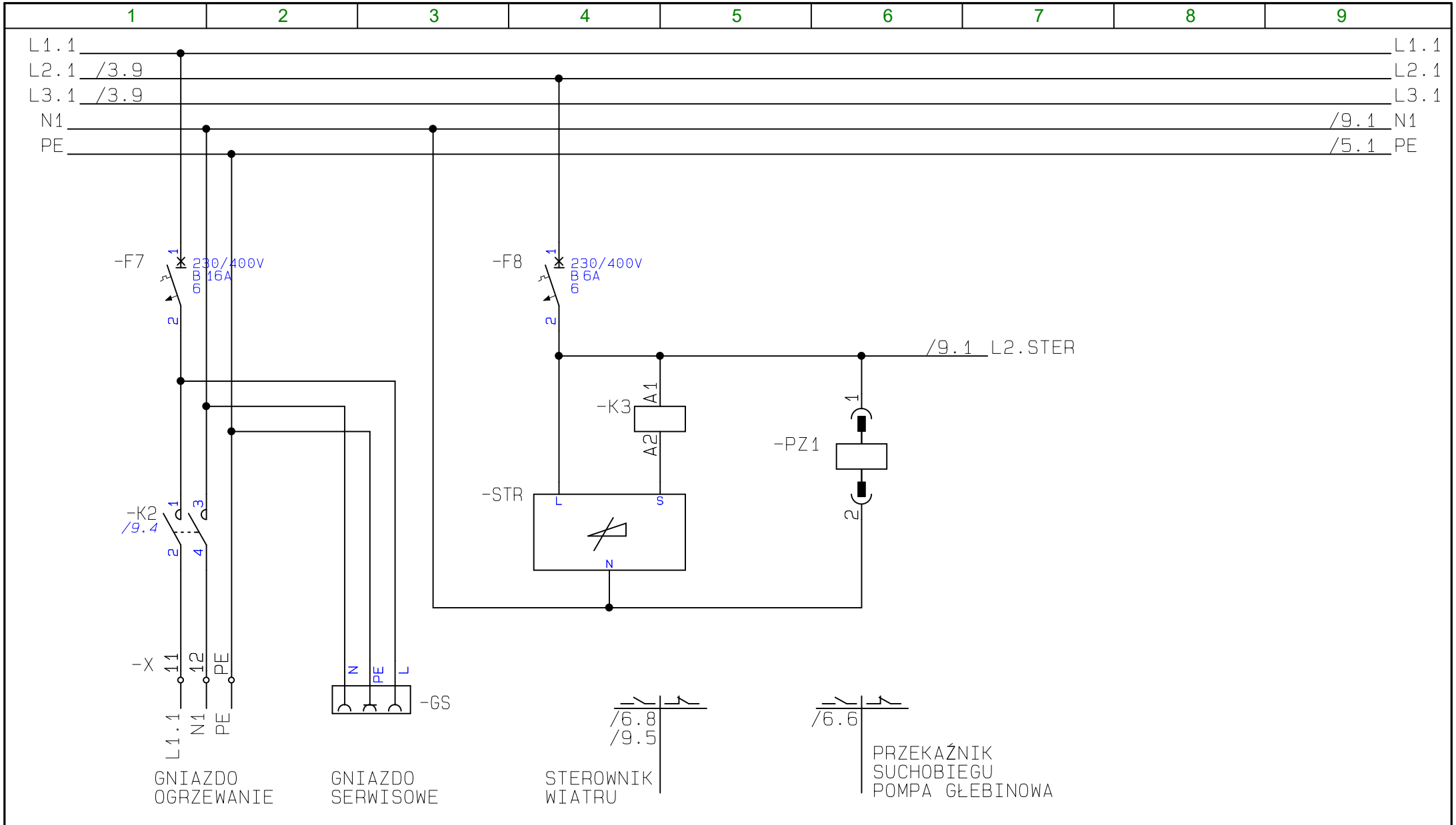

PCSCHEMATIC Automation

AUTOMATYKA Krzysztof Białowąs	**Nazwa projektu: SZAFA STEROWNICZA CZĘSTOCHOWA**	**Temat:**	**Rewizja proj.:**	**Strona** 4
	Klient: WATER GREEN			
	Tytuł strony:	Rysunek nr:	Rewizja str.:	Poprzednia strona 3
	Nazwa pliku: STEROWANIE NAWADNIANIEM CZĘSTOCHOWA	Konstr. (projekt/strona): /	Ost. wydruk: 01.04.2021	Następna strona 5
	Ozn. ref. strony: Opis:	Zatw. (inicjał/data): /	Ost. zmiana: 01.04.2021	Liczba stron rozdziału: 12

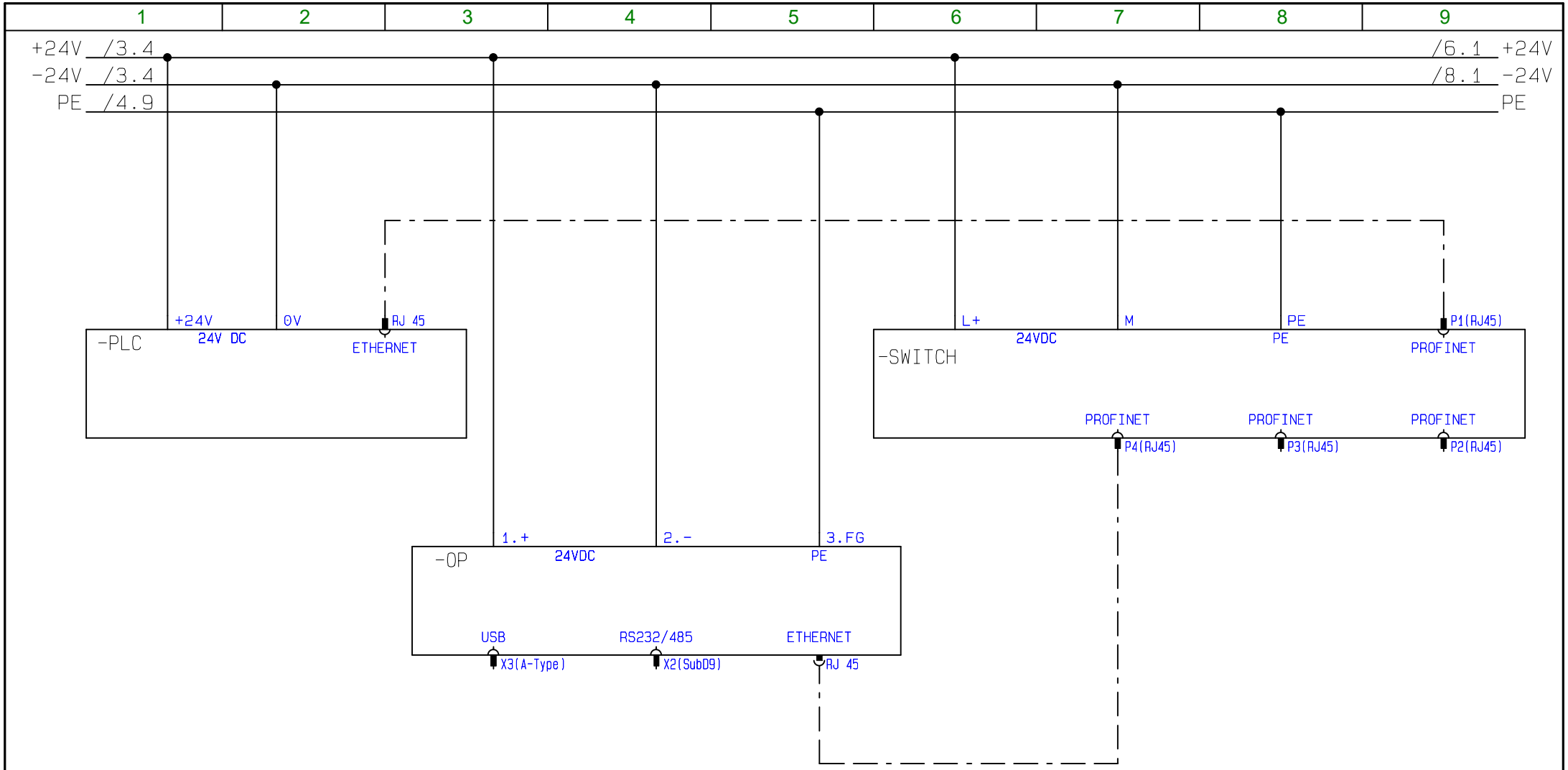

PCSCHEMATIC Automation

AUTOMATYKA Krzysztof Białowąs	**Nazwa projektu: SZAFA STEROWNICZA CZĘSTOCHOWA**	**Temat:**	**Rewizja proj.:**	**Strona** 5
	Klient: WATER GREEN			
	Tytuł strony:	Rysunek nr:	Rewizja str.:	Poprzednia strona 4
	Nazwa pliku: STEROWANIE NAWADNIANIEM CZĘSTOCHOWA	Konstr. (projekt/strona): /	Ost. wydruk: 01.04.2021	Następna strona 6
	Ozn. ref. strony: Opis:	Zatw. (inicjał/data): /	Ost. zmiana: 16.03.2021	Liczba stron rozdziału: 12

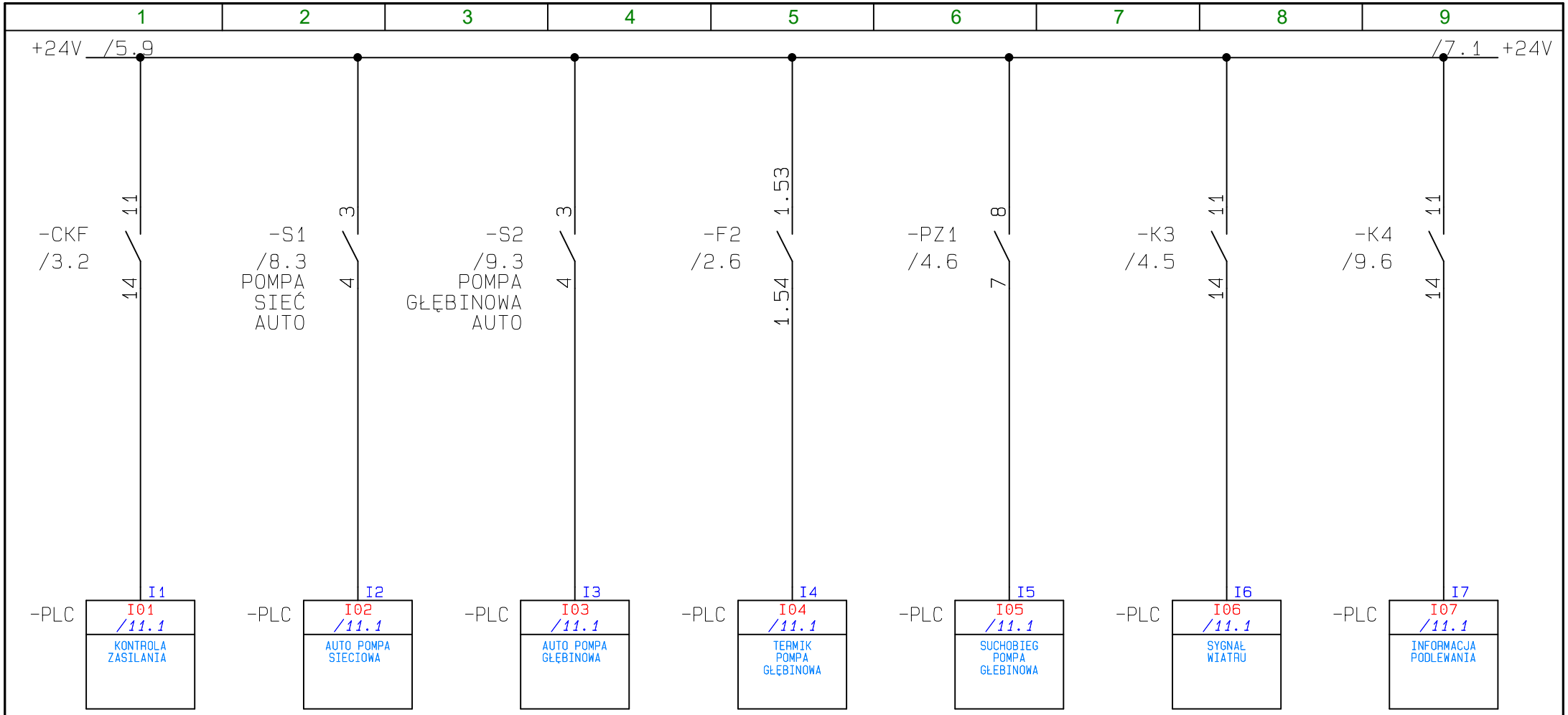

PCSCHEMATIC Automation

AUTOMATYKA
Krzysztof Białowąs

Nazwa projektu: SZAFA STEROWNICZA CZĘSTOCHOWA	**Temat:**	**Rewizja proj.:**	**Strona** 6
Klient: WATER GREEN			
Tytuł strony:	Rysunek nr:	Rewizja str.:	Poprzednia strona 5
Nazwa pliku: STEROWANIE NAWADNIANIEM CZĘSTOCHOWA	Konstr. (projekt/strona): /	Ost. wydruk: 01.04.2021	Następna strona 7
Ozn. ref. strony: Opis:	Zatw. (inicjał/data): /	Ost. zmiana: 16.03.2021	Liczba stron rozdziału: 12

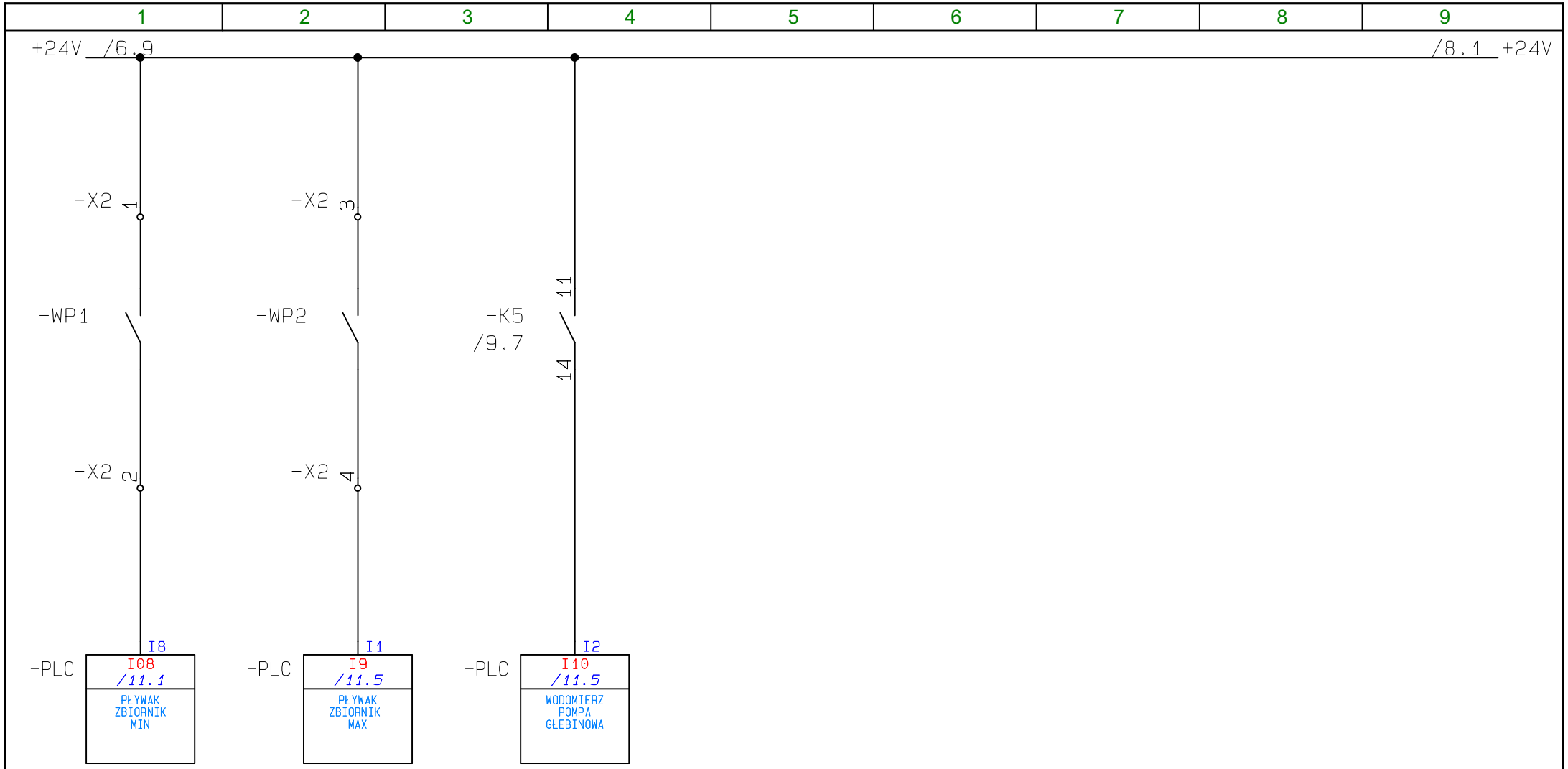

PCSCHEMATIC Automation

AUTOMATYKA
Krzysztof Białowąs

Nazwa projektu: SZAFA STEROWNICZA CZĘSTOCHOWA	**Temat:**	**Rewizja proj.:**	**Strona** 7
Klient: WATER GREEN			
Tytuł strony:	Rysunek nr:	Rewizja str.:	Poprzednia strona 6
Nazwa pliku: STEROWANIE NAWADNIANIEM CZĘSTOCHOWA	Konstr. (projekt/strona): /	Ost. wydruk: 01.04.2021	Następna strona 8
Ozn. ref. strony: Opis:	Zatw. (inicjał/data): /	Ost. zmiana: 16.03.2021	Liczba stron rozdziału: 12

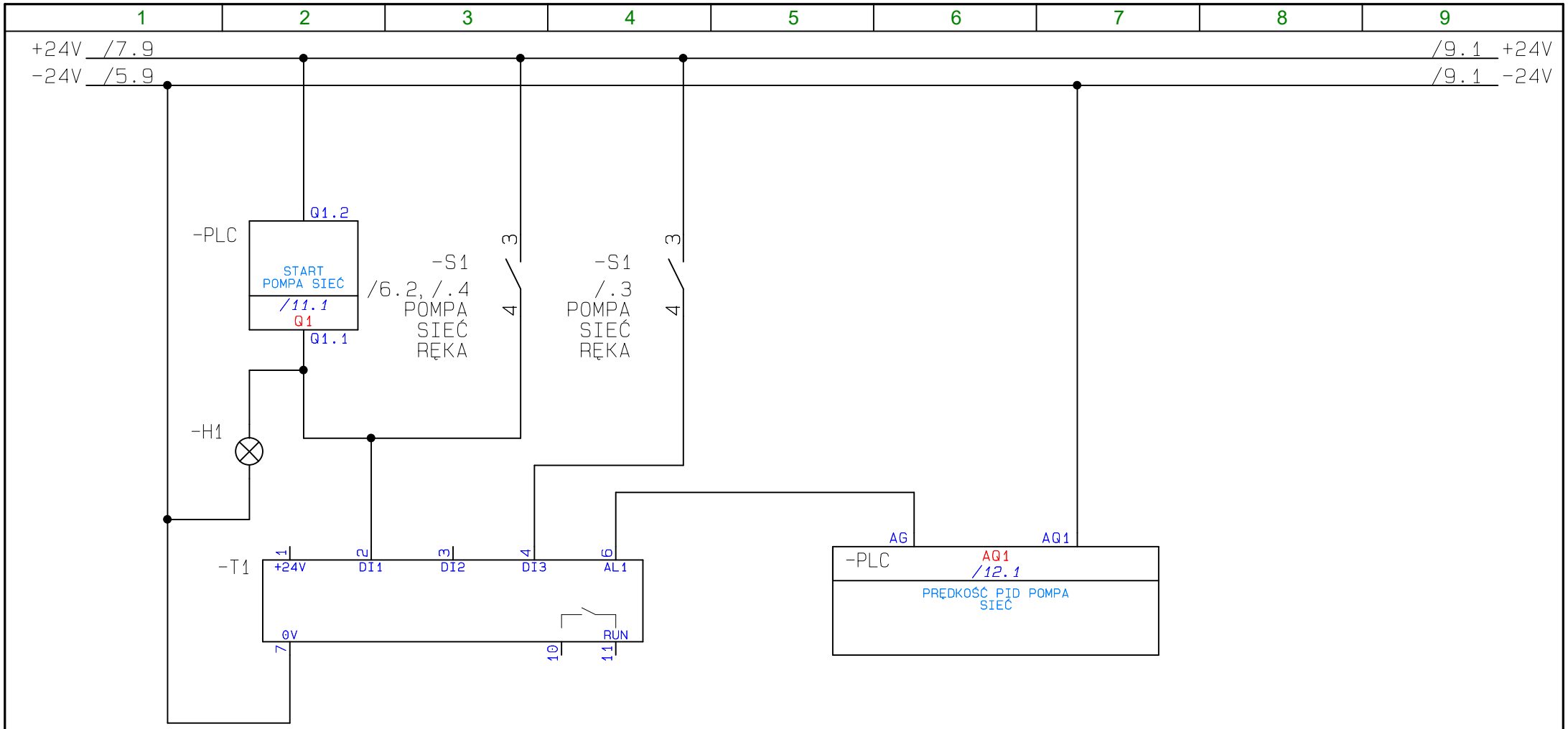

PCSCHEMATIC Automation

AUTOMATYKA Krzysztof Białowąs	**Nazwa projektu: SZAFA STEROWNICZA CZĘSTOCHOWA**	**Temat:**	**Rewizja proj.:**	**Strona** 8
	Klient: WATER GREEN			
	Tytuł strony:	Rysunek nr:	Rewizja str.:	Poprzednia strona 7
	Nazwa pliku: STEROWANIE NAWADNIANIEM CZĘSTOCHOWA	Konstr. (projekt/strona): /	Ost. wydruk: 01.04.2021	Następna strona 9
	Ozn. ref. strony: Opis:	Zatw. (inicjał/data): /	Ost. zmiana: 16.03.2021	Liczba stron rozdziału: 12

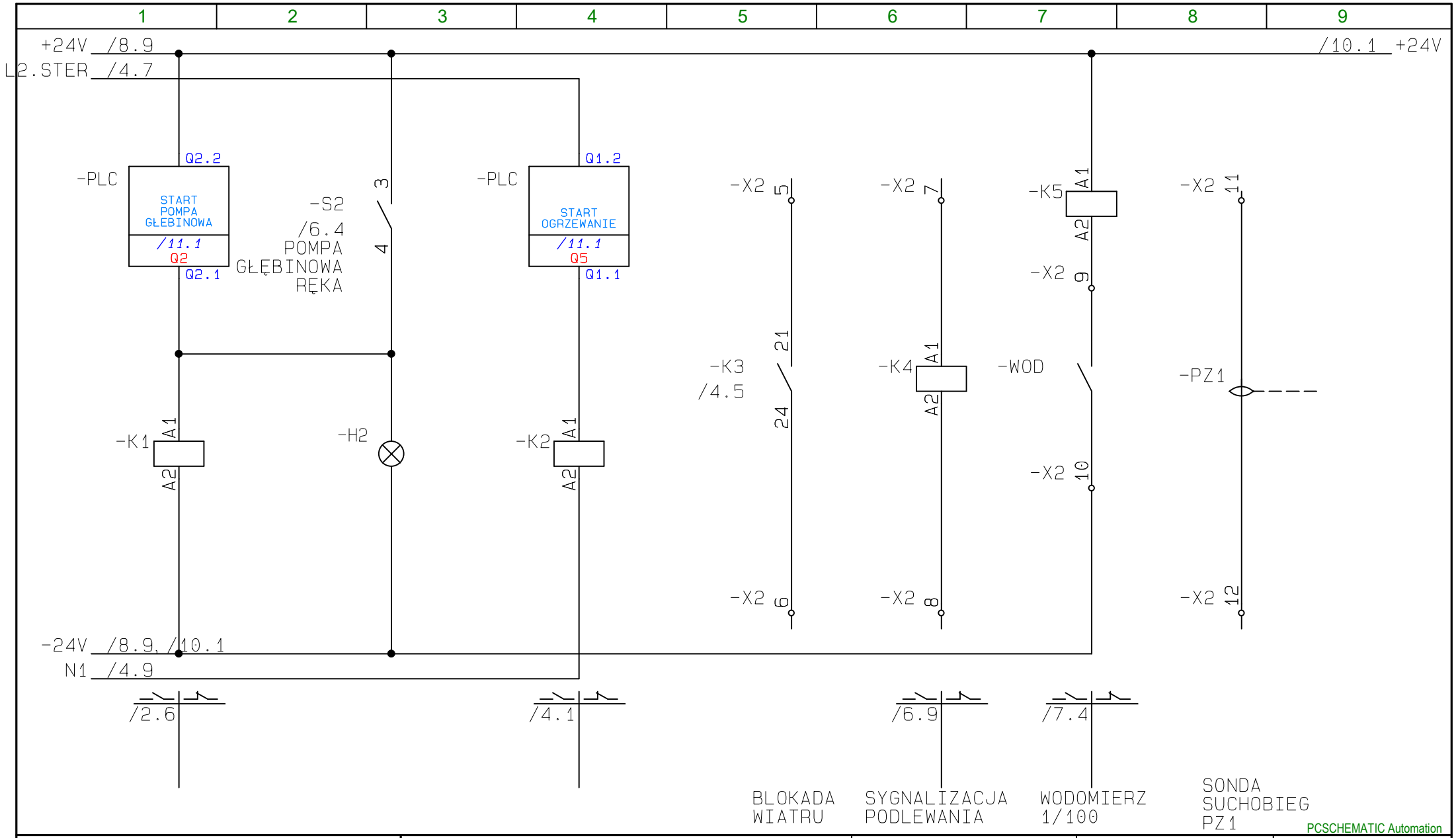

PCSCHEMATIC Automation

AUTOMATYKA
Krzysztof Białowąs

Nazwa projektu: SZAFA STEROWNICZA CZĘSTOCHOWA	**Temat:**	**Rewizja proj.:**	**Strona** 9
Klient: WATER GREEN			
Tytuł strony:	Rysunek nr:	Rewizja str.:	Poprzednia strona 8
Nazwa pliku: STEROWANIE NAWADNIANIEM CZĘSTOCHOWA	Konstr. (projekt/strona): /	Ost. wydruk: 01.04.2021	Następna strona 10
Ozn. ref. strony: Opis:	Zatw. (inicjał/data): /	Ost. zmiana: 16.03.2021	Liczba stron rozdziału: 12

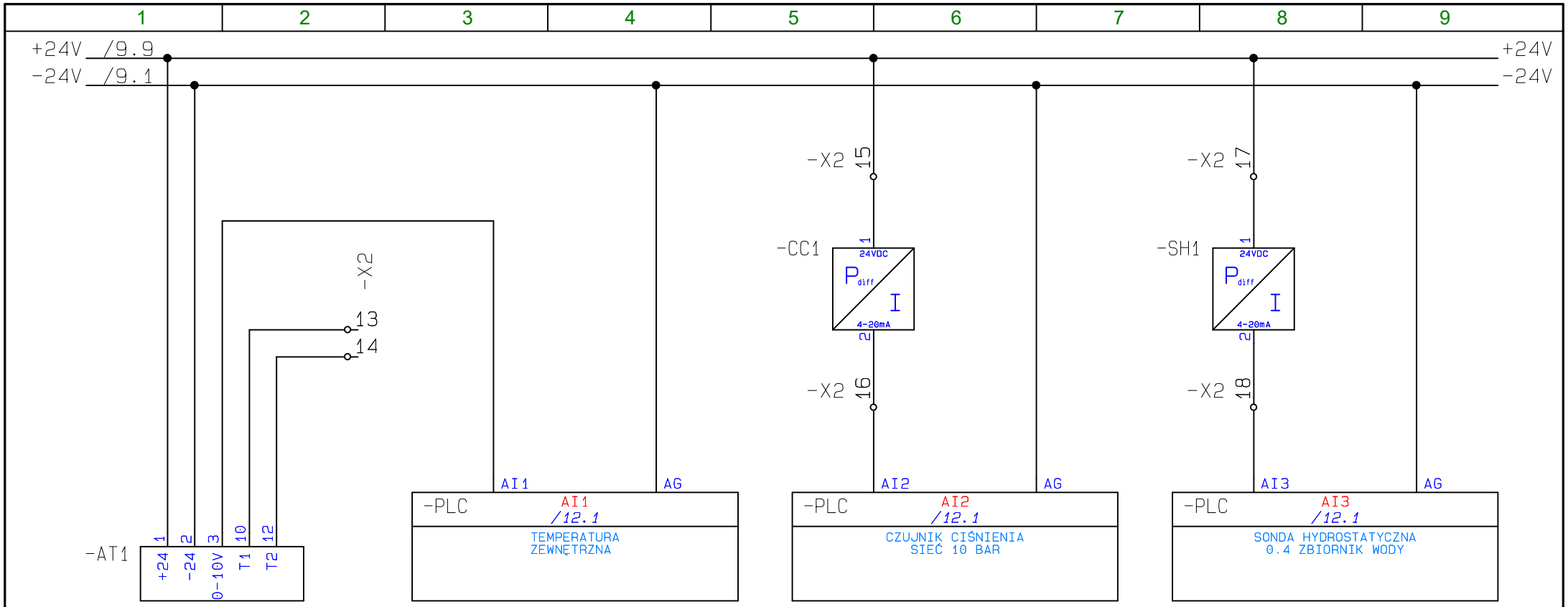

PRZETWORNIK
TEMPERATURY
ZEWNETRZNEJ

PCSCHEMATIC Automation

AUTOMATYKA Krzysztof Białowąs	**Nazwa projektu: SZAFA STEROWNICZA CZĘSTOCHOWA**	**Temat:**	**Rewizja proj.:**	**Strona** 10
	Klient: WATER GREEN			
	Tytuł strony:	Rysunek nr:	Rewizja str.:	Poprzednia strona 9
	Nazwa pliku: STEROWANIE NAWADNIANIEM CZĘSTOCHOWA	Konstr. (projekt/strona): /	Ost. wydruk: 01.04.2021	Następna strona 11
	Ozn. ref. strony: Opis:	Zatw. (inicjał/data): /	Ost. zmiana: 16.03.2021	Liczba stron rozdziału: 12

1	2	3	4	5	6	7	8	9

WEJŚCIA BINARNE STEROWNIKA PLC

-PLC — Panel nr: / Slot nr:

Zacisk WE (SINK)	Adres WE	Położenie WE	Opis
⊘I1	I01	/6.1	KONTROLA ZASILANIA
⊘I2	I02	/6.2	AUTO POMPA SIECIOWA
⊘I3	I03	/6.4	AUTO POMPA GŁĘBINOWA
⊘I4	I04	/6.5	TERMIK POMPA GŁĘBINOWA
⊘I5	I05	/6.6	SUCHOBIEG POMPA GŁEBINOWA
⊘I6	I06	/6.8	SYGNAŁ WIATRU
⊘I7	I07	/6.9	INFORMACJA PODLEWANIA
⊘I8	I08	/7.1	PŁYWAK ZBIORNIK MIN

Przekaźnik programowalny (moduł podst.) – 24VDC, 8DI (1x8, 2AI 0–10V), 4DO (4x1, przekaźnik), RTC

-PLC — Panel nr: / Slot nr:

	Adres WE	Położenie WE	Opis
⊘I1	I9	/7.2	PŁYWAK ZBIORNIK MAX
⊘I2	I10	/7.4	WODOMIERZ POMPA GŁEBINOWA
⊘I3	I11		
⊘I4	I12		

Przekaźnik programowalny (moduł wejść/wyjść cyfrowych) – 24VAC/DC, 4DI (1x4), 4DO (4x1, przekaźnik)

WYJŚCIA BINARNE STEROWNIKA PLC

-PLC — Panel nr: / Slot nr:

Zacisk WY	Zacisk COM	Adres WY	Położenie WY	Opis
⊘Q1.1	⊘Q1.2	Q1	/8.2	START POMPA SIEĆ
⊘Q2.1	⊘Q2.2	Q2	/9.1	START POMPA GŁEBINOWA
⊘Q3.1	⊘Q3.2	Q3		
⊘Q4.1	⊘Q4.2	Q4		

Przekaźnik programowalny (moduł podst.) – 24VDC, 8DI (1x8, 2AI 0–10V), 4DO (4x1, przekaźnik), RTC

-PLC — Panel nr: / Slot nr:

Zacisk WY	Zacisk COM	Adres WY	Położenie WY	Opis
⊘Q1.1	⊘Q1.2	Q5	/9.4	START OGRZEWANIE
⊘Q2.1	⊘Q2.2	Q6		
⊘Q3.1	⊘Q3.2	Q7		
⊘Q4.1	⊘Q4.2	Q8		

Przekaźnik programowalny (moduł wejść/wyjść cyfrowych) – 24VAC/DC, 4DI (1x4), 4DO (4x1, przekaźnik)

1	2	3	4	5	6	7	8	9

WEJŚCIA ANALOGOWE STEROWNIKA PLC

-PLC			Panel nr:
			Slot nr:
Nazwa/Zacisk WE	Adres WE	Położenie WE	Opis
⊘AI1 AG	AI1	/10.3	TEMPERATURA ZEWNĘTRZNA
⊘AI2 AG	AI2	/10.6	CZUJNIK CIŚNIENIA SIEĆ 10 BAR
⊘AI3 AG	AI3	/10.8	SONDA HYDROSTATYCZNA 0.4 ZBIORNIK WODY
⊘AI4 AG	AI4		
PLC(moduł wejść analogowych) - 4AI(napięcie/prąd, zakres roboczy: ±2.5V,±5V,±10V,0-20mA)			

WYJŚCIA ANALOGOWE STEROWNIKA PLC

-PLC			Panel nr:
			Slot nr:
Nazwa/Zacisk WY	Adres WY	Położenie WY	Opis
⊘AQ1 AG	AQ1	/8.7	PRĘDKOŚĆ PID POMPA SIEĆ
⊘AQ1 AG	AQ2		
PLC(moduł wyjść analogowych) - 2AO(napięcie/prąd, zakres roboczy: ±10V,0-20mA)			

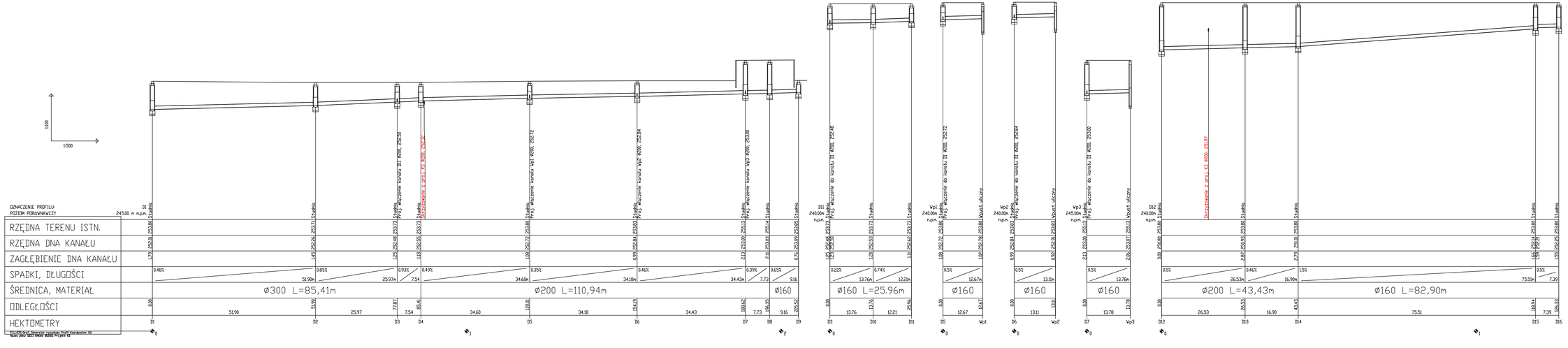

NAZWA INWESTYCJI				
PROJEKT WYKONAWCZY **PRZEBUDOWY I ROZBUDOWY OBIEKTU SPORTOWEGO PRZY UL. LIMANOWSKIEGO W CZĘSTOCHOWIE**				
TYTUŁ RYSUNKU		NAZWISKO	UPRAWNIENIA	DATA / PODPIS
PROFIL KAZALIZACJI DESZCZOWEJ	PROJEKTANT specjalność: konstrukcyjno-budowlana mgr inż.	lech, Dariusz MAJER	62/7/02	11.01.2021
	ASYSTENT PROJEKTANTA	mgr inż. arch. Adam PODKOWIŃSKI	------	11.01.2021
	ASYSTENT PROJEKTANTA	mgr inż. Dawid MAJER	------	11.01.2021
	ASYSTENT PROJEKTANTA	mgr inż. Paweł ANDRECKI	------	11.01.2021
OBIEKT: OBIEKT SPORTOWY dz. ewid. nr 33/1; 33/2; 33/3; obręb **342**; 56; 18/1; 19/1; 20/1; 21/1; 57; obręb **343**			FAZA: PW	
INWESTOR: **GMINA MIASTA CZĘSTOCHOWA** **ul. Śląska 11/13, 42-217 Częstochowa**			SKALA 1:100	RYS. NR KDP-1

"KOSZT-BUD"
Dariusz MAJER
44-190 KNURÓW
UL. DWORCOWA 10/3

KOSZT-BUD
ZAKŁAD USŁUG PROJEKTOWO-KOSZTORYSOWYCH I NADZORU INWESTORSKIEGO
Dariusz Majer

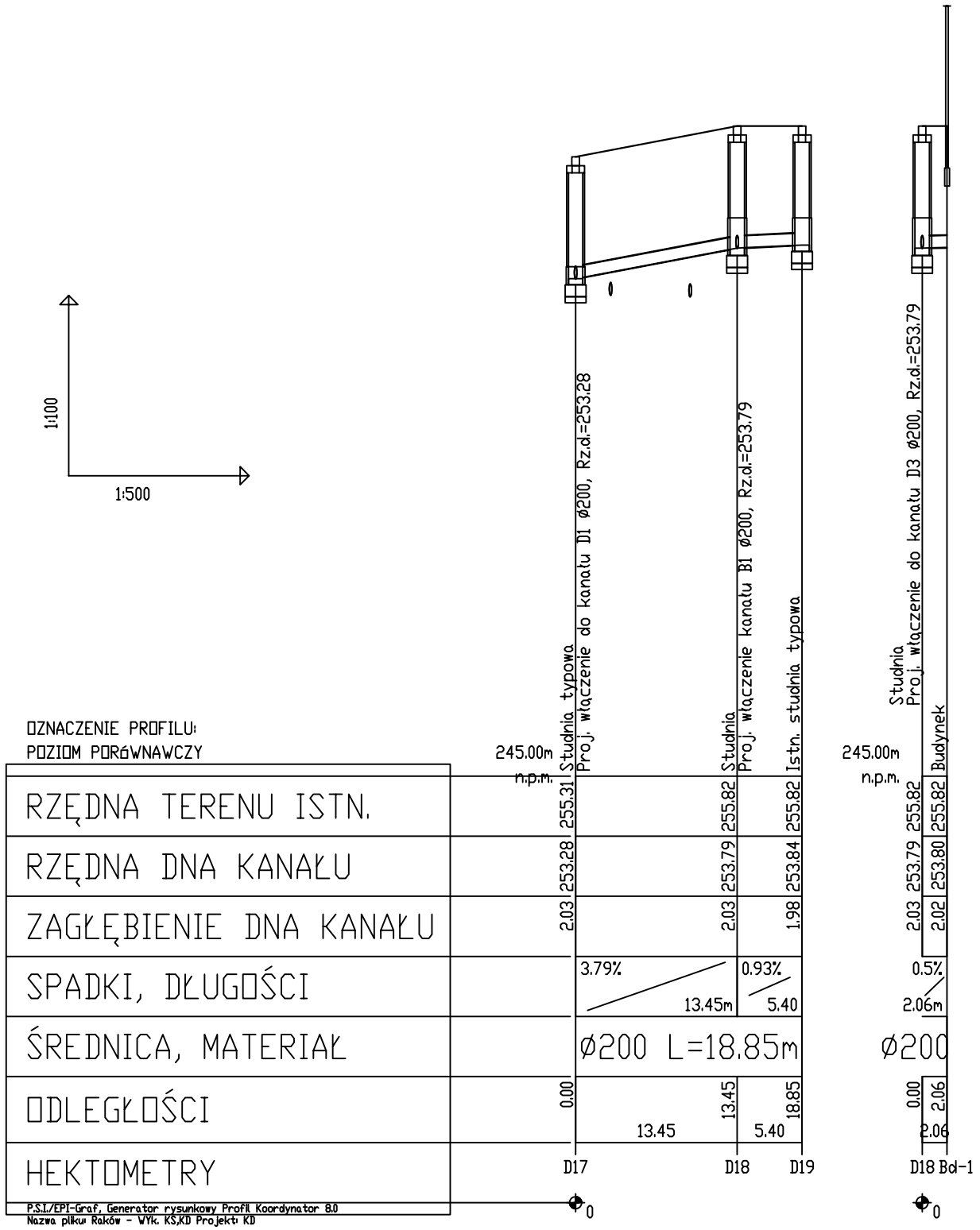

NAZWA INWESTYCJI

PROJEKT WYKONAWCZY

PRZEBUDOWY I ROZBUDOWY OBIEKTU SPORTOWEGO PRZY UL. LIMANOWSKIEGO W CZĘSTOCHOWIE

TYTUŁ RYSUNKU		NAZWISKO	UPRAWNIENIA	DATA	PODPIS
PROFIL KAZALIZACJI DESZCZOWEJ	**PROJEKTANT** specjalność: **konstrukcyjno-budowlana drogowa**	tech. Dariusz MAJER	627/02	11.03.2021	
	ASYSTENT PROJEKTANTA	mgr inż. arch. Adam POGORZELSKI	—	11.03.2021	
	ASYSTENT PROJEKTANTA	mgr inż. Dawid MAJER	—	11.03.2021	
	ASYSTENT PROJEKTANTA	mgr inż. Paweł ANDRECZKO	—	11.03.2021	

OBIEKT:
OBIEKT SPORTOWY
dz. ewid. nr 33/1; 33/2; 33/3; obręb **342**; 56; 18/1; 19/1; 20/1; 21/1; 57; obręb **343**

FAZA: PW

INWESTOR:
GMINA MIASTA CZĘSTOCHOWA
ul. Śląska 11/13, 42-217 Częstochowa

SKALA: 1:100

RYS. NR: KDP-2

"KOSZT-BUD"
Dariusz MAJER
44-190 KNURÓW
UL. DWORCOWA 10/3

KOSZT-BUD
ZAKŁAD USŁUG PROJEKTOWO-KOSZTORYSOWYCH I NADZORU INWESTORSKIEGO
Dariusz Majer

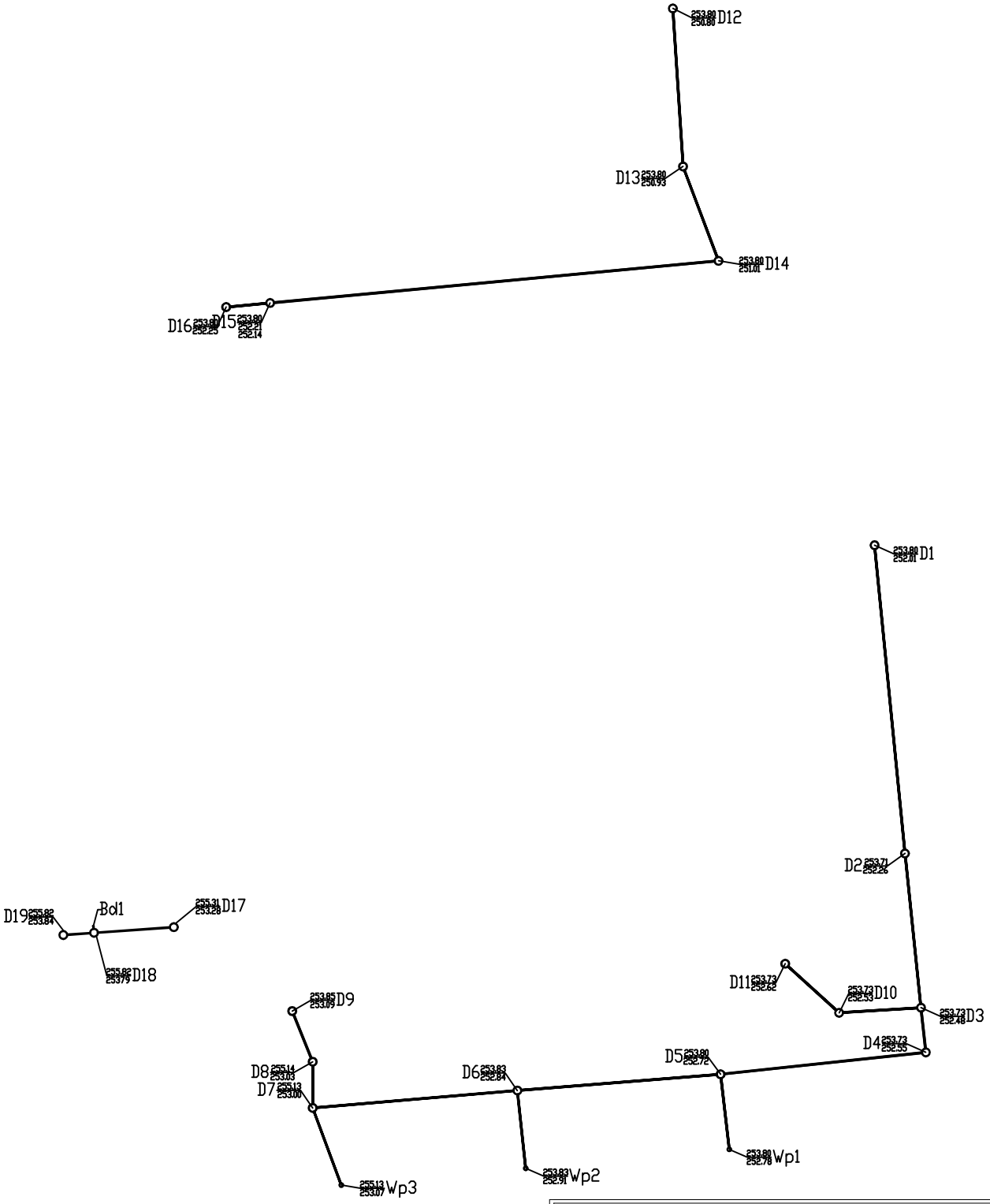

NAZWA INWESTYCJI

PROJEKT WYKONAWCZY

PRZEBUDOWY I ROZBUDOWY OBIEKTU SPORTOWEGO PRZY UL. LIMANOWSKIEGO W CZĘSTOCHOWIE

TYTUŁ RYSUNKU		NAZWISKO	UPRAWNIENIA	DATA	PODPIS
AKSONOMETRIA KAZALIZACJI DESZCZOWEJ	**PROJEKTANT** specjalność: **konstrukcyjno-budowlana drogowa**	tech. Dariusz MAJER	627/02	11.03.2021	
	ASYSTENT PROJEKTANTA	mgr inż. arch. Adam POGORZELSKI	—	11.03.2021	
	ASYSTENT PROJEKTANTA	mgr inż. Dawid MAJER	—	11.03.2021	
	ASYSTENT PROJEKTANTA	mgr inż. Paweł ANDRECZKO	—	11.03.2021	

OBIEKT:
OBIEKT SPORTOWY
dz. ewid. nr 33/1; 33/2; 33/3; obręb **342**; 56; 18/1; 19/1; 20/1; 21/1; 57; obręb **343**

FAZA: PW

INWESTOR:
GMINA MIASTA CZĘSTOCHOWA
ul. Śląska 11/13, 42-217 Częstochowa

SKALA: ----

RYS. NR: KDP-3

"KOSZT-BUD"
Dariusz MAJER
44-190 KNURÓW
UL. DWORCOWA 10/3

KOSZT-BUD
ZAKŁAD USŁUG PROJEKTOWO-KOSZTORYSOWYCH I NADZORU INWESTORSKIEGO
Dariusz Majer

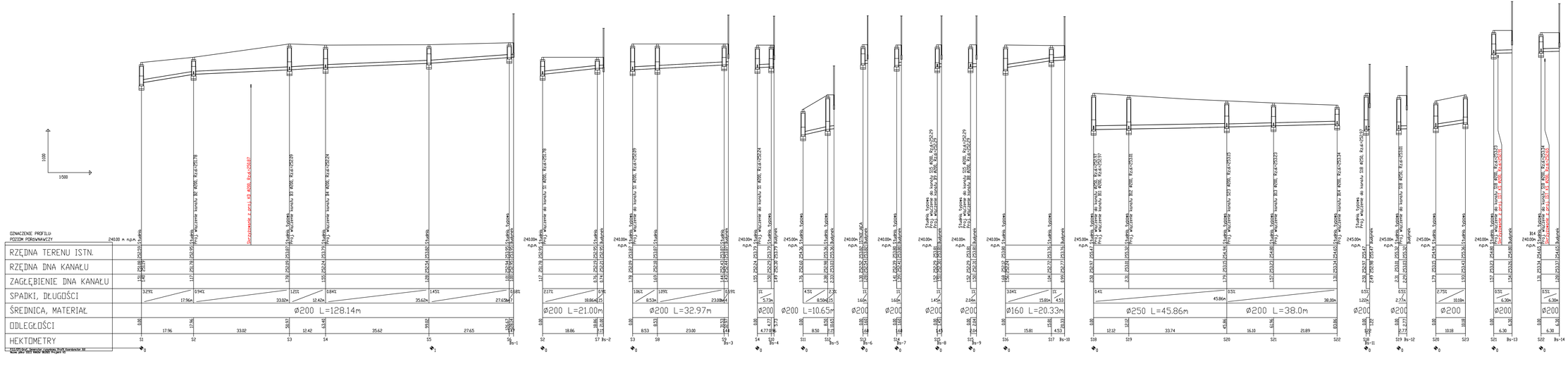

UWAGA:
W przypadku braku możliwości zachowania minimalnych spadków kanałów kanalizacyjnych zobowiązuje się Użytkownika do kontroli oraz ewentualnego czyszczenia kanlu min. 2 razy w roku

NAZWA INWESTYCJI

PROJEKT WYKONAWCZY
PRZEBUDOWY I ROZBUDOWY OBIEKTU SPORTOWEGO PRZY UL. LIMANOWSKIEGO W CZĘSTOCHOWIE

TYTUŁ RYSUNKU		NAZWISKO	UPRAWNIENIA	DATA	PODPIS
PROFIL KAZALIZACJI SANIATRANEJ	PROJEKTANT konstrukcyjno-budowlanej/konstrukcyjno-drogowej	mgr inż. Dariusz MAJER	327/02	11.05.2021	
	RZECZOZNAWCA PROJEKTANTA	mgr inż. arch. Adam STOCKOWSKI	-----	11.05.2021	
	RZECZOZNAWCA PROJEKTANTA	mgr inż. Dawid MAJER	-----	11.05.2021	
	RZECZOZNAWCA PROJEKTANTA	mgr inż. Paweł NADRZELNO	-----	11.05.2021	

OBIEKT:
OBIEKT SPORTOWY
dz. ewid. nr 331; 332; 33/3 obręb 342; 56; 18/1; 19/1; 20/1; 21/1; 57; obręb 343

FAZA: PW

INWESTOR:
GMINA MIASTA CZĘSTOCHOWA
ul. Śląska 11/13, 42-217 Częstochowa

SKALA: 1:100

RYS. Nr: KSP-1

"KOSZT-BUD"
Dariusz MAJER
44-190 KNURÓW
UL. DWORCOWA 10/3

KOSZT-BUD
ZAKŁAD USŁUG
BUDOWLANO-REMONTOWYCH
I HANDLOWO-USŁUGOWYCH
Dariusz Majer

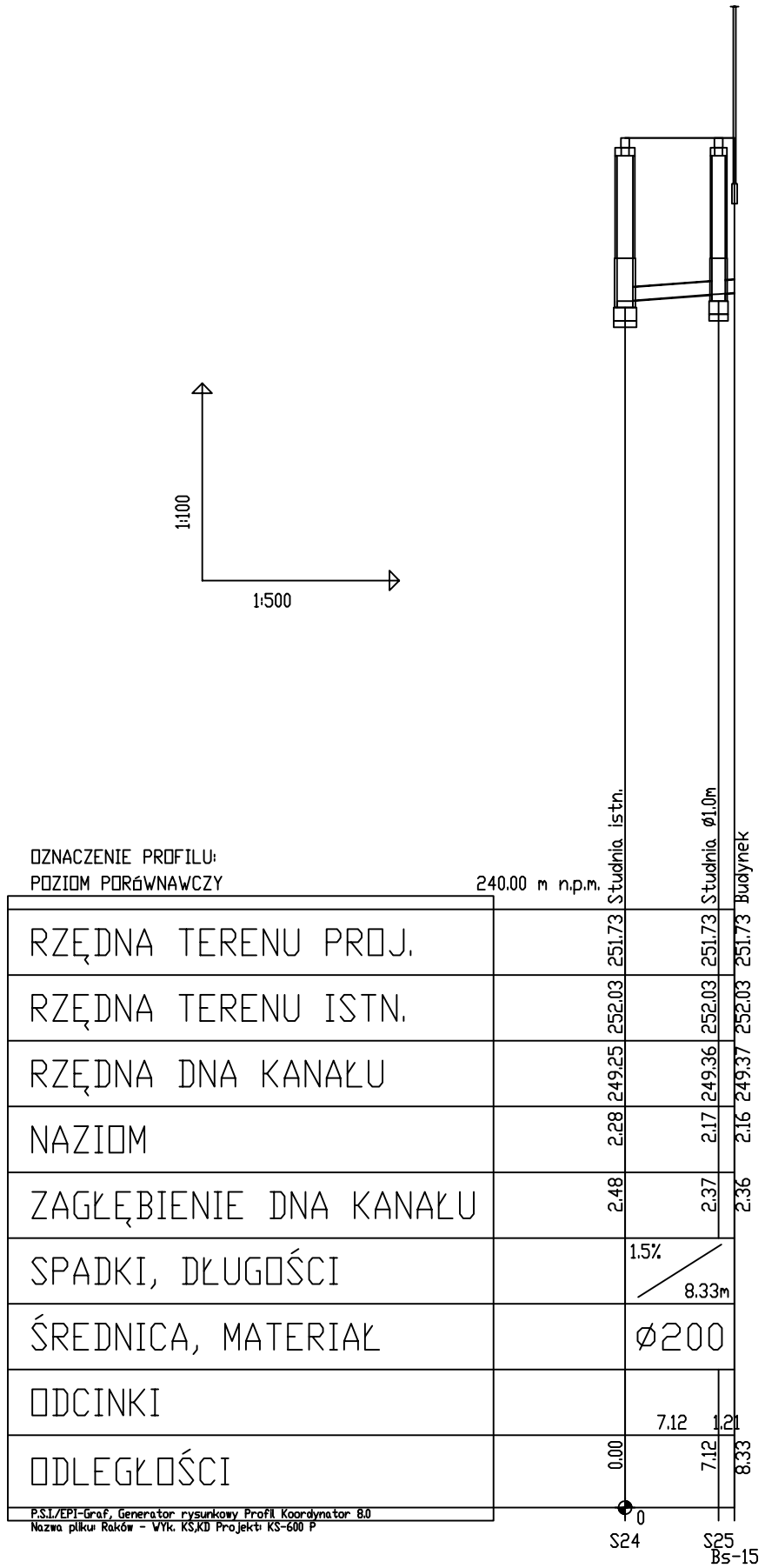

NAZWA INWESTYCJI

PROJEKT WYKONAWCZY

PRZEBUDOWY I ROZBUDOWY OBIEKTU SPORTOWEGO PRZY UL. LIMANOWSKIEGO W CZĘSTOCHOWIE

TYTUŁ RYSUNKU		NAZWISKO	UPRAWNIENIA	DATA	PODPIS
PROFIL KAZALIZACJI SANIATRANEJ	**PROJEKTANT** specjalność: **konstrukcyjno-budowlana drogowa**	tech. Darlusz MAJER	627/02	11.03.2021	
	ASYSTENT PROJEKTANTA	mgr inż. arch. Adam POGORZELSKI	—	11.03.2021	
	ASYSTENT PROJEKTANTA	mgr inż. Dawid MAJER	—	11.03.2021	
	ASYSTENT PROJEKTANTA	mgr inż. Paweł ANDRECZKO	—	11.03.2021	

OBIEKT:
OBIEKT SPORTOWY
dz. ewid. nr 33/1; 33/2; 33/3; obręb **342**; 56; 18/1; 19/1; 20/1; 21/1; 57; obręb **343**

FAZA: PW

INWESTOR:
GMINA MIASTA CZĘSTOCHOWA
ul. Śląska 11/13, 42-217 Częstochowa

SKALA: 1:100

RYS. NR: KSP-2

"KOSZT-BUD"
Dariusz MAJER
44-190 KNURÓW
UL. DWORCOWA 10/3

KOSZT-BUD
ZAKŁAD USŁUG PROJEKTOWO-KOSZTORYSOWYCH I NADZORU INWESTORSKIEGO
Dariusz Majer

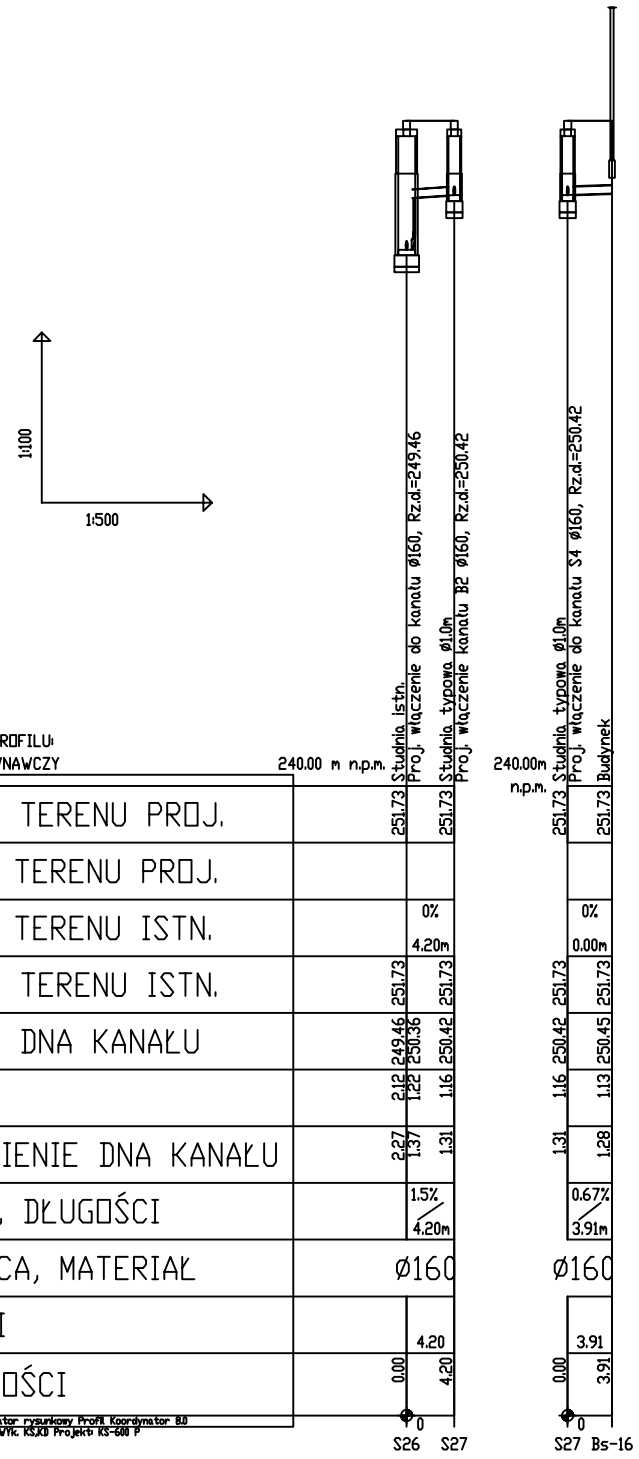

Uwaga :
Kaskadę o dł 90 cm zamocować za pomocą śrub oraz obejm ze stali nierdzewnej .

NAZWA INWESTYCJI					
PROJEKT WYKONAWCZY **PRZEBUDOWY I ROZBUDOWY OBIEKTU SPORTOWEGO** **PRZY UL. LIMANOWSKIEGO W CZĘSTOCHOWIE**					
TYTUŁ RYSUNKU		NAZWISKO	UPRAWNIENIA	DATA	PODPIS
PROFIL KAZALIZACJI SANIATRANEJ	**PROJEKTANT** specjalność: **konstrukcyjno-budowlana drogowa**	tech. Dariusz MAJER	627/02	11.03.2021	
	ASYSTENT PROJEKTANTA	mgr inż. arch. Adam POGORZELSKI	—	11.03.2021	
	ASYSTENT PROJEKTANTA	mgr inż. Dawid MAJER	—	11.03.2021	
	ASYSTENT PROJEKTANTA	mgr inż. Paweł ANDRECZKO	—	11.03.2021	
OBIEKT: OBIEKT SPORTOWY dz. ewid. nr 33/1; 33/2; 33/3; obręb **342**; 56; 18/1; 19/1; 20/1; 21/1; 57; obręb **343**			FAZA PW		
INWESTOR: **GMINA MIASTA CZĘSTOCHOWA** **ul. Śląska 11/13, 42-217 Częstochowa**			SKALA 1:100	RYS. NR KSP-3	
"KOSZT-BUD" ***Dariusz MAJER*** **44-190 KNURÓW** **UL. DWORCOWA 10/3**		**KOSZT-BUD** ZAKŁAD USŁUG PROJEKTOWO-KOSZTORYSOWYCH I NADZORU INWESTORSKIEGO ***Dariusz Majer***			

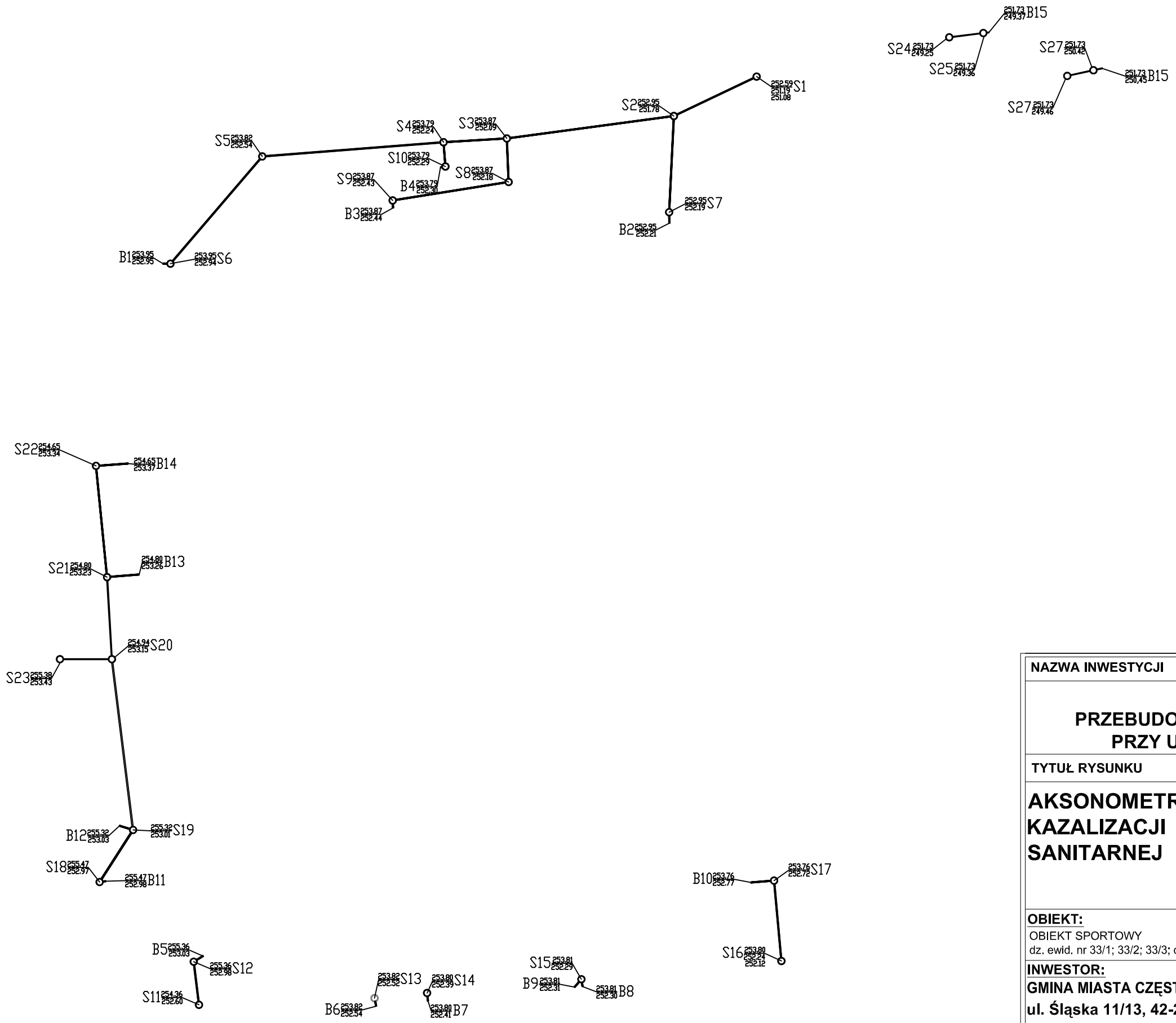

NAZWA INWESTYCJI

PROJEKT WYKONAWCZY

PRZEBUDOWY I ROZBUDOWY OBIEKTU SPORTOWEGO PRZY UL. LIMANOWSKIEGO W CZĘSTOCHOWIE

TYTUŁ RYSUNKU		NAZWISKO	UPRAWNIENIA	DATA	PODPIS
AKSONOMETRIA KAZALIZACJI SANITARNEJ	**PROJEKTANT** specjalność: **konstrukcyjno-budowlana drogowa**	tech. Dariusz MAJER	627/02	11.03.2021	
	ASYSTENT PROJEKTANTA	mgr inż. arch. Adam POGORZELSKI	—	11.03.2021	
	ASYSTENT PROJEKTANTA	mgr inż. Dawid MAJER	—	11.03.2021	
	ASYSTENT PROJEKTANTA	mgr inż. Paweł ANDRECZKO	—	11.03.2021	

OBIEKT:
OBIEKT SPORTOWY
dz. ewid. nr 33/1; 33/2; 33/3; obręb **342**; 56; 18/1; 19/1; 20/1; 21/1; 57; obręb **343**

FAZA: PW

INWESTOR:
GMINA MIASTA CZĘSTOCHOWA
ul. Śląska 11/13, 42-217 Częstochowa

SKALA: ---

RYS. NR: KSP-4

"KOSZT-BUD"
Dariusz MAJER
44-190 KNURÓW
UL. DWORCOWA 10/3

KOSZT-BUD
ZAKŁAD USŁUG PROJEKTOWO-KOSZTORYSOWYCH I NADZORU INWESTORSKIEGO
Dariusz Majer

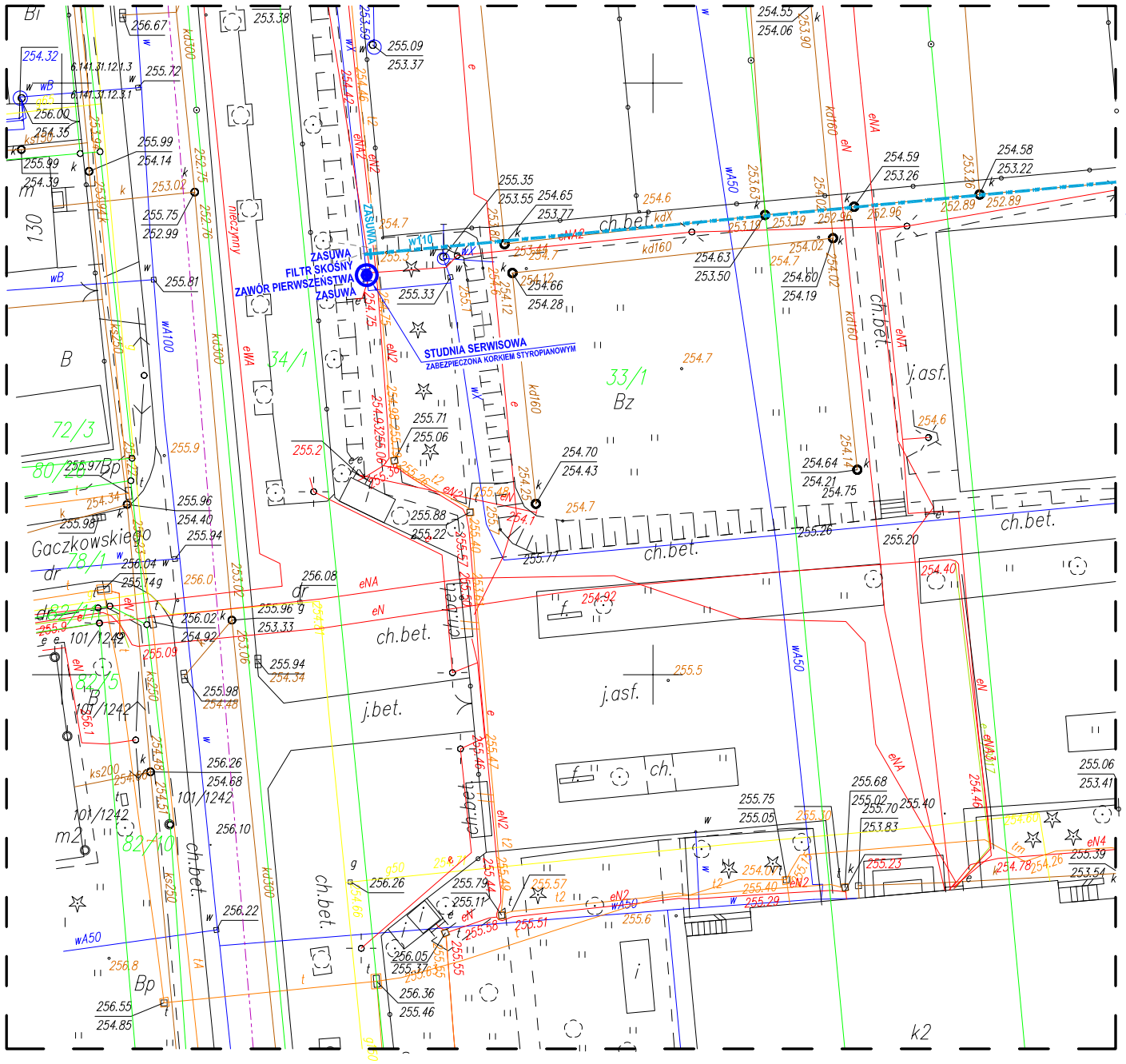

INSTALACJA

- Przed zaworem zainstalować filtr skośny zabezpieczający przed większymi zanieczyszczeniami
- Po obu stronach zaworu regulacyjnego należy zamontować zawory odcinające
- Miejsce montażu powinno być zabezpieczone przed mrozem oraz łatwo dostępne, by ułatwić serwis i obsługę bez konieczności demontażu zaworu z instalacji
- Zapewnić odcinki proste rury przed regulatorem, co najmniej o długości 3 średnic nominalnych zaworu (3xDN) oraz za regulatorem, co najmniej o długości 5 średnic nominalnych zaworu (5xDN) (zgodnie z normą PN-EN 806-2)
- Przed zainstalowaniem zaworu regulacyjnego należy przepłukać rurociąg, aby usunąć ewentualne zanieczyszczenia
- Zawór wymaga regularnego serwisu zgodnie z normą PN-EN 806-5
- Czynności sprawdzające prawidłowość działania zaworu mogą być przeprowadzone tylko na pracującej instalacji

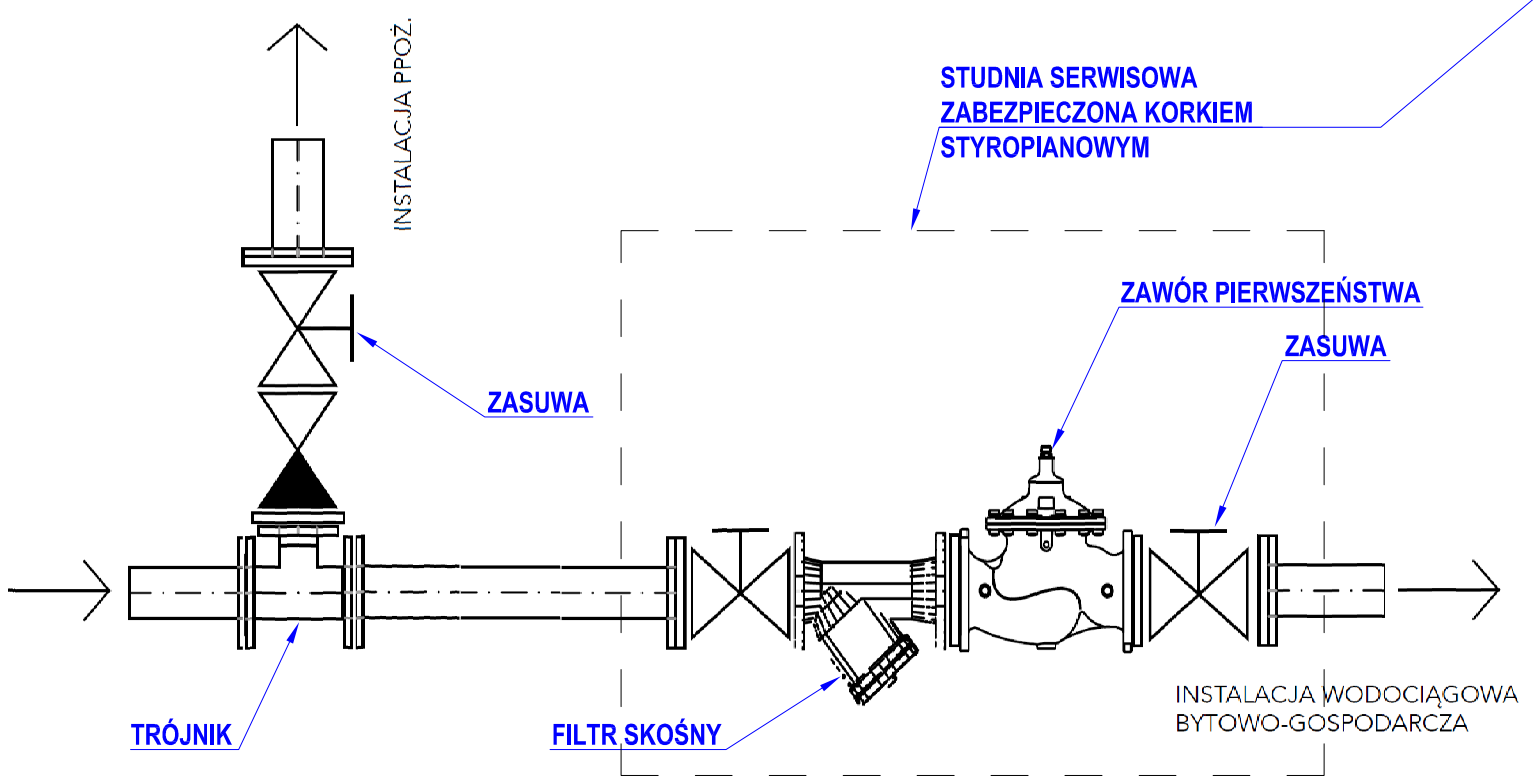

NAZWA INWESTYCJI

PROJEKT WYKONAWCZY

PRZEBUDOWY I ROZBUDOWY OBIEKTU SPORTOWEGO PRZY UL. LIMANOWSKIEGO W CZĘSTOCHOWIE

TYTUŁ RYSUNKU		NAZWISKO	UPRAWNIENIA	DATA	PODPIS
SCHEMAT ZABUDOWY ZAWORU PIERWSZEŃSTWA	**PROJEKTANT** specjalność: **konstrukcyjno-budowlana drogowa**	tech. Dariusz MAJER	627/02	11.03.2021	
	ASYSTENT PROJEKTANTA	mgr inż. arch. Adam POGORZELSKI	—	11.03.2021	
	ASYSTENT PROJEKTANTA	mgr inż. Dawid MAJER	—	11.03.2021	
	ASYSTENT PROJEKTANTA	mgr inż. Paweł ANDRECZKO	—	11.03.2021	

OBIEKT:
OBIEKT SPORTOWY
dz. ewid. nr 33/1; 33/2; 33/3; obręb **342**; 56; 18/1; 19/1; 20/1; 21/1; 57; obręb **343**

FAZA: PROJEKT WYKONAWCZY

INWESTOR:
GMINA MIASTA CZĘSTOCHOWA
ul. Śląska 11/13, 42-217 Częstochowa

SKALA: ---
RYS. NR: ZP-1

"KOSZT-BUD"
Dariusz MAJER
44-190 KNURÓW
UL. DWORCOWA 10/3

KOSZT-BUD
ZAKŁAD USŁUG PROJEKTOWO-KOSZTORYSOWYCH I NADZORU INWESTORSKIEGO
Dariusz Majer