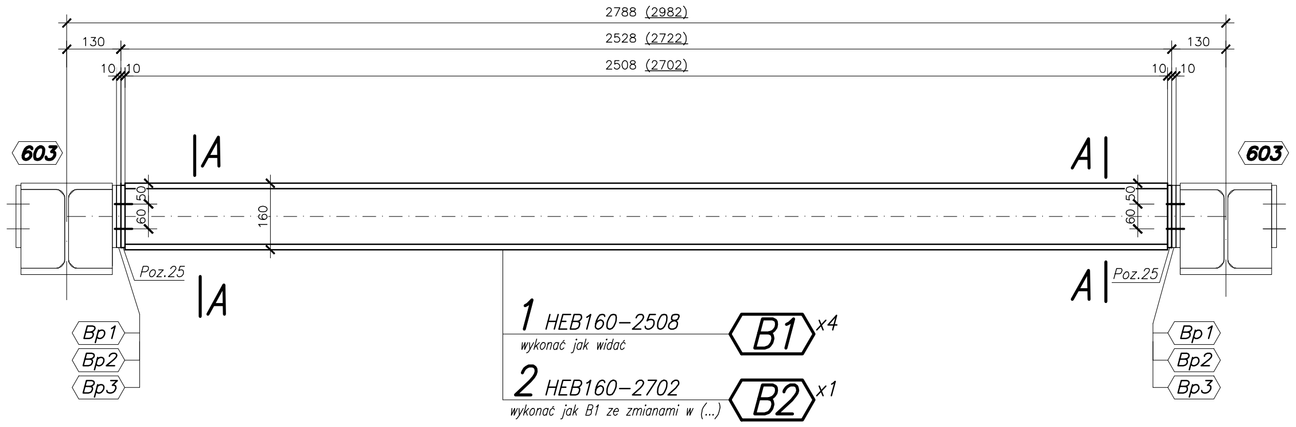

1 HEB160–2508 — B1 x4
wykonać jak widać

2 HEB160–2702 — B2 x1
wykonać jak B1 ze zmianami w (...)

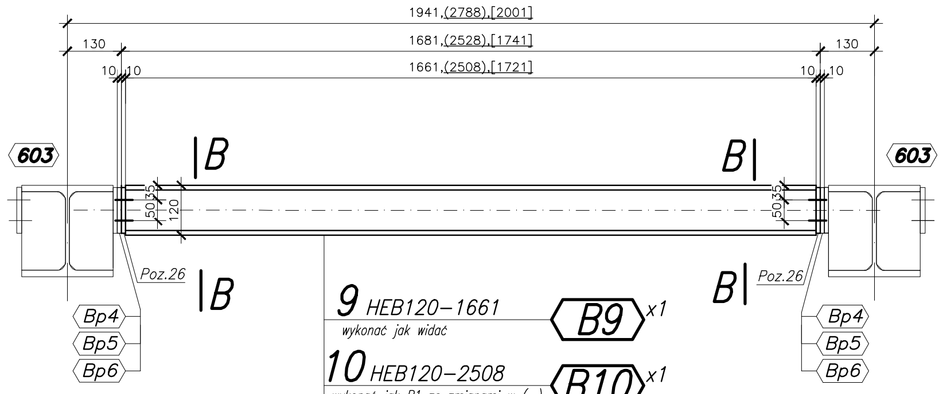

9 HEB120–1661 — B9 x1
wykonać jak widać

10 HEB120–2508 — B10 x1
wykonać jak B1 ze zmianami w (...)

11 HEB120–1721 — B11 x2
wykonać jak B1 ze zmianami w [...]

50 Bl.5x160–150 4ø14 — Bp1 x24

51 Bl.3x160–150 4ø14 — Bp1 x24

52 Bl.2x160–150 4ø14 — Bp2 x48

A–A

25 Bl.10x160–150 4ø14

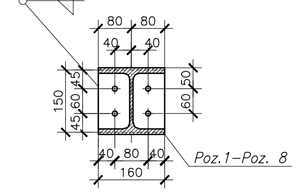

53 Bl.5x120–110 4ø14 — Bp4 x38

54 Bl.3x120–110 4ø14 — Bp5 x38

55 Bl.2x120–110 4ø14 — Bp6 x76

B–B

26 Bl.10x120–110 4ø14

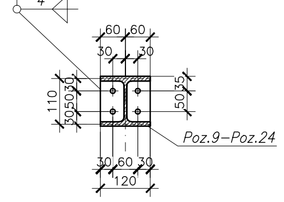

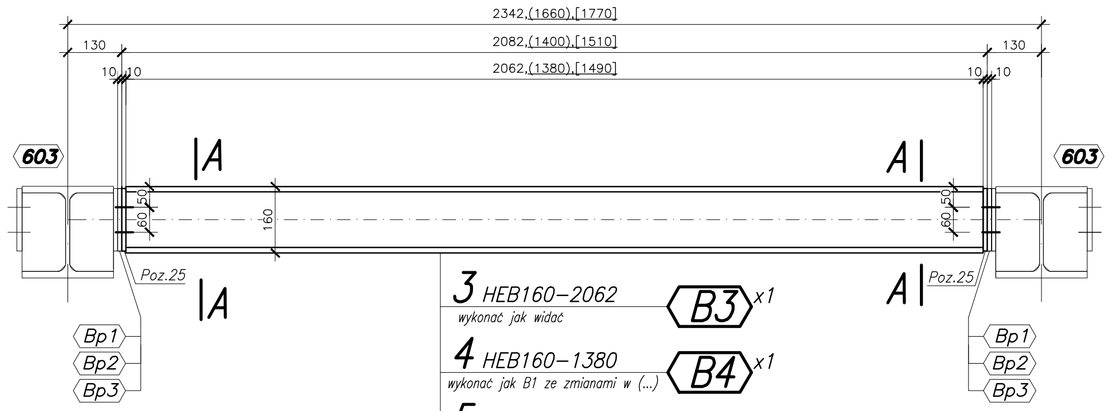

3 HEB160–2062 — B3 x1
wykonać jak widać

4 HEB160–1380 — B4 x1
wykonać jak B1 ze zmianami w (...)

5 HEB160–1490 — B5 x1
wykonać jak B1 ze zmianami w [...]

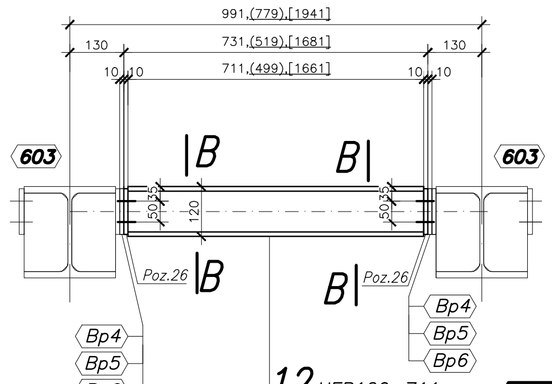

12 HEB120–711 — B12 x1
wykonać jak widać

13 HEB120–499 — B13 x1
wykonać jak B1 ze zmianami w (...)

14 HEB120–1661 — B14 x1
wykonać jak B1 ze zmianami w [...]

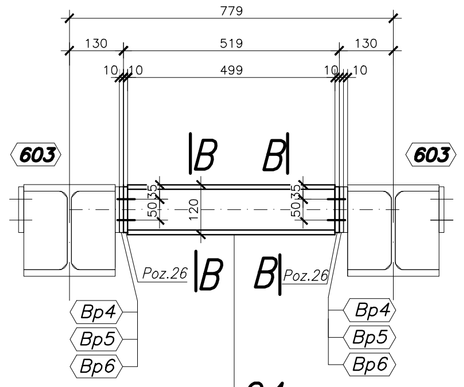

24 HEB120–499 — B24 x1
wykonać jak widać

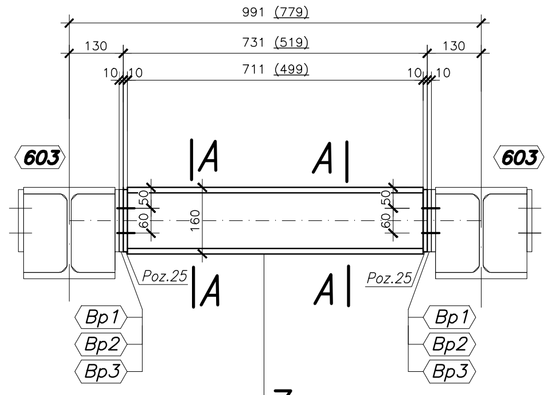

7 HEB160–711 — B7 x1
wykonać jak widać

8 HEB160–499 — B8 x1
wykonać jak B1 ze zmianami w (...)

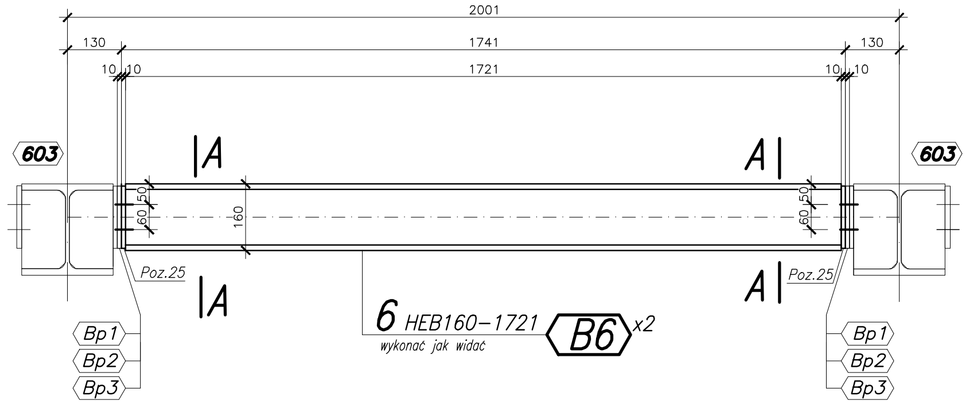

6 HEB160–1721 — B6 x2
wykonać jak widać

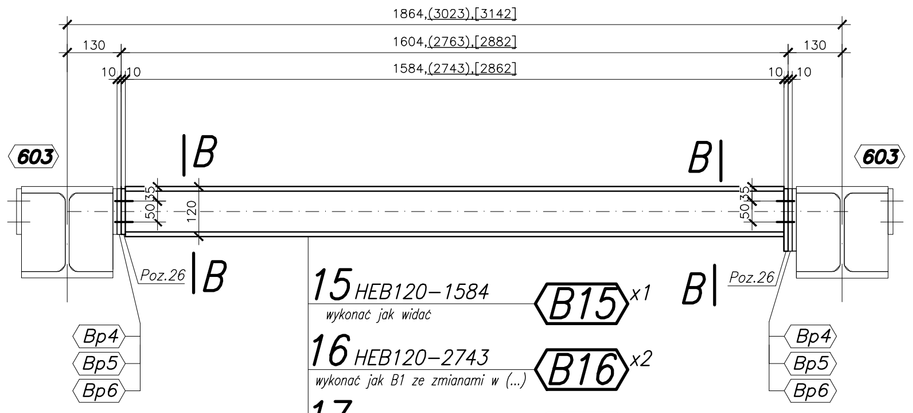

15 HEB120–1584 — B15 x1
wykonać jak widać

16 HEB120–2743 — B16 x2
wykonać jak B1 ze zmianami w (...)

17 HEB120–2862 — B17 x2
wykonać jak B1 ze zmianami w [...]

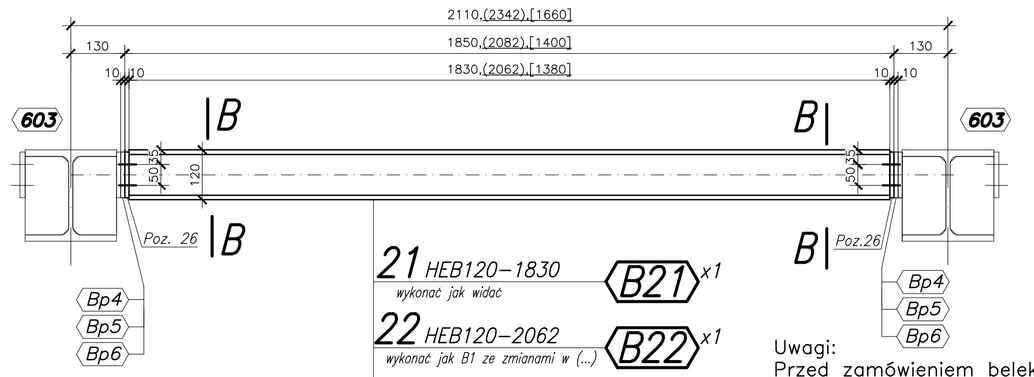

21 HEB120–1830 — B21 x1
wykonać jak widać

22 HEB120–2062 — B22 x1
wykonać jak B1 ze zmianami w (...)

23 HEB120–1380 — B23 x1
wykonać jak B1 ze zmianami w (...)

Uwagi:
Przed zamówieniem belek stalowych należy zinwentaryzować wykonane elementy żelbetowe w celu pomierzenia belek stalowych.
Stal S355J2
Zabezpieczenie ognioochronne:
– R60
Zabezpieczenie antykorozyjne:
Zestaw farb:
– farba podkładowa epoksydowa – 2x30µm
– farba nawierzchniowa poliuretanowa – 80µm
Kolor RAL 7001
Wszystkie zmiany uzgodnić z Projektantem
Rysunek należy cztać wraz ze specyfikacjami, rysunkami architektonicznymi i branżowymi.

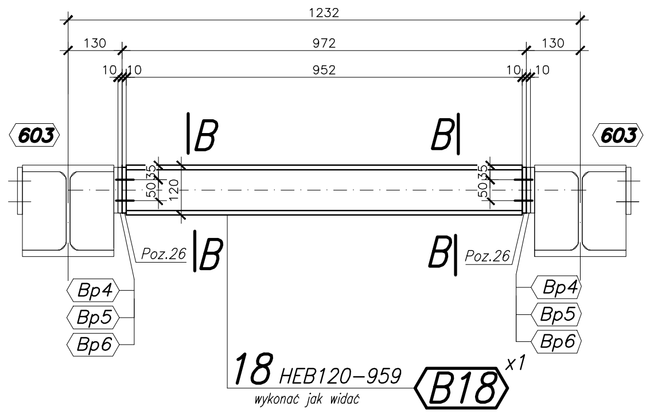

18 HEB120–959 — B18 x1
wykonać jak widać

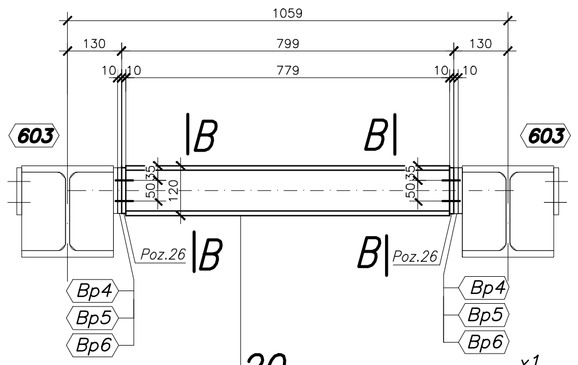

20 HEB120–786 — B20 x1
wykonać jak widać

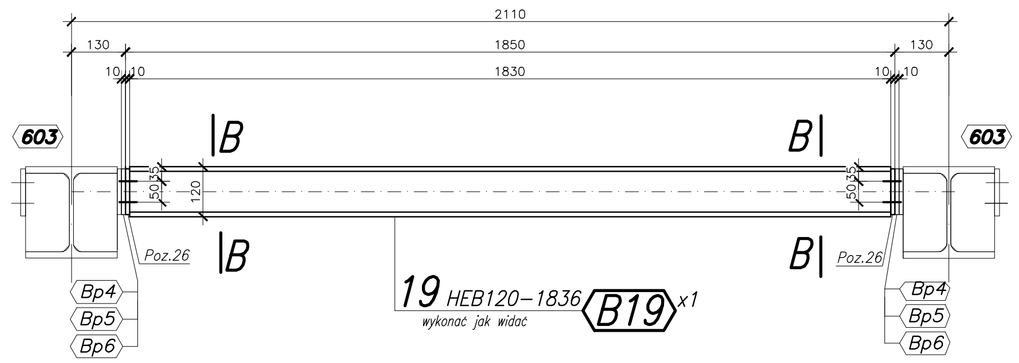

19 HEB120–1836 — B19 x1
wykonać jak widać

M12x50 kl.5.6 wg DIN 7990
1x Nakr. M12 wg DIN 555
1x Podkł. ø13 wg DIN 7989
Sztuk 248 — 603

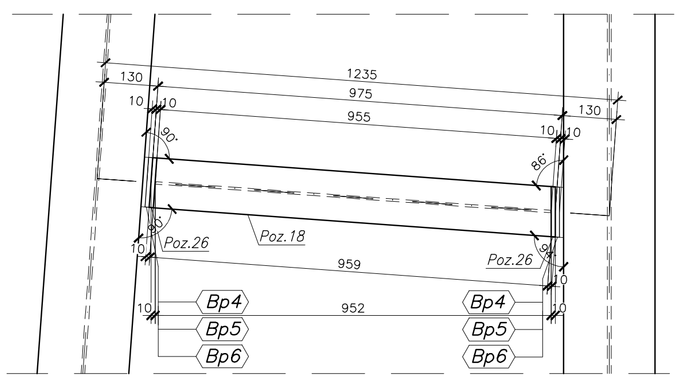

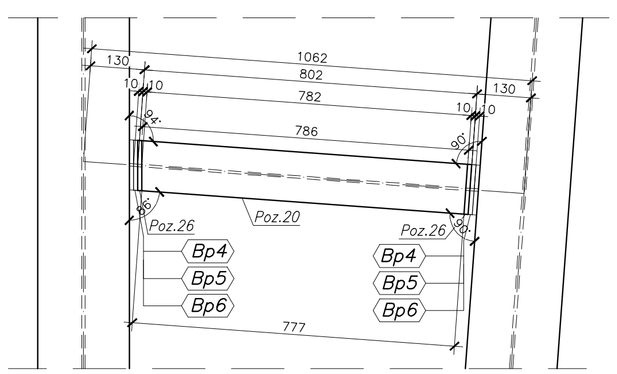

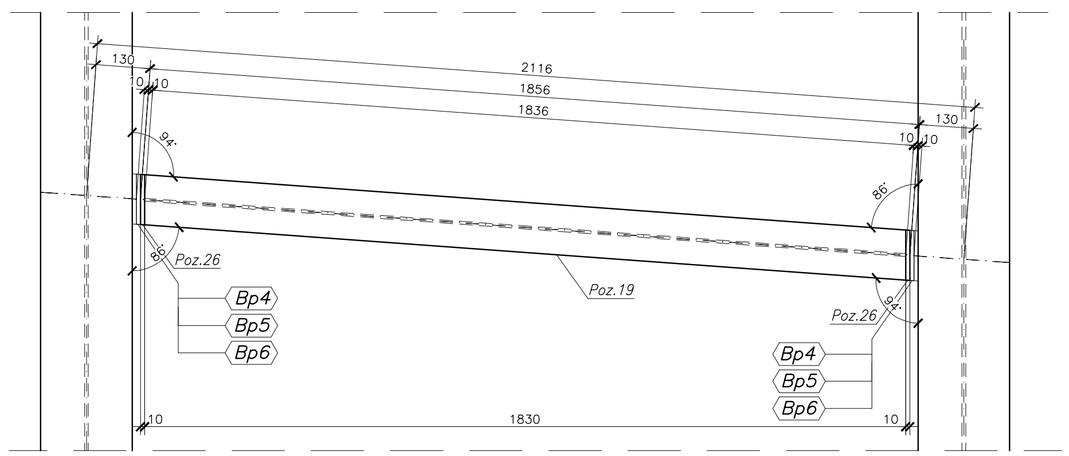

TIM ARCHITEKCI S.C.
Tomasz Borowiecki | Mirosława Kowalczyk
Al.Aleji Kopiowej 17L, 42-200 Częstochowa
tel. 297 847 109 , 606 400 820
e-mail: biuro@timarchitekci.pl
www.timarchitekci.pl

PRACOWNIA PROJEKTOWA

PIOTR KĘDZIERSKI
www.attyka-architekci.com.pl
attyka@poczta.fm, attykabiuro@poczta.fm
CZĘSTOCHOWA UL. ELSNERA 4b TEL. 531 773 803, 502 086 906

nazwa inwestycji
Przebudowa i rozbudowa budynku Ratusza Starej Częstochowy wraz z zagospodarowaniem terenu

adres inwestycji
Dz. nr ewid. 62/3, 63/4, 62/4, 66/6, 73, 66/4, 92/3, 66/7, 63/2 obręb 109
Dz. nr 79 obręb 147

Inwestor
Gmina Miasto Częstochowa
Śląska 11 /13
42-217 Częstochowa

faza projektu
PROJEKT WYKONAWCZY

PROJEKTANT	branża	upr. nr:	podpis
mgr inż. Piotr Kędzierski	konstrukcja	96/02	
PROJEKTANT SPRAWDZAJĄCY			
mgr inż. Piotr Walek	konstrukcja	40/02	

tytuł rysunku: BELKI STROPOWE B1-B24
skala: 1:10
branża: KONSTRUKCJA
nr rysunku: KW-41
data opracowania: GRUDZIEŃ 2016