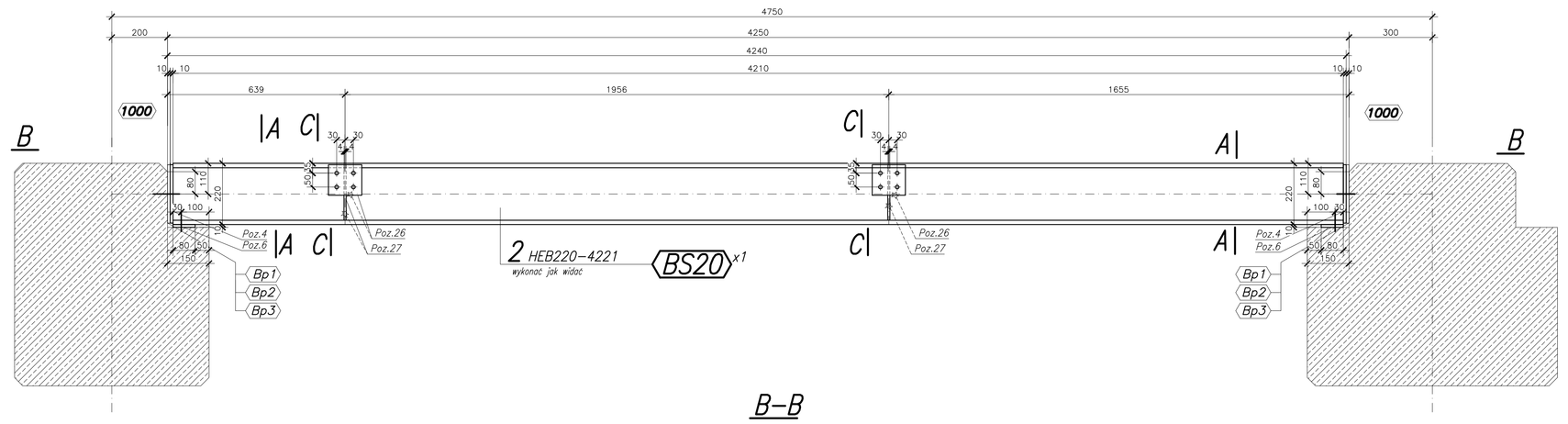

B–B

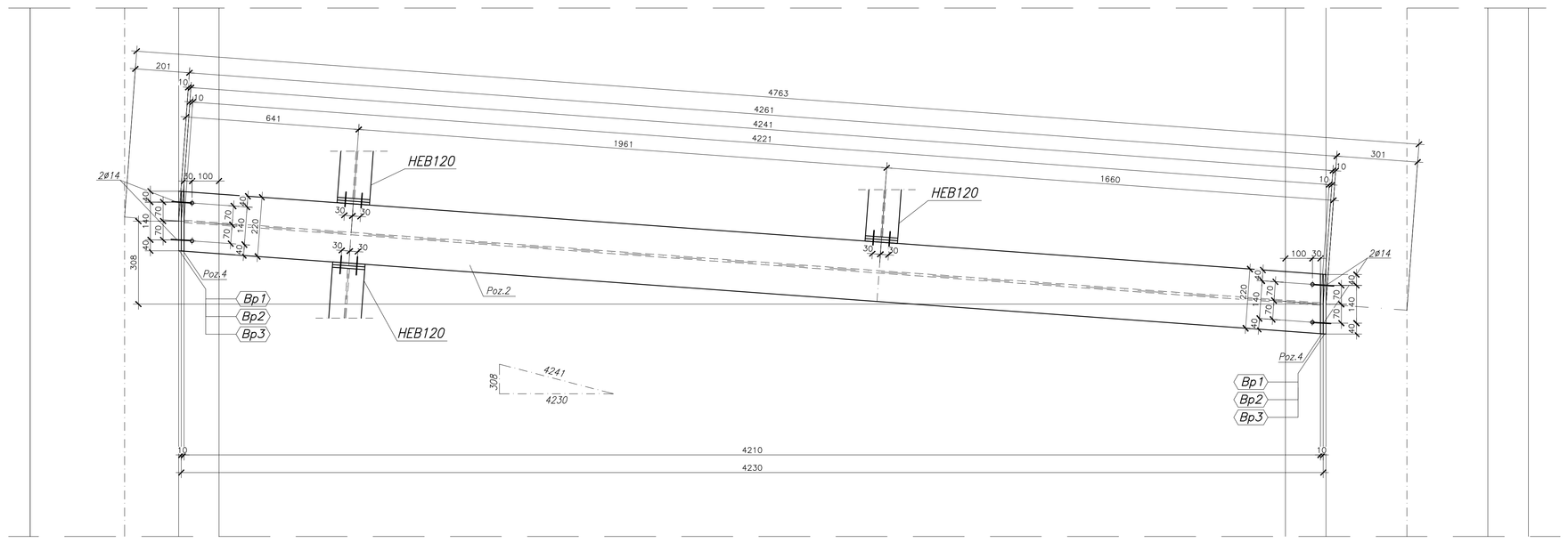

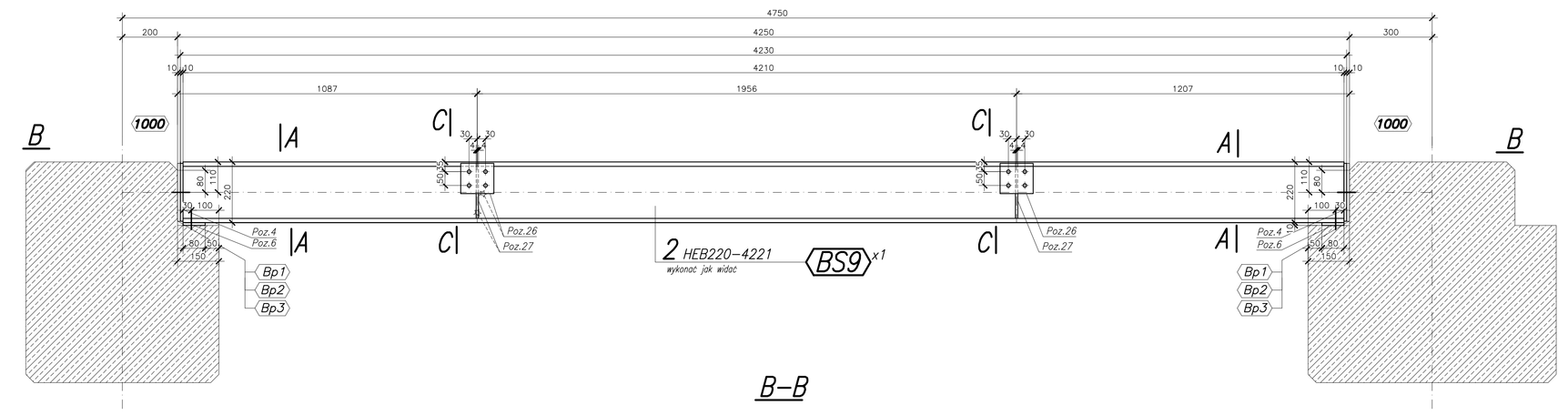

B–B

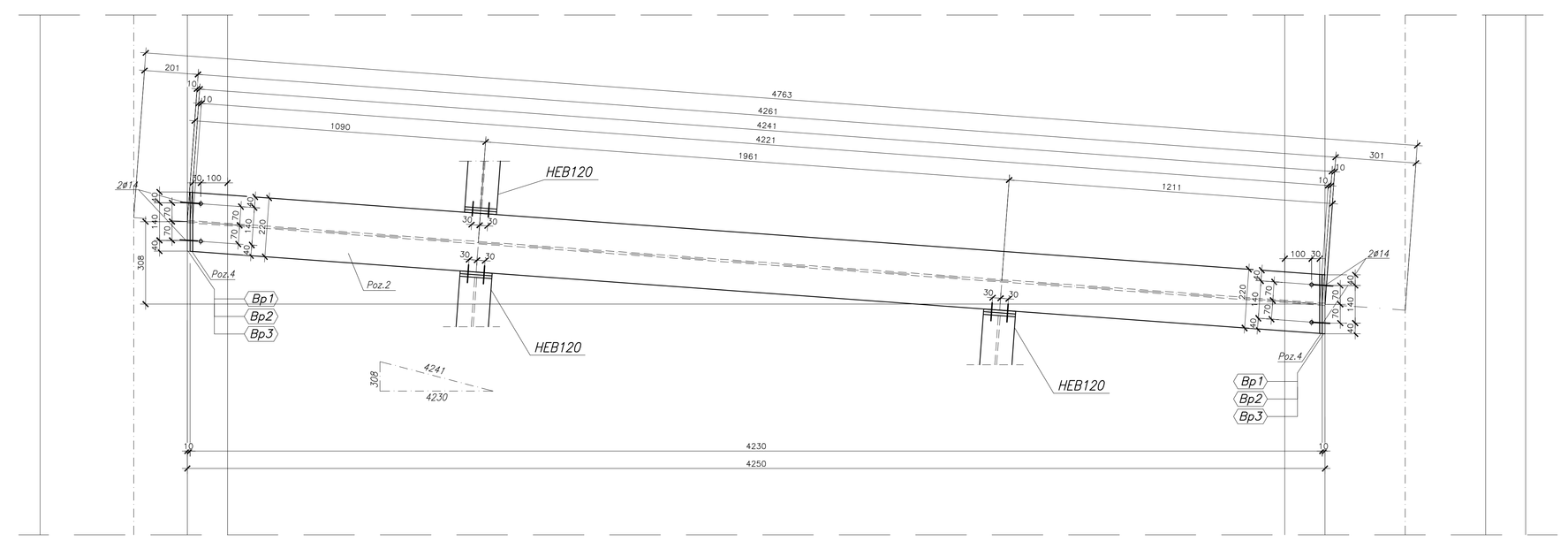

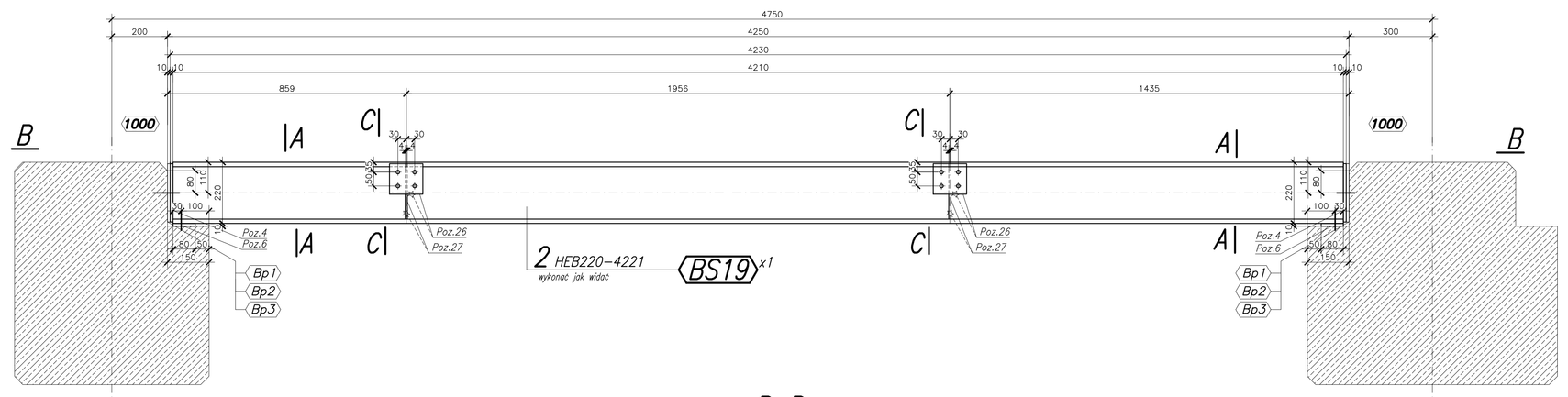

B–B

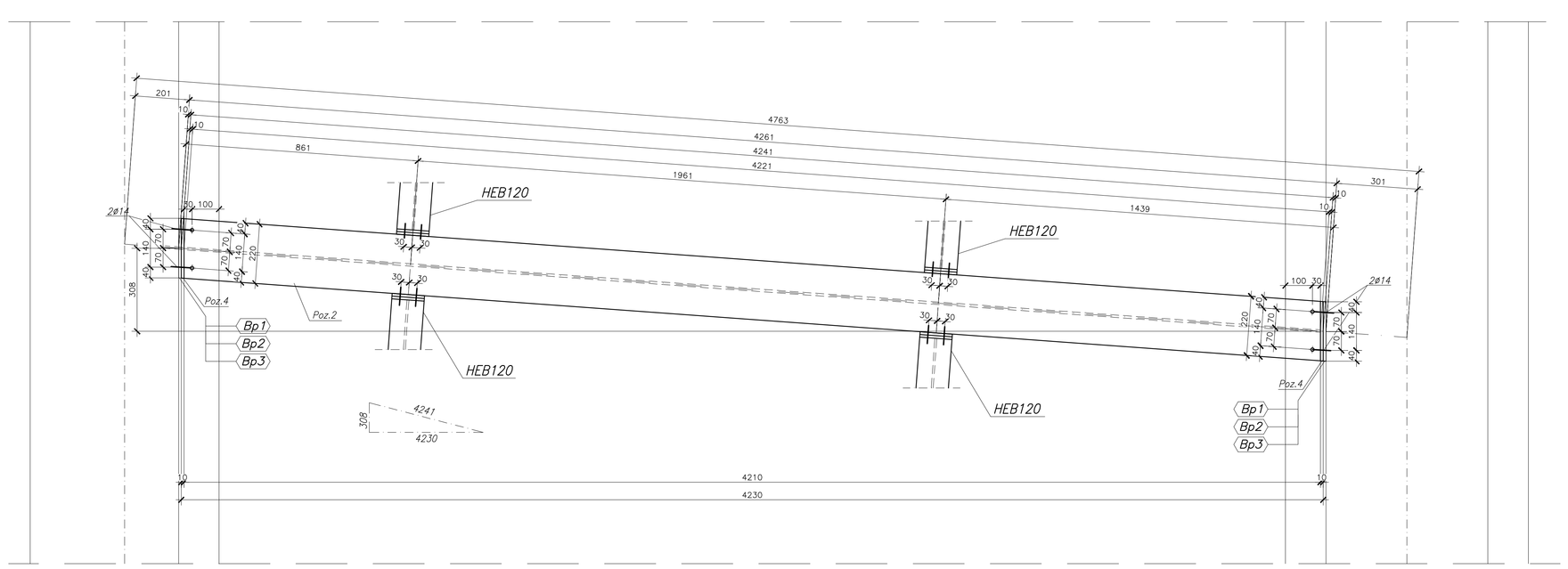

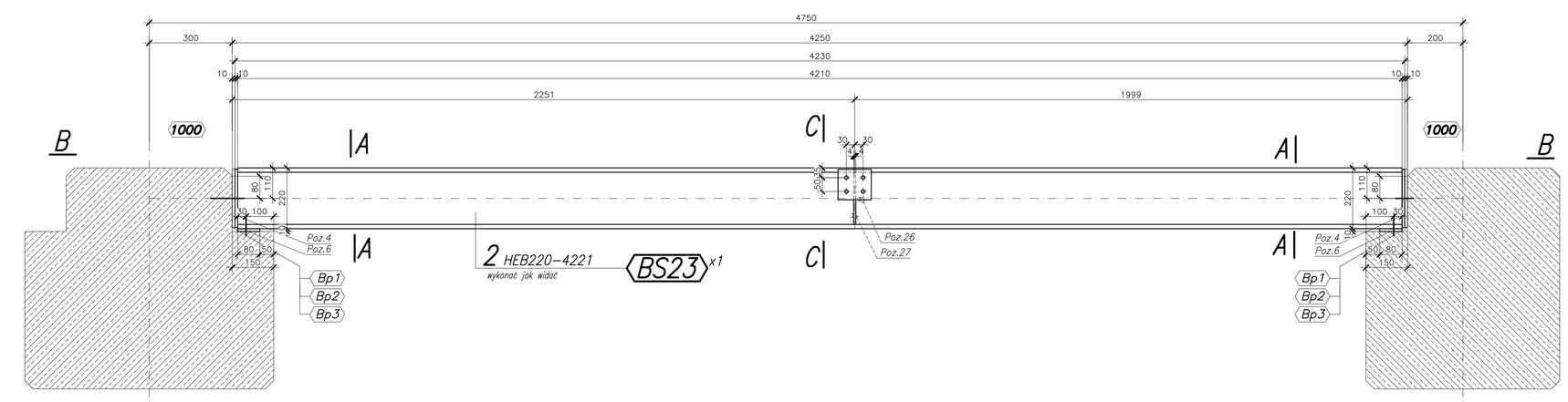

B–B

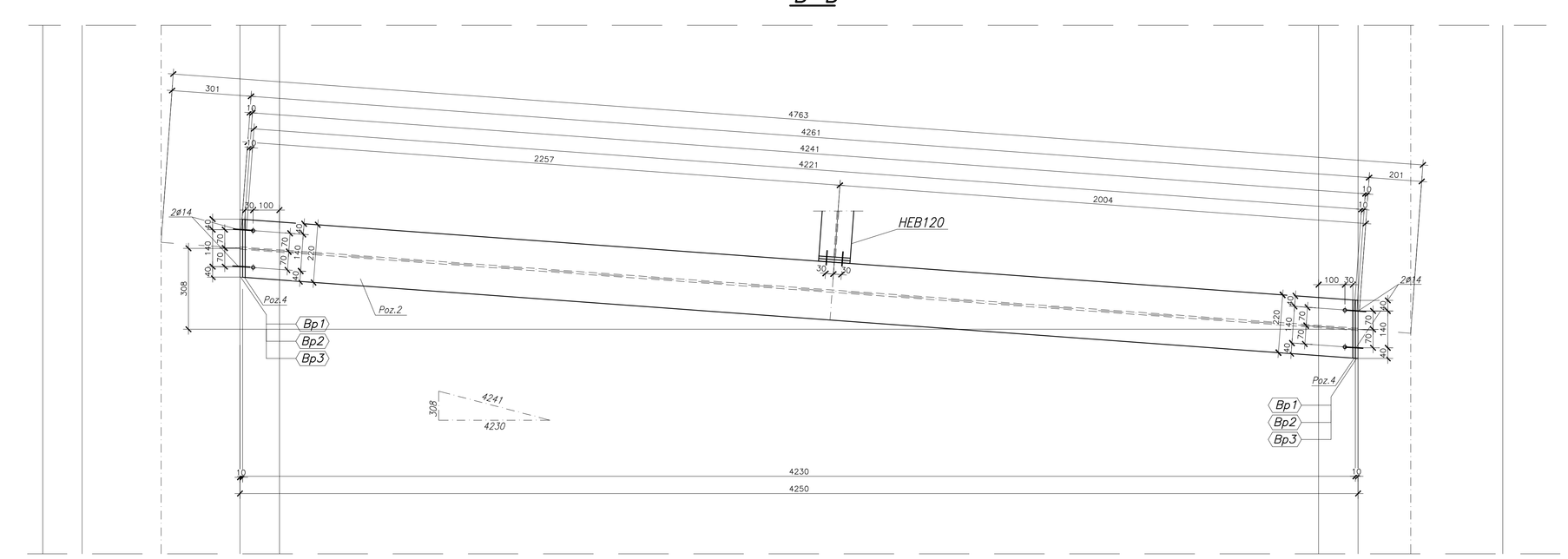

53 Bl.5x220–210 4914 Bp4 x8

54 Bl.3x220–210 4914 Bp5 x8

55 Bl.2x220–210 4914 Bp6 x16

A–A

4 Bl.10x220–210 2814

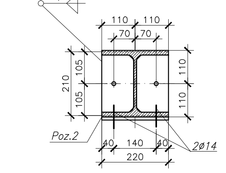

C–C

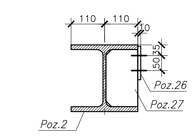

27 Bl.10x105–189

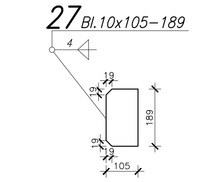

26 Bl.10x120–110

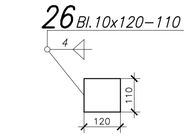

6 Bl.10x80–220

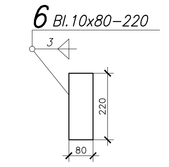

Kotwa mechaniczna
Hilti HSA M12x180mm
Sztuk 32 1000

Uwagi:
Przed zamówieniem belek stalowych należy zinwentaryzować wykonane elementy żelbetowe w celu pomierzenia belek stalowych.
Stal S355J2
Zabezpieczenie ogniochronne:
– R60
Zabezpieczenie antykorozyjne:
Zestaw farb:
– farba podkładowa epoksydowa – 2x30µm
– farba nawierzchniowa poliuretanowa – 80µm
Kolor RAL 7001
Wszystkie zmiany uzgodnić z Projektantem
Rysunek należy czytać wraz ze specyfikacjami, rysunkami architektonicznymi i branżowymi.

TM ARCHITEKTURA
Tomasz Mrzyczarski - Biuro Projektowe
ul. Ogrodowa 7/9 lok. 3, 42-200 Częstochowa
tel. 34 324 50 00, fax. 34 324 50 01
www.tmarchitektura.pl
biuro@tmarchitektura.pl

PRACOWNIA PROJEKTOWA

PIOTR KĘDZIERSKI
tel. 501 080 290, kedzierski@o2.pl
adp@adpkedzie.Pl., ab@adpkedzie@poczta.fm
CZĘSTOCHOWA UL. ELBLĄSKA 49 TEL. 531 775 805, 502 089 608

nazwa inwestycji
Przebudowa i rozbudowa budynku Ratusza Starej Częstochowy wraz z zagospodarowaniem terenu

adres inwestycji
Dz. nr ewid. 825, 824, 823/4, 823/5, 823/6, 823/7, 823/8, 823/9, 823/10, 823/11, 823/12, 823/13, 823/14, 823/15, 823/16, 823/17, 823/18 obręb 108
Ul. nr 70 obręb 107

inwestor
Gmina Miasto Częstochowa
Śląska 11 /13
42-217 Częstochowa

faza projektu
PROJEKT WYKONAWCZY

PROJEKTANT	imię i nazwisko	upr. nr	podpis
mgr inż. Piotr Kędzierski	konstrukcja	98/03	
PROJEKTANT SPRAWDZAJĄCY			
mgr inż. Piotr Kalak	konstrukcja	45/02	

tytuł rysunku
BELKI STROPOWE BS9, BS19, BS20, BS23

skala 1:10

branża KONSTRUKCJA

nr rysunku KW–43

data opracowania GRUDZIEŃ 2016